ABL SURSUM

Немецкое качество с 1912 года

2010/11

Электротехника из Баварии

3 года гарантии
В соответствии с условиями*

Editorial

Глубокоуважаемые Партнеры!

Традиции, качество, инновации, позитивные эмоции- эти четыре понятия позволяют наилучшим образом описать философию немецкой компании ABL SURSUM.

Традиции – это то, чем мы можем по праву гордиться. Основатель нашей компании Альберт Бюттнер в 1926 году изобретел стандарт SCHUKO®- и по сей день самый распространенный в мире стандарт для безопасного и надежного использования электроэнергии.

Будучи семейной компанией, мы всегда передавали все лучшее следующему поколению.

Качество - это основная составляющая нашего успеха на протяжении десятилетий. Максимальные требования, предъявляемые к качеству продукции ABL SURSUM обеспечивают возможность ее применения в самых сложных эксплуатационных условиях.

Инновации - это повседневный вызов для нас в стремлении усовершенствовать нашу продукцию, сделать ее более удобной и комфортной. Уже сегодня мы думаем о завтрашнем дне, интеллигентных и умных устройствах.

Позитивные эмоции - это наивысшая оценка качества нашей продукции потребителями и вдохновение, которое сопровождает появление каждой новинки.

Наш каталог с его простой организацией и доступным изложением материала, является подробным справочным изданием, которое, как мы надеемся, окажется весьма своевременным и удобным для решения поставленных Вами задач.

Искренне Ваш

Д-р Штефан Шлутиус
Председатель Совета Директоров

Подробная техническая информация в электронной версии каталога или в интернете www.abl-sursum.com/rukat

Содержание

Соединительные устройства	Стр. 13
Промышленные разъемы	Стр. 39
Силовые модули	Стр. 97
Модульные низковольтные устройства	Стр. 131

От идеи до готового продукта

Мы ориентируемся на только на сегодняшние потребности клиентов, но думаем и о завтрашнем дне, о долговечных и надежных устройствах.

Электротехника из Баварии.
Традиции немецкого качества с 1912 года.

Более 7.000 наименований электротехнической продукции для решения Ваших задач.

MADE IN GERMANY

Вековая традиция инноваций

Компания ABL SURSUM внесла важный вклад в развитие электротехники.

Фирма SURSUM, основанная в Нюрнберге в 1912 году Вильгельмом Ляйхаузеном запатентовала в 1925 году первый автоматический выключатель с электромагнитным принципом срабатывания и стала одним из ведущих производителей устройств автоматической защиты.

Основатель фирмы ABL Альберт Бюттнер в первой четверти 20 века начал работать над созданием надёжной и безопасной системы для использования и распределения электрической энергии. В 1926 году Альберт Бюттнер запатентовал стандарт SCHUKO, и сегодня остающийся самым распространенным стандартом в мире.

Вековые традиции качества

Высокое качество продукции уже на протяжении почти 100 лет является одной из ключевых составляющих успешного развития компании ABL SURSUM. Обеспечение постоянного высокого качества продукции начинается уже на стадии изготовления необходимых инструментов и оборудования, поэтому компания ABL SURSUM изготавливает необходимый инструмент для обработки металла и пластмасс в собственном инструментальном цехе. Ведь только то, что спроектировано и изготовлено собственными силами, можно эффективно приспосабливать к новым требованиям, оперативно и гибко обслуживать, а также постоянно совершенствовать.

Настоящий успех достигается только тогда, когда потребитель доволен приобретенным изделием, а значит его качеством, надежностью и долгим сроком службы. Только качественная продукция способна выдержать испытание временем.

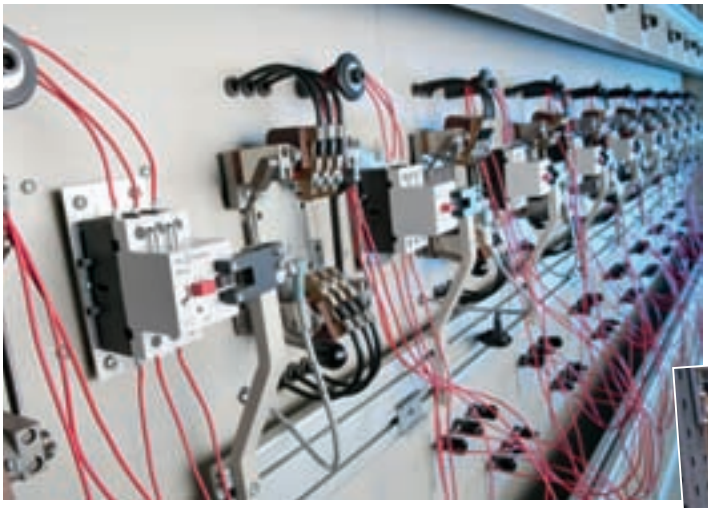

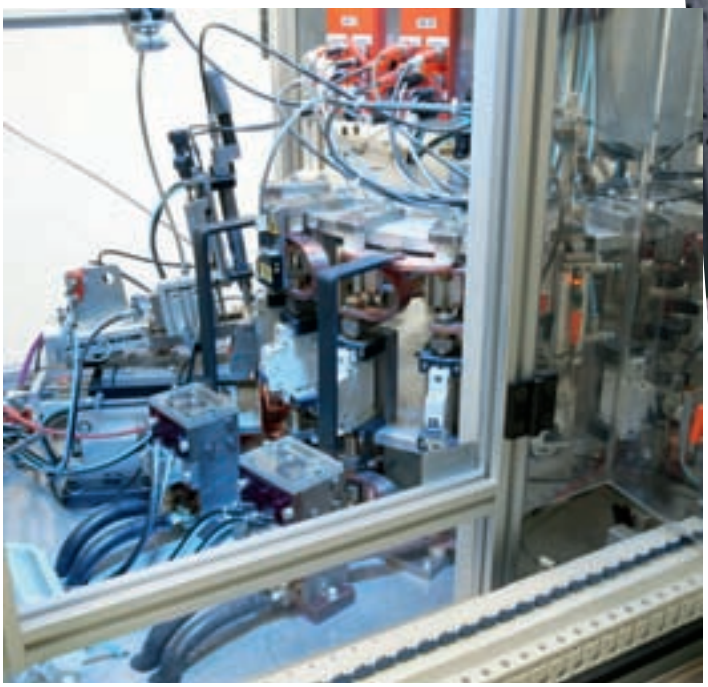

Качество без компромиссов

Постоянный контроль качества с помощью самых современных методов- естественный процесс для немецкой компании ABL SURSUM. Поэтому ни при контроле операций текущего производства, ни на выходном контроле не может быть места компромиссам. Компания ABL SURSUM имеет сертификат системы качества в соответствии со стандартом ISO 9001.

Продукция ABL SURSUM соответствует требованиям многих международных и национальных стандартов (ГОСТ).

Продукция компании ABL SURSUM успешно работает на всех континентах

Продукция немецкой компании ABL SURSUM работает в различных климатических зонах и условиях эксплуатации и надежно зарекомендовала себя во всем мире. Удельная доля экспорта в обороте компании превышает 50%.

Четкая организация складского хозяйства и логистических процессов, развитая сеть сбыта позволяют быстро и гибко реагировать на все запросы клиентов.

Модульные низковольтные устройства

Немецкая компания ABL SURSUM предлагает широкий ассортимент высококачественного низковольтного оборудования для промышленности, строительства и производителей комплектного оборудования.

Мы рассматриваем наших клиентов как партнеров и руководствуемся индивидуальным комплексным подходом, нацеленностью на взаимовыгодное долгосрочное сотрудничество и неуклонно соблюдаем основные принципы взаимодействия: честное партнерство, максимально полный учет интересов заказчика.

Мы открыты новому- наши специалисты готовы разработать для Вас специальные нестандартные решения. Обратитесь к нам, мы рады плодотворному сотрудничеству с Вами!

Новинки для новых требований рынка

Мы объединяем интересы потребителей и производителей, создавая высококачественные, эффективные и надежные устройства. Для комфортных условий жизни и труда, для успешного бизнеса. Благодаря четкому знанию требований рынка на свет появляются продукты, которым обеспечен постоянный спрос- сегодня и завтра!

Специалисты немецкой компании ABL SURSUM последовательно совершенствуют технологии безвинтовых клемм, позволяющие подключать устройства быстро, надежно и без использования инструмента.

Самозажимные клеммы находят все более широкое применение в автоматических выключателях (серия SL), распределительных шкафах, промышленных разъемах, приборных розетках а также розетках для подключения электроприборов.

Самозажимные клеммы не требуют регулярной поднатяжки и отличаются высокой устойчивостью к вибронагрузкам, что открывает этим устройствам новые области применения.

Автоматические выключатели защиты с номинальным током от 0,1 А до 125 А, отключающей способностью 10 кА (серия Т) или 6 кА (серии S, SL). 1-пол., 1+Н, 2 пол., 2+Н, 3 пол., 3+Н, 4 пол., с характеристиками отключения B, C, D, E, G и Z.

Модульные низковольтные устройства

Устройства защитного отключения, автоматические выключатели дифференциального тока

Для надежной защиты против токов утечки немецкая компания ABL SURSUM предлагает широкий ассортимент УЗО и автоматические выключателей дифференциального тока (АВДТ) следующих типов:

- «AC», реагирующие на переменный синусоидальный дифференциальный ток,
- «A», реагирующие на переменный синусоидальный дифференциальный и пульсирующий постоянный дифференциальный токи,
- «B», реагирующие на переменный, постоянный и выпрямленный дифференциальные токи,
- «S», селективные, с задержкой времени отключения.

Модульные устройства

Различные реле- времени, установочные, управляющие, многофункциональные, управления освещением, звонковые трансформаторы, рубильникики, выключатели и переключатели, сумеречный выключатель, универсальный диммер, сигнальные лампочки, модульная розетка SCHUKO для установки на DIN-рейку и многие другие устройства для современной электроинсталляции.

MADE IN GERMANY

Распределительные шкафы

С металлической дверцей для скрытого монтажа (серия UV) и пластиковые (серия AV) для поверхностного монтажа. Для 12, 24, 36 и 48 модульных устройств.

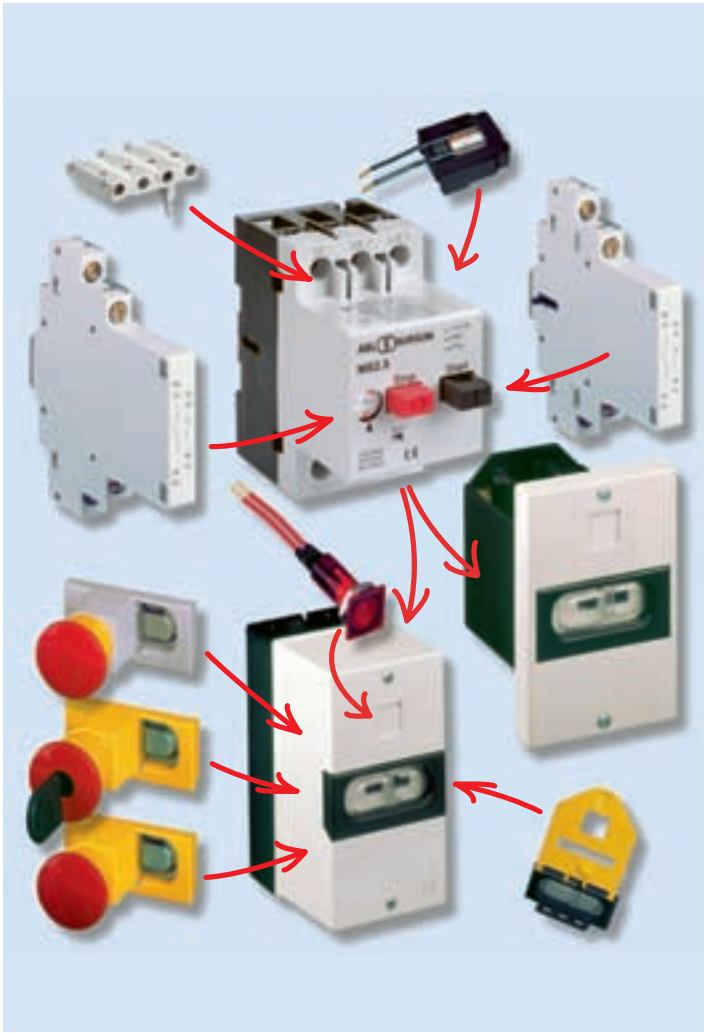

Автоматический выключатель защиты электродвигателя

Две серии для надежной защиты электродвигателей.

Серия MS: номинальные токи от 0,1 А до 32 А, отключающая способность 6 кА

Серия MA с регулируемой температурной компенсацией: номинальные токи от 0,1 А до 40 А, отключающая способность 10 кА.

Широкий ассортимент аксессуаров- доп. контактов, расцепителей, кнопок, индикаторных ламп, боксов и т.п.

Силовые комбинации

Модульные устройства Комби, переносные силовые модули и силовые кубы

Многообразие вариантов для всевозможных областей применения отличает этот спектр продукции компании ABL SURSUM. Практически безграничные возможности комбинирования различных промышленных разъемов, устройств SCHUKO а также информационных разъемов системы Ethernet (RJ45, USB) в классах защиты IP44 и IP67. Боксы из высококачественноых термопластов, поликарбонатов и натуральной резины.

Модульные устройства Комби, переносные силовые модули и силовые кубы марки ABL SURSUM обеспечивает надежные электрические соединения в сложнейших эксплуатационных условиях, тем самым помогая эффективно и безопасно организовать использование машин и оборудования:

- На строительной площадке,
- На производстве,
- В автомастерской,
- На судне или в порту,
- На сцене, в кино- или телестудии и т.д.

Промышленные разъемы

Промышленные разъемы марки ABL SURSUM отличает продуманная стабильная конструкция, высокая износостойкость и ударопрочность. Все эти факторы являются залогом надежности и долговечности эксплуатации и обеспечивают надежные электрические соединения в сложнейших эксплуатационных условиях,тем самым помогая эффективно и безопасно организовать использование машин и оборудования:

- На строительной площадке,
- На производстве,
- В автомастерской,
- На судне или в порту,
- На сцене, в кино- или телестудии и т.д.

Соединительные устройства

Мы изобрели SCHUKO	Стр.	14
Кабельные вилки и розетки SCHUKO из		
- термопласта и ПВХ	Стр.	17
- натуральной резины	Стр.	18
- водонепроницаемые IP68	Стр.	20
- розетки SCHUKO для настенного и скрытого монтажа	Стр.	21
- питающие вилки SCHUKO	Стр.	22
- встраиваемые	Стр.	25
Встраиваемые розетки в пол Дизайн	Стр.	26
Встраиваемые розетки в пол Стандарт	Стр.	29
Устройства PERILEX	Стр.	32
Розетки для подключения электроплит	Стр.	34
Информационные розетки Ethernet (RJ45, USB)	Стр.	36

Разъемы SCHUKO из Германии- безопасно и надежно!

Мы изобрели SCHUKO.

В 1926 году основатель компании ABL SURSUM Альберт Бюттнер получил патент на стандарт SCHUKO.
Это позволило безопасно и надежно использовать электрические устройства в быту и промышленности.
Система SCHUKO остается и на сегодняшний день самым распространенным стандартом для электрических соединений в мире.

Разъемы SCHUKO для максимальной безопасности в быту или под открытым небом:
на приусадебном участке или строительной площадке,
на производстве, в авторемонтной мастерской или гавани.

Там, где должно быть безопасно. В любых условиях!

Преимущества продукции марки ABL SURSUM

1 **Массивный защитный контакт**
Преимущество: долгий срок эксплуатации, превосходящий на 20% требования немецкого стандарта качества VDE.

2 **Пружинное усилие зажимов кабельной розетки на 15% выше требований немецкого стандарта качества VDE.**
Преимущество: долгий срок эксплуатации

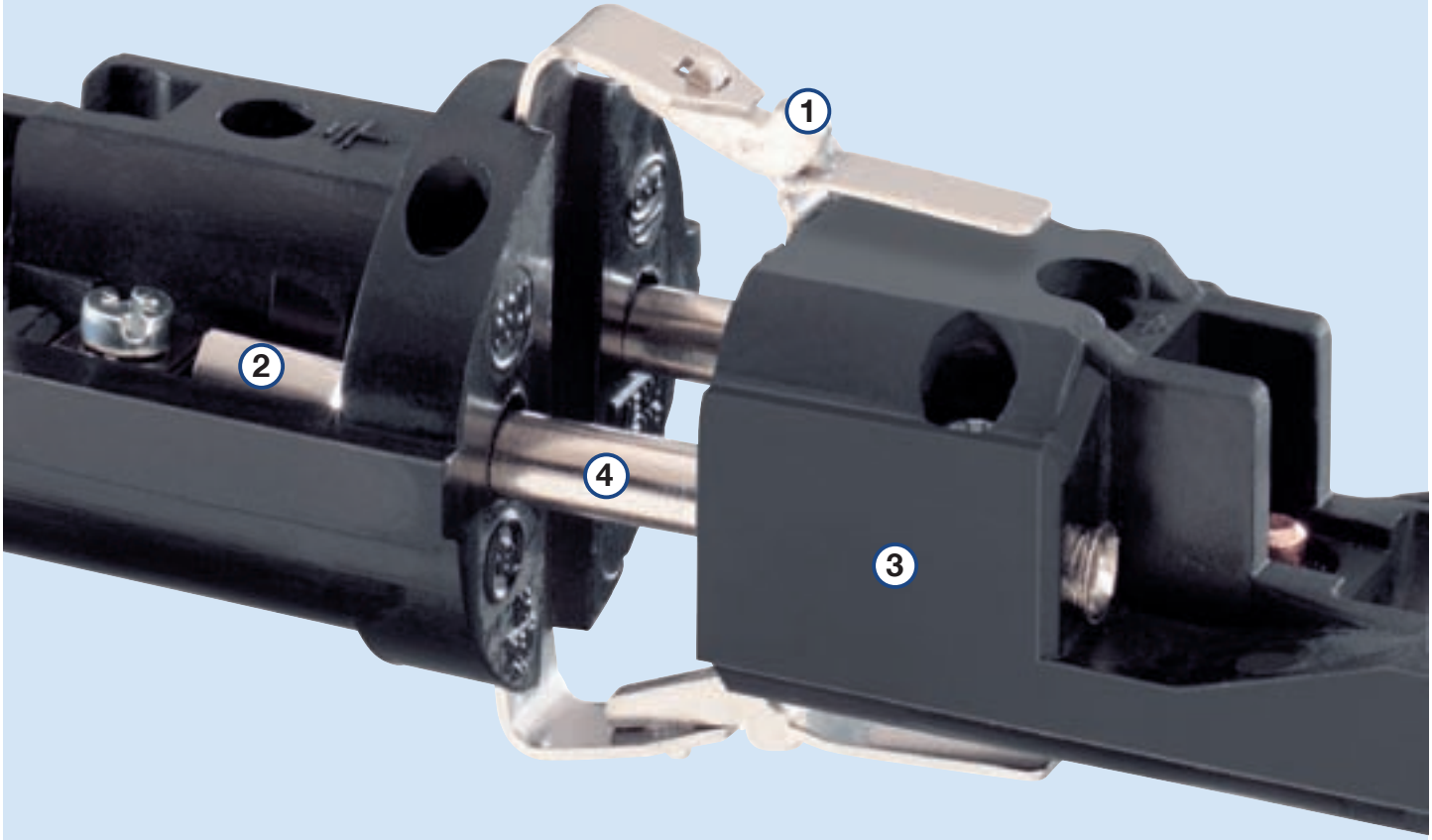

Водозащищенное исполнение
Преимущество: возможность использовать под открытым небом и при усложненных эксплуатационных условиях.

3 **100% натуральная резина**
Преимущество: эластичность, высокая устойчивость к колебаниям температуры и износу.

4 **Никелированная поверхность контактов штекера.**
Преимущество: Высокая устойчивость к износу.

Быстрее не подключить, потеря винта невозможна!
Поворот нержавеющего фиксатора на 1/4 обеспечивает надежную фиксацию механизма штекера.
Для быстрого и удобного подключения кабеля.

Вилка кабельная резиновая с фиксатором для быстрого подключения
Номер для заказа 1129190

Практичное решение для использования одного типа вилки с розетками различных стандартов («мультизаземление»), например SCHUKO и с шиповым заземлением

SCHUKO®

Безопасность до мелочей

Встроенная лампочка-индикатор напряжения.

Безопасное и быстрое подключение.

Продуманная конструкция: кабель надежно фиксируется дужкой-держателем, резиновая муфта защищает от влаги и пыли. Два винта для быстрого подключения кабеля необходимой длины.

Самозакрывающаяся защитная крышка

Класс защиты IP54.

Тройник из натуральной резины с самозакрывающейся крышкой и лампочкой-индикатором напряжения, класс защиты IP54.

Номер для заказа 1173293

SCHUKO для самых сложных эксплуатационных условий

Разъемы SCHUKO для максимальной безопасности в быту или под открытом небом:
на приусадебном участке или строительной площадке, на производстве, в авторемонтной мастерской или гавани. Там, где должно быть безопасно. В любых условиях!

Значок «Молоток» на изделии- Ваш гарант надежности в сложных эксплуатационных условиях.

Водонепроницаемые вилки и розетки в классе защиты IP68 были разработаны с учетом высоких требований армии и флота, а также МЧС.

SCHUKO

2-пол + ⏚, 16 A/ 250В в соотв. с DIN 49440/441

Вилка
Термопласт

Цвет	Номер для заказа	Вес [гр./шт.]	Упаковка, шт.
черный	**1116100**	27	50
белый	**1116110**	27	50

Вилка
Термопласт
с мультизаземлением

Цвет	Номер для заказа	Вес [гр./шт.]	Упаковка, шт.
черный	**1400390**	35	20
белый	**1400380**	35	20

Вилка
Термопласт

Цвет	Номер для заказа	Вес [гр./шт.]	Упаковка, шт.
черный	**1107100**	34	50
белый	**1107110**	34	50

Вилка
Термопласт

Цвет	Номер для заказа	Вес [гр./шт.]	Упаковка, шт.
белый	**1105010**	40	20

Розетка кабельная
Термопласт

Цвет	Номер для заказа	Вес [гр./шт.]	Упаковка, шт.
черный	**1176100**	31	20
белый	**1176110**	31	20

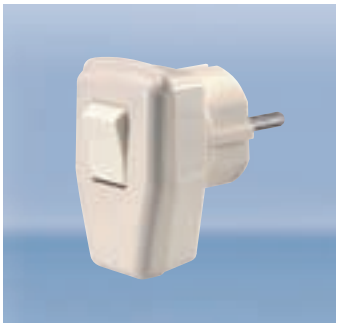

Вилка SCHUKO с выключателем
16 A~
Термопласт
с мультизаземлением

Цвет	Номер для заказа	Вес [гр./шт.]	Упаковка, шт.
белый	**1001075**	72	10

Адаптер
Термопласт
с мультизаземлением

Цвет	Номер для заказа	Вес [гр./шт.]	Упаковка, шт.
черный	**1115000**	76	100
белый	**1115010**	76	100

Вилка
ПВХ
с мультизаземлением

Цвет	Номер для заказа	Вес [гр./шт.]	Упаковка, шт.
серый	**1418060**	40	20
белый	**1418080**	40	20
желтый	**1418050**	40	20
черный	**1418000**	40	20

Розетка SCHUKO кабельная шлейф
Термопласт

Цвет	Номер для заказа	Вес [гр./шт.]	Упаковка, шт.
черный	**1175000**	70	20

Розетка кабельная
ПВХ

Цвет	Номер для заказа	Вес [гр./шт.]	Упаковка, шт.
серый	**1679060**	83	10
белый	**1679080**	83	10
желтый	**1679050**	83	10
черный	**1679000**	83	10

SCHUKO

2-пол + ⏚, 16 A/ 250B в соотв. с DIN 49440/441

Розетка SCHUKO кабельная угловая

Термопласт
для кабеля сечением
3 x 2,5 мм²

Цвет	Номер для заказа	Вес [гр./шт.]	Verp.-Einheit
синий	**1172050**	144	10

Разъемы SCHUKO из резины

2- пол + ⏚, 16 A/ 250B в соотв. с DIN 49440/441
для кабеля сечением до 3 x 1,5 мм²

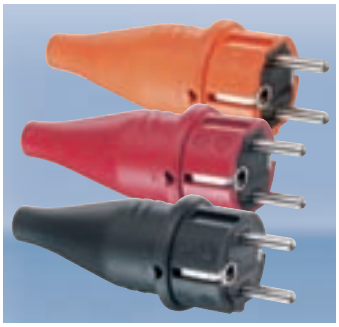

Вилка резиновая

с мультизаземлением
Класс защиты IP44

Цвет	Номер для заказа	Вес [гр./шт.]	Упаковка, шт.
черный	**1419190**	64	20
оранжевый	**1419170**	64	20
красный	**1419140**	64	20

Розетка кабельная резиновая

Запасная манжета с крышкой/ Запасная крышка*

для кабельных розеток, 2,5 мм²
черная, класс защиты IP44 ⏚

* Запасная самозакрывающаяся крышка для 1199090 и 1189090

Цвет	Номер для заказа	Вес [гр./шт.]	Упаковка, шт.
черный	**8975609**	25	1
черный	**8987296**	25	1

Удлинители

3 x 2,5 мм²

Цвет	Номер для заказа	Длина провода	Упаковка, шт.
черный	**VS10201**	10 метров	1
черный	**VS25201**	25 метров	1
черный	**VS50201**	50 метров	1

Удлинители

3 x 2,5 мм²

Цвет	Номер для заказа	Длина провода	Упаковка, шт.
черный	**VS05203**	5 метров	1
черный	**VS10203**	10 метров	1
черный	**VS25203**	25 метров	1
черный	**VS50203**	50 метров	1

Разъемы SCHUKO из резины

2-пол + ⏚, 16 A/ 250В в соотв. с DIN 49440/441
для кабеля сечением до 3 x 2,5 мм²

Вилка резиновая

с мультизаземлением
Класс защиты IP44

Цвет	Номер для заказа	Вес [гр./шт.]	Упаковка, шт.
черный	**1149190**	86	20

Розетка кабельная резиновая

без манжеты/ крышки
1199090
(также для 8987296)
с манжетой и крышкой
1199290
Класс защиты IP44

Цвет	Номер для заказа	Вес [гр./шт.]	Упаковка, шт.
черный	**1199090**	104	10
черный	**1199290**	137	10

Разъемы SCHUKO из натуральной резины

2- пол + ⏚, 16 A/ 250В в соотв. с DIN 49440/441
для кабеля сечением до 3 x 2,5 мм²

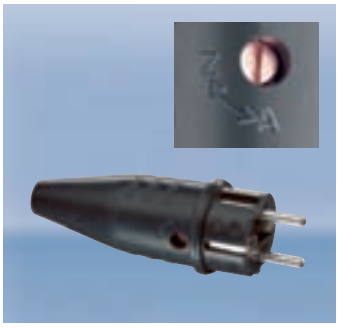

Вилка из натуральной резины с фиксатором для быстрого подключения

с мультизаземлением
Класс защиты IP44

Цвет	Номер для заказа	Вес [гр./шт.]	Упаковка, шт.
черный	**1129190**	106	20

Розетка из натуральной резины с фиксатором для быстрого подключения

без манжеты/ крышки 1189090
(также для 8987296)
с манжетой и крышкой 1189290
Класс защиты IP44

Цвет	Номер для заказа	Вес [гр./шт.]	Упаковка, шт.
черный	**1189090**	137	10
черный	**1189290**	175	10

Тройник из натуральной резины

Цвет	Номер для заказа	Вес [гр./шт.]	Упаковка, шт.
черный	**1473190**	368	5

Тройник из натуральной резины с самозакрывающейся крышкой и лампочкой-индикатором напряжения

класс защиты IP54

Цвет	Номер для заказа	Вес [гр./шт.]	Упаковка, шт.
черный	**1173293**	486	5

- **Класс защиты достигается с и без вилки**
- **Безопасно: лампочка-индикатор напряжения**
- **Быстрый монтаж**
- **Нетеряемое исполнение защитной крышки**

Номер для заказа 1173293

Водонепроницаемые устройства

2-пол + ⏚, 16 A/ 250В в соотв. с DIN 49442/443
Класс защиты IP68

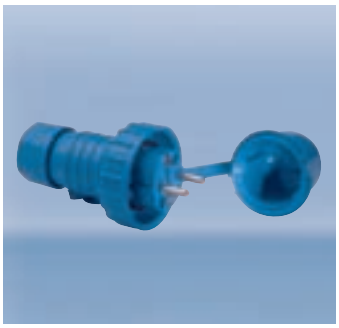

Вилка с крышкой и байонетным замком

Цвет	Номер для заказа	Вес [гр./шт.]	Упаковка, шт.
синий	**1979850**	150	10

Розетка кабельная с крышкой и байонетным замком

Цвет	Номер для заказа	Вес [гр./шт.]	Упаковка, шт.
синий	**1976850**	150	10

Розетка для монтажа на поверхность

с резьбовой кабельной муфтой 2 x M20

Цвет	Номер для заказа	Вес [гр./шт.]	Упаковка, шт.
синий –○–	**1977751**	180	10
синий –○	**1977951**	180	10

Тройник

Цвет	Номер для заказа	Вес [гр./шт.]	Упаковка, шт.
синий	**1973951**	695	1

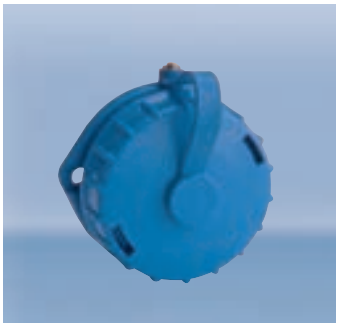

Розетка фланцевая

2 крепежных отверстия

Цвет	Номер для заказа	Вес [гр./шт.]	Упаковка, шт.
синий	**1987850**	70	10

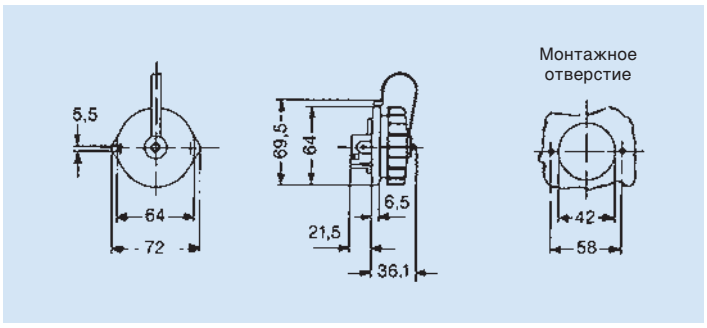

Розетка фланцевая с крышкой и байонетным замком

4 крепежных отверстия

Цвет	Номер для заказа	Вес [гр./шт.]	Упаковка, шт.
синий	**1987951**	90	10

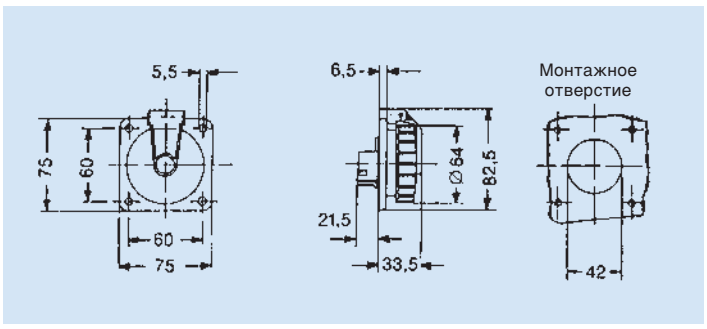

Вилка с крышкой и байонетным замком для монтажа на поверхность

Цвет	Номер для заказа	Вес [гр./шт.]	Упаковка, шт.
синий	**1989850**	130	10

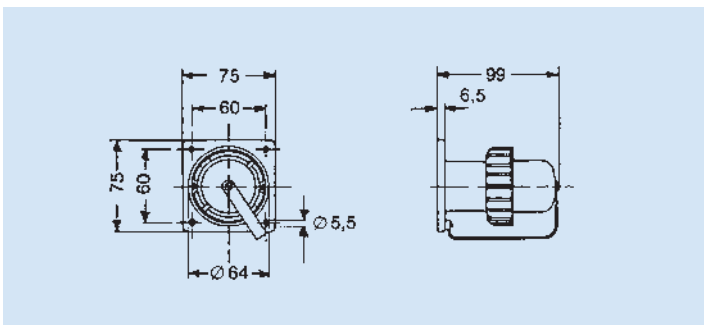

Розетки SCHUKO

2-пол + ⏚, 16 А/ 250В в соотв. с DIN 49440

Розетка для монтажа на поверхность

Цвет	Номер для заказа	Вес [гр./шт.]	Упаковка, шт.
белый	**1491010**	79	10

Розетка для монтажа на поверхность, 2-х модульная

Цвет	Номер для заказа	Вес [гр./шт.]	Упаковка, шт.
белый	**1492010**	128	10

Розетка для монтажа на поверхность, 3-х модульная

Цвет	Номер для заказа	Вес [гр./шт.]	Упаковка, шт.
белый	**1493010**	197	5

Монтажная плата

Огнестойкая для 1491010
Огнестойкая для 1492010
Огнестойкая для 1493010

Цвет	Номер для заказа	Вес [гр./шт.]	Упаковка, шт.
белый	**1491008**	8	50
белый	**1492008**	13	50
белый	**1493008**	18	50

Розетка SCHUKO для скрытого монтажа, 3-х модульная 1903010
(для установки в стандартную установочную коробку)

Розетка SCHUKO для монтажа на поверхность, 3-х модульная 1902010
без кабеля

Цвет	Номер для заказа	Вес [гр./шт.]	Упаковка, шт.
белый	**1903010**	212	2
белый	**1902010**	220	2

Розетка SCHUKO для монтажа на поверхность, 4-х модульная
без монтажной платы 0004060

Цвет	Номер для заказа	Вес [гр./шт.]	Упаковка, шт.
белый	**1694010**	214	5

Розетка SCHUKO, 4-х модульная

без кабеля 1494110
с кабелем 1494210

Цвет	Номер для заказа	Вес [гр./шт.]	Упаковка, шт.
белый	**1494110**	212	5
белый	**1494210**	364	1/30

Питающие вилки SCHUKO

2-пол + ⏚, 16 A/ 250В в соотв. с DIN 49440/441

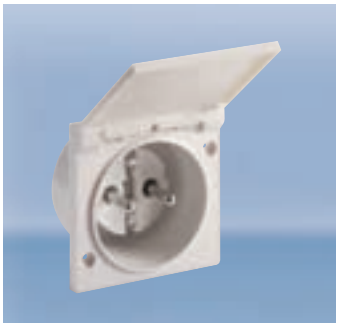

Питающая вилка SCHUKO

Цвет	Номер для заказа	Вес [гр./шт.]	Упаковка, шт.
белый	**1650110**	86	10

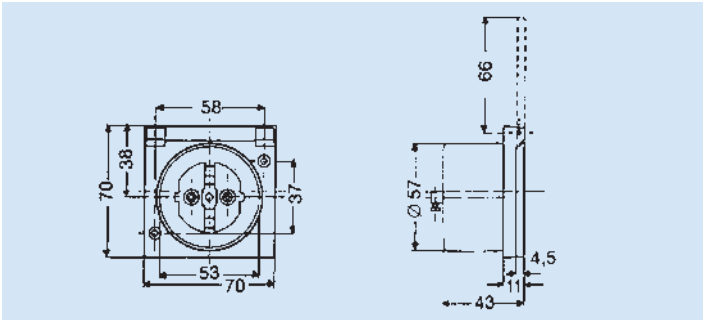

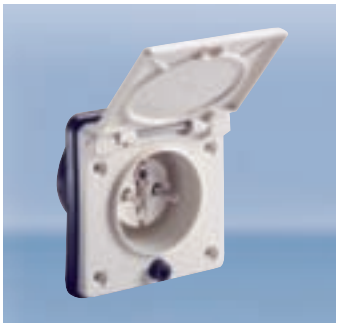

Питающая вилка SCHUKO

Класс защиты IP44
с мультизаземлением
в комплекте с резиновой
установочной коробкой

Цвет	Номер для заказа	Вес [гр./шт.]	Упаковка, шт.
белый	**1653217**	230	10

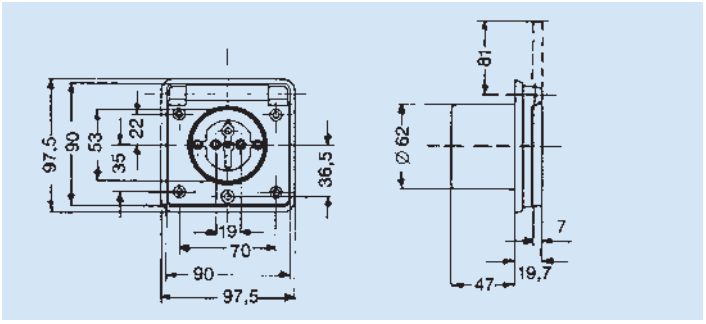

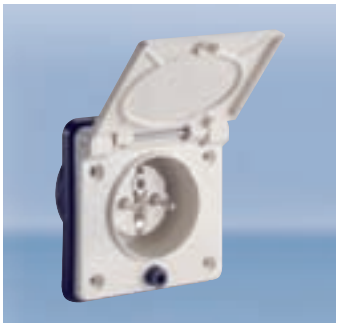

Питающая вилка SCHUKO

Класс защиты IP44
с мультизаземлением
в комплекте с резиновой
установочной коробкой
с предохранителем

Цвет	Номер для заказа	Вес [гр./шт.]	Упаковка, шт.
белый	**1654217**	246	10

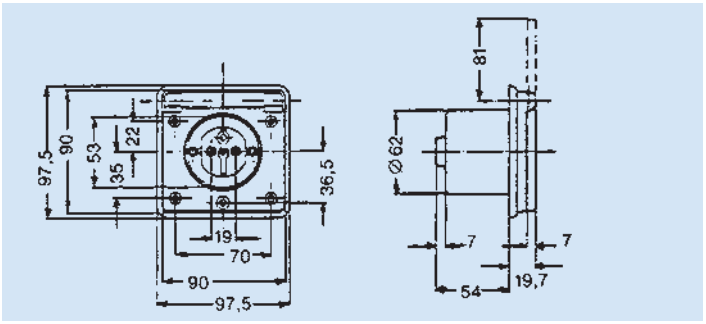

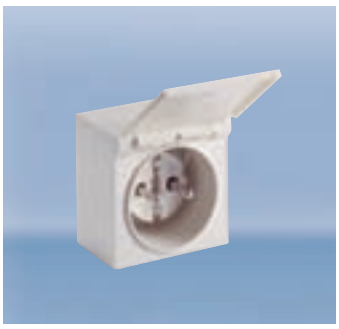

Питающая вилка SCHUKO
для монтажа на поверхность

Цвет	Номер для заказа	Вес [гр./шт.]	Упаковка, шт.
белый	**1640110**	135	10

Приборные розетки SCHUKO

2-пол + ⏚, 16 A/ 250В в соотв. с DIN 49440
с винтовыми клеммами

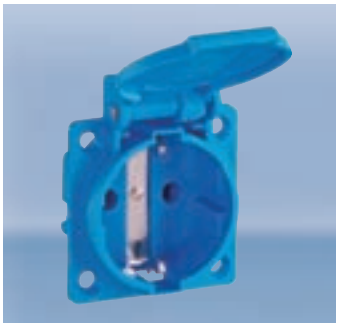

Приборная розетка

Термопласт
Фланец IP54 ◈

Цвет	**Номер для заказа**	Вес [гр./шт.]	Упаковка, шт.
черный	**1461000**	38	100
красный	**1461040**	38	100
синий	**1461050**	38	100
серый	**1461060**	38	100

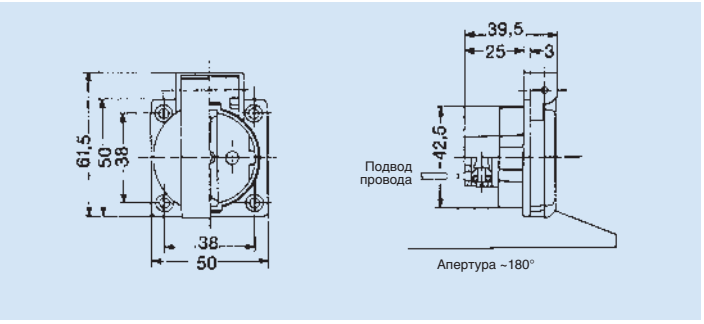

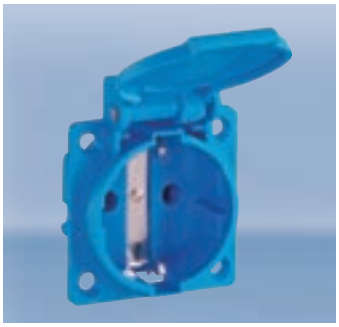

Приборная розетка

Термопласт
Фланец IP54 ◈

Цвет	**Номер для заказа**	Вес [гр./шт.]	Упаковка, шт.
черный	**1461100**	38	100
красный	**1461140**	38	100
синий	**1461150**	38	100
серый	**1461160**	38	100

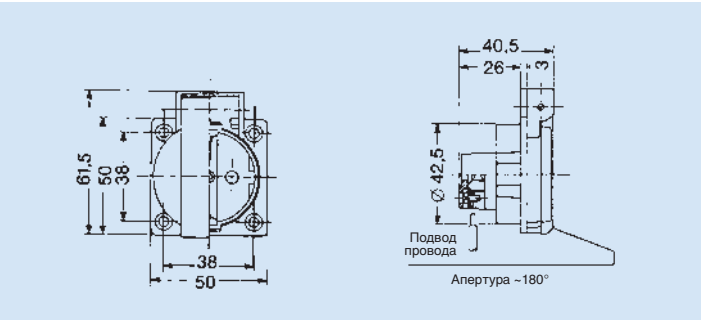

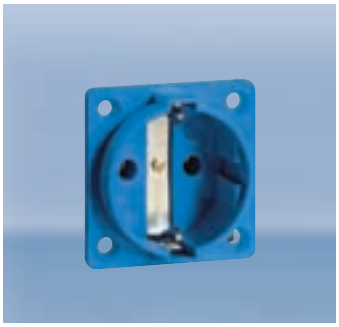

Приборная розетка

Термопласт
Фланец

Цвет	**Номер для заказа**	Вес [гр./шт.]	Упаковка, шт.
черный	**1461300**	29	100
синий	**1461350**	29	100
серый	**1461360**	29	100

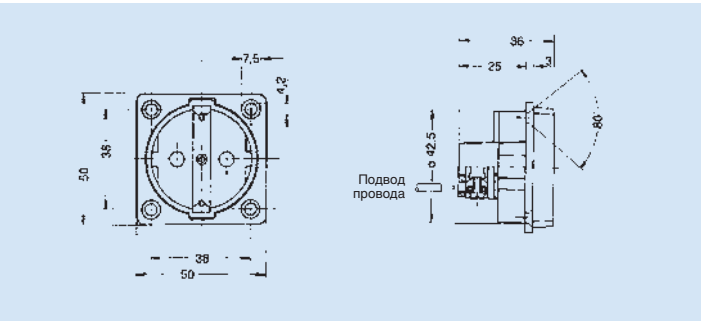

Аксессуары

для приборных розеток

Адаптер

для монтажа на поверхность или DIN- рейку для 1461
Термопласт
(не для 1461850)

Цвет	Номер для заказа	Вес [гр./шт.]	Упаковка, шт.
черный	**1461007**	49	10
синий	**1461057**	49	10
серый	**1461067**	49	10

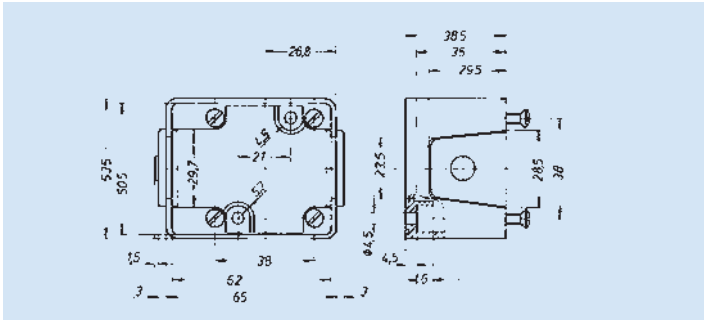

Комплект

для монтажа адаптера на DIN-рейку

	Номер для заказа	Вес [гр./шт.]	Упаковка, шт.
	1461SB	14	1

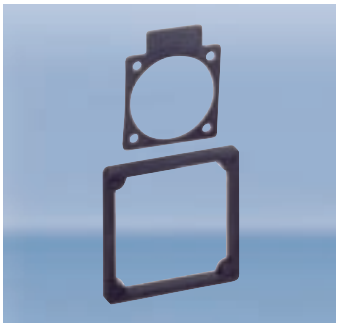

Кольцо уплотнительное

для приборных розеток 1361, 1362, 1461, 1462, CZ, SEV, UL и BS — 8632316

для 1461850 — 8864200

Цвет	Номер для заказа	Вес [гр./шт.]	
черный	**8632316**	3	
черный	**8864200**	9	

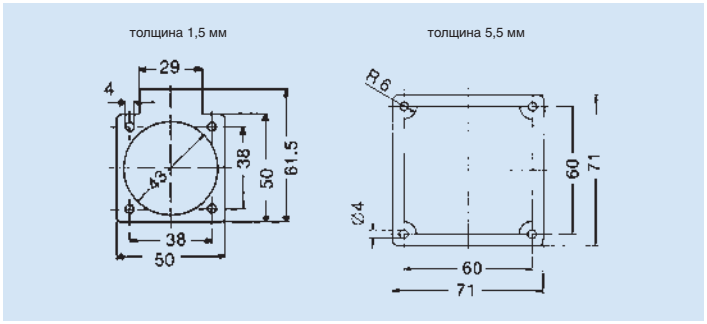

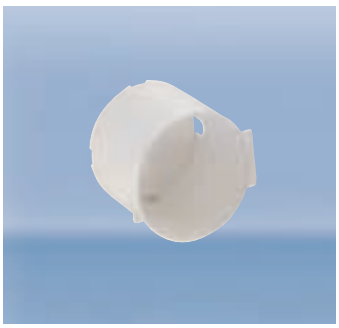

Защитная коробка

для приборных розеток 1461

	Номер для заказа	Вес [гр./шт.]	
	8798416	5	

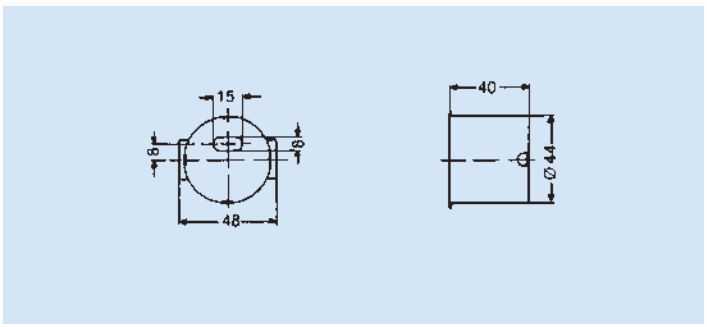

Встраиваемые розетки

2-пол + ⏚, 16 A/ 250В в соотв. с DIN 49440

Встраиваемая розетка

Термопласт
Фланец

Цвет	Номер для заказа	Вес [гр./шт.]	Упаковка, шт.
черный	**1111400**	33	100
белый	**1111410**	33	100

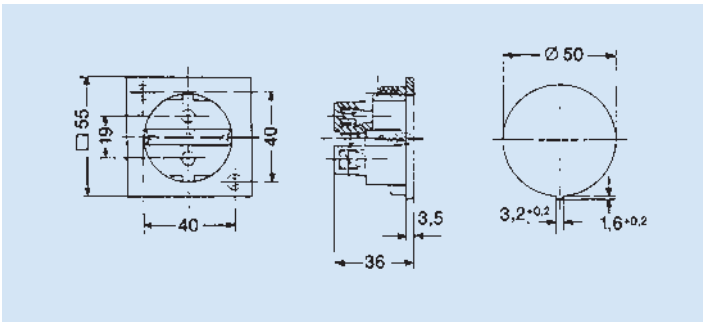

Встраиваемая розетка

Термопласт
Фланец
с защитными шторками
(защита от детей)

Цвет	Номер для заказа	Вес [гр./шт.]	Упаковка, шт.
белый	**1111510**	33	100

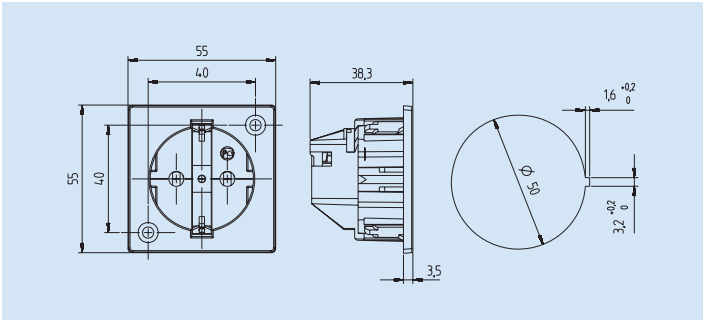

Встраиваемая розетка

Термопласт
Крепление стальной пружинной распоркой
с безвинтовыми клеммами

plug2power

Цвет	Номер для заказа	Вес [гр./шт.]	Упаковка, шт.
черный	**1201200**	31	100
белый	**1201210**	31	100

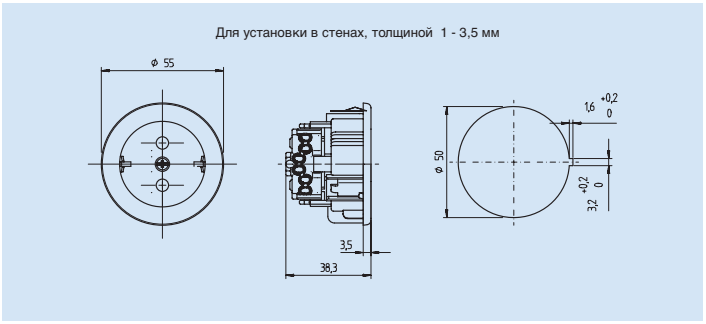

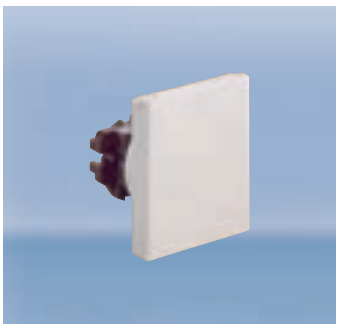

Встраиваемая розетка

Термопласт
Фланец

Цвет	Номер для заказа	Вес [гр./шт.]	Упаковка, шт.
белый	**1151010**	44	50

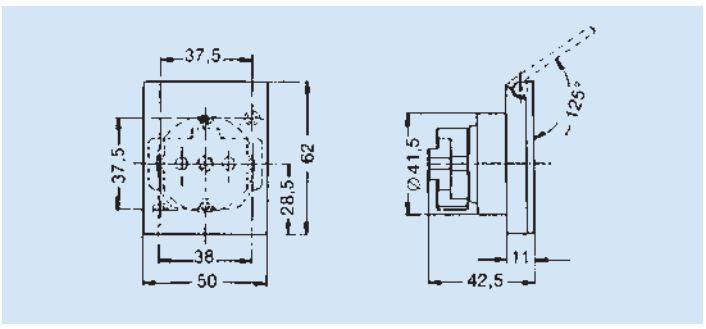

Встраиваемая розетка

Дуропласт
Фланец
Класс защиты IP44
в комплекте с резиновой установочной коробкой

Цвет	Номер для заказа	Вес [гр./шт.]	Упаковка, шт.
белый	**1655217**	187	10

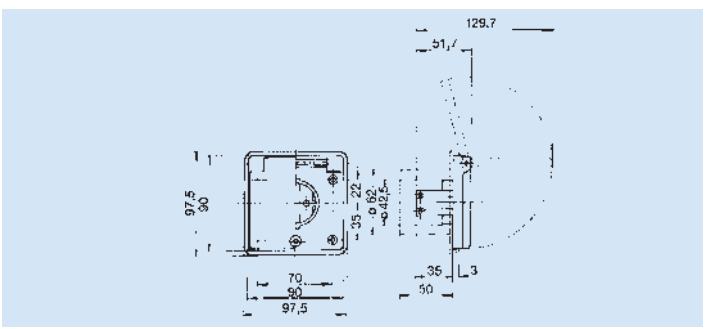

Утонченный дизайн. Металлические розетки для скрытого монтажа в пол/ мебель

Электрические, телевизионные, компьютерные, Hi-Fi- и телефонные розетки там, где они Вам нужны!

Знакомая ситуация: дизайн помещения продуман до мелочей, однако всевозможные кабели и удлинители нарушают гармонию. Розетки там, где Вам нужно!

В современных помещениях используется много различных удлинителей для подсоединения электрических приборов, бытовой, телефонной, а также компьютерной техники. Обилие кабеля в интерьере не придает уюта не только жилому, но и офисному помещению.

Встраиваемые розетки как самостоятельный и функциональный объект помогут Вам создать гармоничную атмосферу и впишутся в любой интерьер- от классического до ультрасовременного.

Металлические розетки для монтажа в пол/мебель

94 x 94 мм

Фото:
2 розетки 112 x 112 мм

- **Утонченный дизайн**
  Для жилых и офисных помещений. Идеально сочетаются с «металлическими» сериями розеток и выключателей ведущих европейских производителей.
- **Удобство, гибкость и комфорт!**
  Компактная одиночная и двойная розетки SCHUKO. В бокс-адаптер устанавливаются любые стандартные электрические, телевизионные, компьютерные и телефонные механизмы.
- **Элегантное решение**
  Для любых покрытий– дерево, паркет, мрамор, плитка, ламинат и подштукатурного монтажа в стены, а также мебель, рекомендуется сухая уборка.
- **Массивный металл**
  Декоративная крышка из латуни в различных вариантах исполнения.
- **Практично**
  Возможен монтаж нескольких розеток в ряд.
- **Два типоразмера**
  Стандартный 112 x 112 мм и компактный 94 x 94 мм.

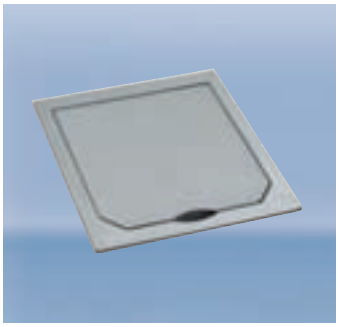

Крышка металлическая
Нержавеющая сталь, матовая
Класс защиты IP41

Номер для заказа	Вес [гр./шт.]	Упаковка, шт.
1471ESM	315	1

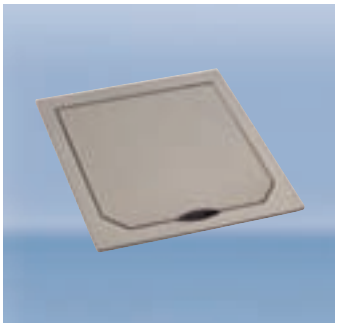

Крышка металлическая
Платина, матовая
Класс защиты IP41

Номер для заказа	Вес [гр./шт.]	Упаковка, шт.
1471PLM	315	1

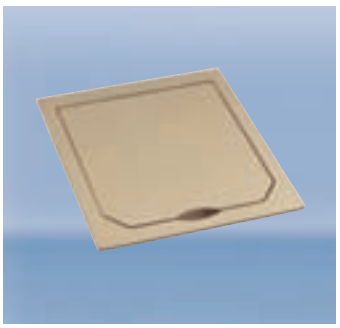

Крышка металлическая
Бронза, матовая [2)]
Класс защиты IP41

Номер для заказа	Вес [гр./шт.]	Упаковка, шт.
1471MSM	315	1

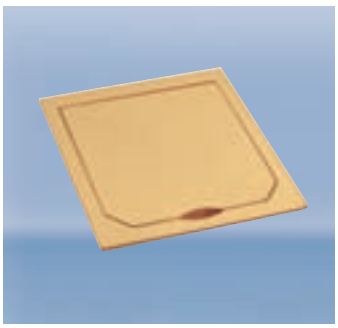

Крышка металлическая
Золото
(0,03-0.05µ, проба 999) матовая
Класс защиты IP41

Номер для заказа	Вес [гр./шт.]	Упаковка, шт.
1471AUM	315	1

Розетка [1)]
Термопласт,
2 кабельных ввода с резьбой M20

Номер для заказа	Вес [гр./шт.]	Упаковка, шт.
1471601	125	1

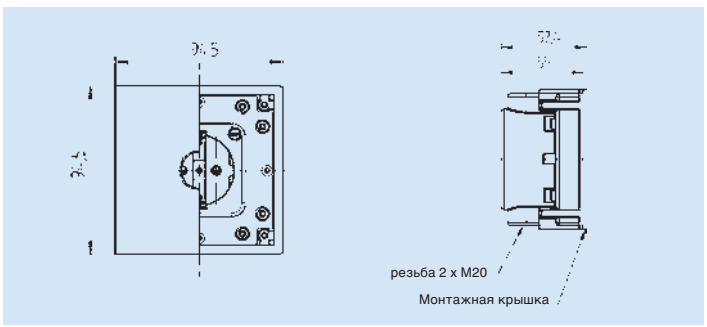

Металлические розетки для монтажа в пол/мебель

112 x 112 мм

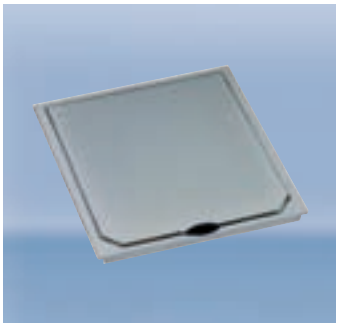

Крышка металлическая
Нержавеющая сталь, матовая
Класс защиты IP41

Номер для заказа	Вес [гр./шт.]	Упаковка, шт.
1632ESM	498	1

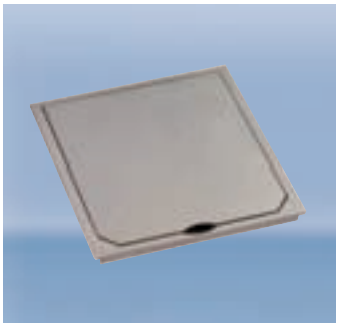

Крышка металлическая
Платина, матовая
Класс защиты IP41

Номер для заказа	Вес [гр./шт.]	Упаковка, шт.
1632PLM	498	1

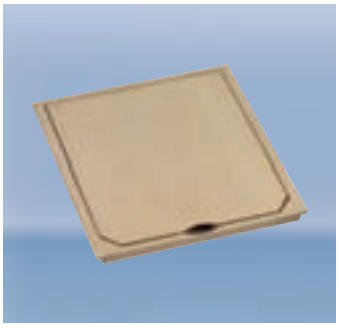

Крышка металлическая
Бронза, матовая [2]
Класс защиты IP41

Номер для заказа	Вес [гр./шт.]	Упаковка, шт.
1632MSM	498	1

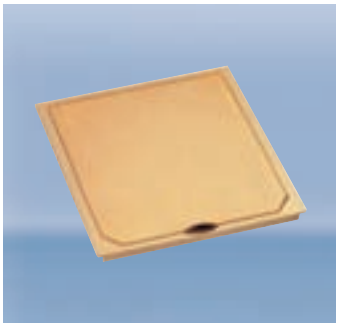

Крышка металлическая
Золото
(0,03-0.05µ, проба 999) матовая
Класс защиты IP41

Номер для заказа	Вес [гр./шт.]	Упаковка, шт.
1632AUM	498	1

Розетка [1]
Термопласт,
4 кабельных ввода с резьбой M20

SCHUKO

Номер для заказа	Вес [гр./шт.]	Упаковка, шт.
1632602	281	1

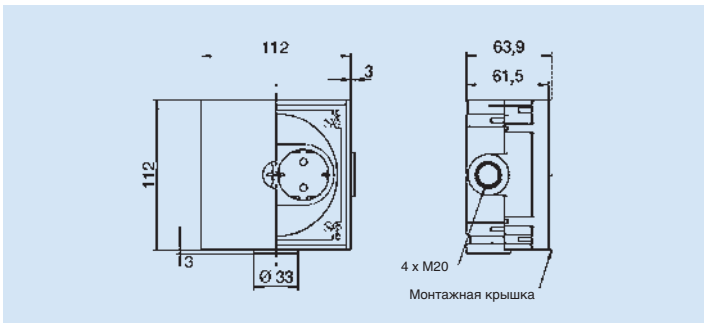

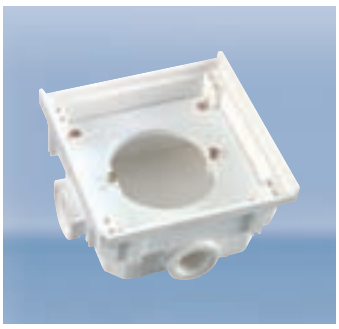

Двойная розетка [1]
Термопласт,
4 кабельных ввода с резьбой M20

Номер для заказа	Вес [гр./шт.]	Упаковка, шт.
1632500	187	1

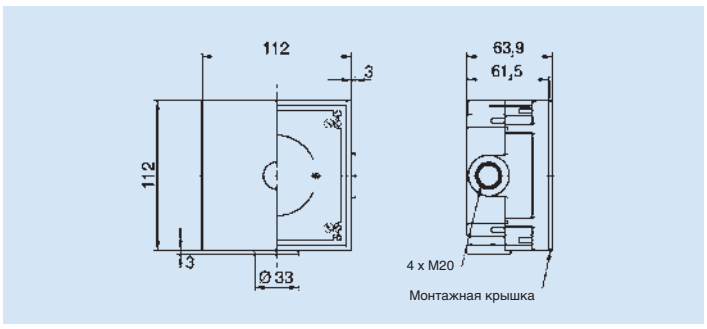

В бокс-адаптер 1632500 возможно установить любые стандартные электрические, телевизионные, компьютерные, Hi-Fi- и телефонные механизмы.

Возможен монтаж нескольких боксов в ряд с помощью соединительных лапок, входящих в комплект поставки.

1) Также в комплект поставки входит монтажная крышка для выравнивания уровня розетки и пола.

2) Внимание, при использовании кислотосодержащих уплотняющих масс возможно окисление металлических поверхностей

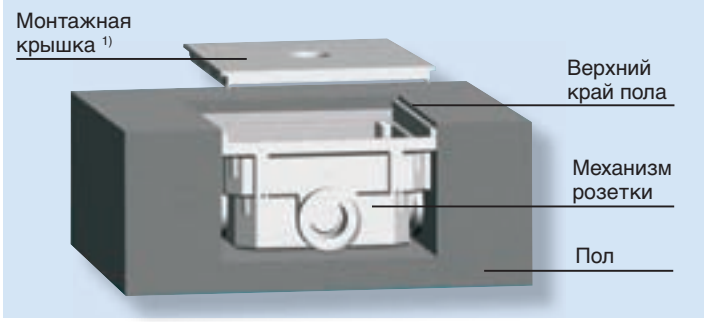

Металлические розетки для скрытого монтажа в пол/мебель

Функциональный дизайн

- **Профессионально, надежно и безопасно**
  Стандартное исполнение с классом защиты IP 41 для общественных и промышленных помещений. Водонепроницаемое исполнение с классами защиты IP 66 и IP 67 для тяжелых условий эксплуатации: в промышленности или под открытым небом.
- **Высокая прочность**
  Ударопрочный корпус, массивная металлическая крышка, устойчивая к истиранию.
- **Функциональное решение**
  Для любых покрытий - паркет, мрамор, плитка, ламинат и т.д. а также подштукатурного монтажа в стены.
- **Подходящее решение для любой сферы применения**
  В бокс-адаптер устанавливаются любые стандартные электрические, телевизионные, компьютерные, Hi-Fi- и телефонные механизмы.

Металлические розетки для скрытого монтажа в пол/мебель

Розетка SCHUKO
Степень защиты IP 41
Крышка- металл, бокс- термопласт,
2 кабельных ввода
с резьбой M20 1471460
с защитными шторками
(защита от детей) 1471461

Цвет	Номер для заказа	Вес [гр./шт.]	Упаковка, шт.
серый	**1471460**	301	1
серый	**1471461**	301	1

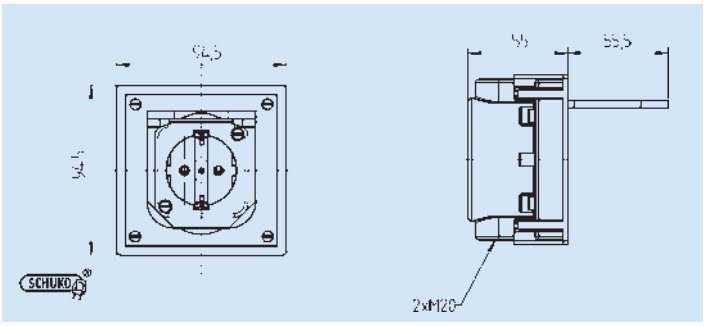

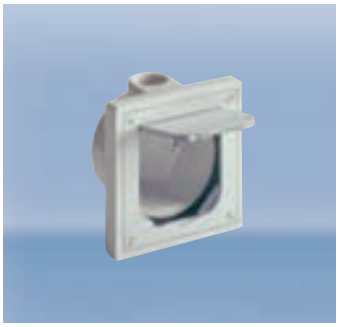

Бокс-адаптер
Степень защиты IP 41
Крышка- металл, бокс- термопласт,
2 кабельных ввода
с резьбой M20

Цвет	Номер для заказа	Вес [гр./шт.]	Упаковка, шт.
серый	**1471497**	250	1

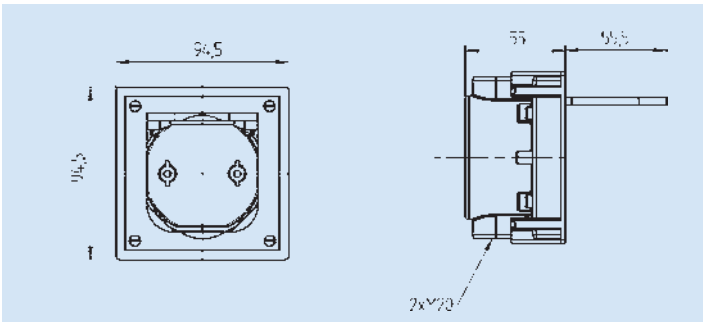

Двойная розетка SCHUKO
Степень защиты IP 41
Крышка- металл, бокс- металл
2 кабельных ввода
с резьбой M20

Цвет	Номер для заказа	Вес [гр./шт.]	Упаковка, шт.
серый	**1632490**	575	1

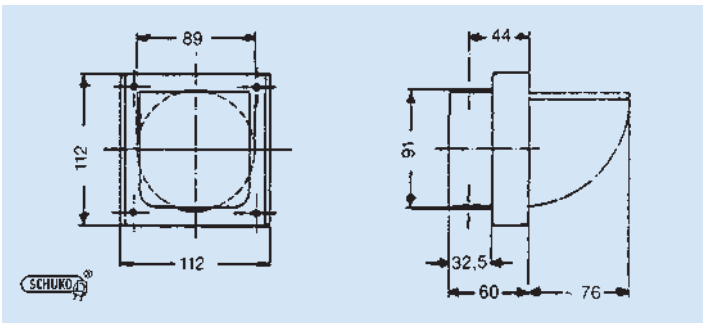

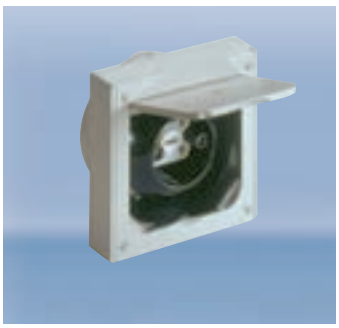

Розетка PERILEX, 16 A
Степень защиты IP 41
Крышка- металл, бокс- металл
2 кабельных ввода
с резьбой M20

Цвет	Номер для заказа	Вес [гр./шт.]	Упаковка, шт.
серый	**2218490**	652	1

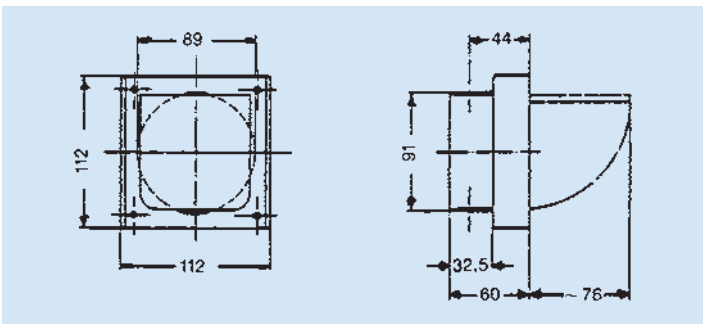

Металлические розетки для скрытого монтажа

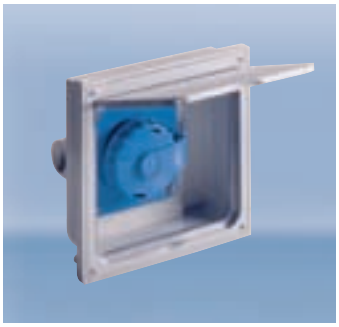

Водонепроницаемая розетка

Для тяжелых условий эксплуатации,
степень защиты IP 66
Крышка- металл, бокс- термопласт
2 кабельных ввода
с резьбой M20

Цвет	**Номер для заказа**	Вес [гр./шт.]	Упаковка, шт.
серый	1471360	740	1

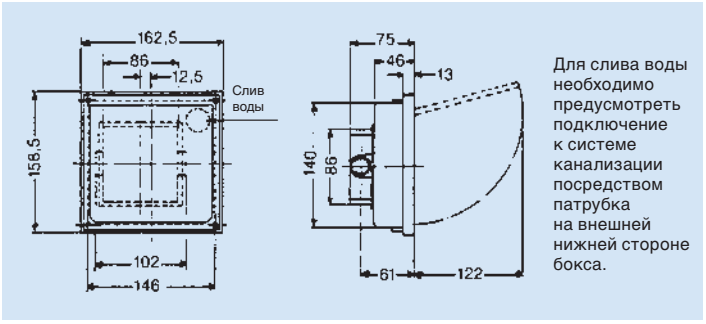

Для слива воды необходимо предусмотреть подключение к системе канализации посредством патрубка на внешней нижней стороне бокса.

Металлические розетки для скрытого монтажа в пол/мебель

Бокс-адаптер для RJ45, TB и телефонных механизмов

Степень защиты IP 41
Крышка- металл, бокс- термопласт,
4 кабельных ввода
с резьбой M20

Цвет	**Номер для заказа**	Вес [гр./шт.]	Упаковка, шт.
серый	1632497	375	1

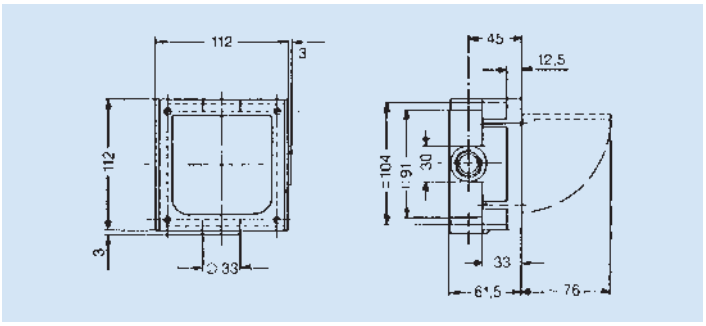

В бокс-адаптер 1632497 возможно установить любые стандартные электрические, телевизионные, компьютерные, Hi-Fi- и телефонные механизмы.

Возможен монтаж нескольких боксов в ряд с помощью соединительных лапок, входящих в комплект поставки.

Устройства Perilex

3-пол.+H+ ⏚, 16 A AC, 400/230 В в соотв. с DIN 49445/46
3-пол.+H+ ⏚, 25 A AC, 400/230 В в соотв. с DIN 49445/46

Вилка 16 A
Дюропласт

Цвет	Номер для заказа	Вес [гр./шт.]	Упаковка, шт.
белый	**2407110**	113	10

Розетка для скрытого монтажа 16 A

Цвет	Номер для заказа	Вес [гр./шт.]	Упаковка, шт.
белый	**2421110**	142	10

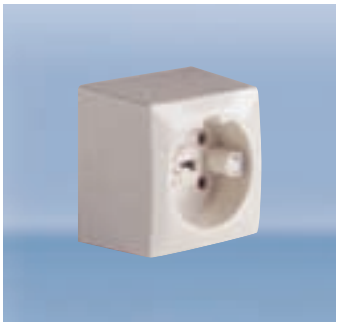

Розетка для установки на поверхность 16 A

Цвет	Номер для заказа	Вес [гр./шт.]	Упаковка, шт.
белый	**2491010**	136	10

Розетка для скрытого монтажа 16 A
Класс защиты IP44
в комплекте с монтажной коробкой

Цвет	Номер для заказа	Вес [гр./шт.]	Упаковка, шт.
белый	**2451510**	234	10

Вилка из натуральной резины 16 A
Класс защиты IP44

Цвет	Номер для заказа	Вес [гр./шт.]	Упаковка, шт.
черный	**2429090**	182	10

Розетка кабельная из натуральной резины 16 A

Цвет	Номер для заказа	Вес [гр./шт.]	Упаковка, шт.
черный	**2489090**	271	10

Вилка 25 A
Дюропласт

Цвет	Номер для заказа	Вес [гр./шт.]	Упаковка, шт.
белый	**2302010**	186	10

Розетка для скрытой установки 25 A
круглая

Установочная коробка 2307100

Цвет	Номер для заказа	Вес [гр./шт.]	Упаковка, шт.
белый	**2303110**	266	10
	2307100	111	20

Розетка для установки на поверхность 25 A
круглая

Цвет	Номер для заказа	Вес [гр./шт.]	Упаковка, шт.
белый	**2300010**	284	10

Подробная техническая информация в электронной версии каталога или в интернете
www.abl-sursum.com/rukat

Розетки для подключения электроприборов (например, электроплит)

Розетки для подключения электроприборов в соотв. с VDE 0606

- **Для скрытого и поверхностного монтажа**
- **Удобное и быстрое подключения кабеля**
- **Подходит к стандартным сериям розеток и выключателей**
- **Подходит в стандартную монтажную коробку**
- **С безвинтовыми клеммами 5 x 2,5 мм²**

Розетки для подключения электроприборов (например, электроплит)

Розетка для подключения электроприборов

Термопласт
для скрытого или поверхностного монтажа
В комплекте с распорками
Клеммы: 5 x 6 мм²

Цвет	Номер для заказа	Вес [гр./шт.]	Упаковка, шт.
белый	**2505210**	90	10

Монтажная плата

для 2505

Цвет	Номер для заказа	Вес [гр./шт.]	Упаковка, шт.
белый	**2505018**	32	10

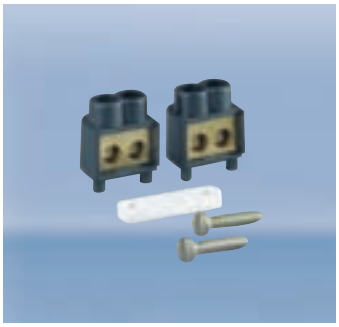

Дополнительные клеммы

2 клеммы: 6 мм²
для 2505010/ 110/ 210

Цвет	Номер для заказа	Вес [гр./шт.]	Упаковка, шт.
черный	**2505ZKS**	14	1

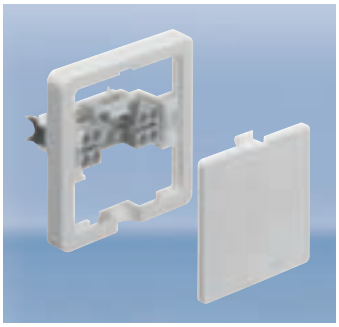

Розетка для подключения электроприборов

Термопласт
для скрытого монтажа
Клеммы: 5 x 2,5 мм²
Очень плоская: всего 11мм от стены!

Цвет	Номер для заказа	Вес [гр./шт.]	Упаковка, шт.
белый	**2506110**	61	10

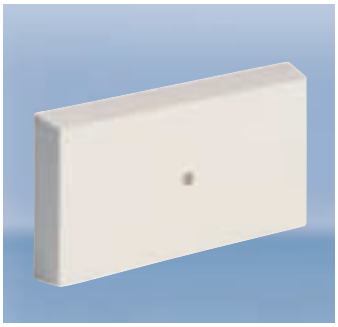

Тройная розетка для подключения электроприборов

для скрытого или поверхностного монтажа, Под дюбель
Клеммы: 5 x 6,0 мм²
7 x 2,5 мм²

Цвет	Номер для заказа	Вес [гр./шт.]	Упаковка, шт.
белый	**2518610**	166	5

Устройства Industrial Ethernet – продуманное и проверенное практикой решение

2 x RJ45 Кат.6 8(8)

Подключение: IDC-технология, посредством прорезания изоляции

	Номер для заказа	Вес [гр./шт.]	Упаковка, шт.
	DG-RJ45	160	1

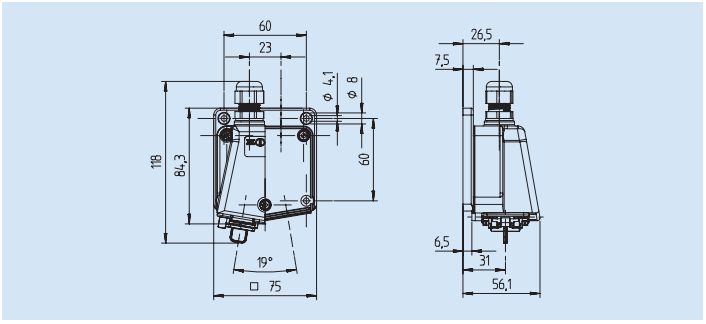

Розетка IP55

1 x RJ45 Кат.6 8(8) RJ45K13 **или**
2 x RJ45 Кат.6 8(8) RJ45K23
Подключение: IDC-технология, посредством прорезания изоляции

	Номер для заказа	Вес [гр./шт.]	Упаковка, шт.
	RJ45K13	70	1
	RJ45K23	100	1

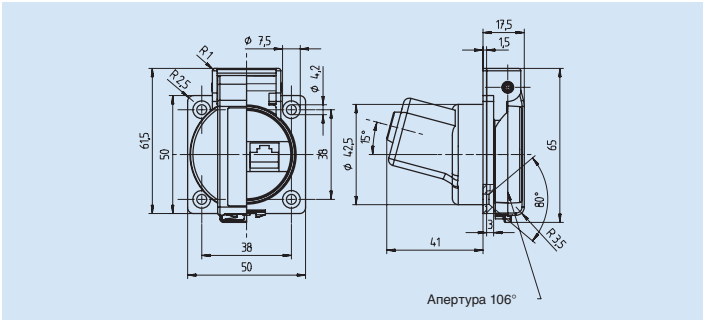

Розетка IP55

1 x RJ45 Кат.6 8(8) RJ45S13 **или**
2 x RJ45 Кат.6 8(8) RJ45S23

	Номер для заказа	Вес [гр./шт.]	Упаковка, шт.
	RJ45S13	70	1
	RJ45S23	100	1

Вилка IP67

RJ45 Кат.6 8(8)
с виброустойчивым замком

	Номер для заказа	Вес [гр./шт.]	Упаковка, шт.
	RJSIP67	35	1

Розетка IP55

Комбинация 1 x RJ45 и 1 x USB

	Номер для заказа	Вес [гр./шт.]	Упаковка, шт.
	RJUSB13	80	1

Розетка IP55

1 x USB USBS13 **или**
2 x USB USBS23
Подключение: интерфейс USB

	Номер для заказа	Вес [гр./шт.]	Упаковка, шт.
	USBS13	50	1
	USBS23	60	1

Энергетическо-информационный куб IP67

1 розетка CEE 5 пол. x 16 A
3 розетки SCHUKO
2 шт. RJ45 Кат. 6 8(8)

	Номер для заказа	Вес [гр./шт.]	Упаковка, шт.
	Z35.0DG	875	1

Широкий ассортимент

Продуманная, испытанная на практике конструкция, практичность, долговечность и высокое качество- это отличительные особенности продукции немецкой компании ABL SURSUM

Промышленные разъемы

Надежные решения	Стр.	40
Таблица положений контакта «земля»	Стр.	43
Вилки	Стр.	44
Угловые вилки	Стр.	45
Вилки для монтажа на поверхность	Стр.	47
Вилки для скрытого монтажа	Стр.	49
Устройства изменения чередования фаз	Стр.	54
Заглушки	Стр.	57
Розетки	Стр.	58
Розетки для монтажа на поверхность	Стр.	61
Розетки с блокировкой и выключателем	Стр.	64
Розетки Комби для монтажа на поверхность	Стр.	66
Фланцевые розетки	Стр.	67
Розетки для монтажа на поверхность/ Розетки для скрытого монтажа	Стр.	76
EventLine (концертно-студийная техника)	Стр.	77
CamoLine (камуфляжный цвет)	Стр.	79
Розетки с блокировкой и выключателем - для установки автоматов/УЗО	Стр. Стр.	82 87
Розетки для установки автоматов/УЗО	Стр.	89
Устройства для рефрижераторных контейнеров	Стр.	90
Устройства для домов на колесах и водных судов	Стр.	93

Надежные решения

Промышленные разъемы марки ABL SURSUM обеспечивает надежные электрические соединения в сложнейших эксплуатационных условиях, тем самым помогая эффективно и безопасно организовать использование машин и оборудования:

- На производстве,
- На строительной площадке,
- В автомастерской,
- На судне или в порту,
- На сцене, в кино- или телестудии и т.д.

Неважно- мороз, жара, агрессивная среда, пыль, грязь, морская вода, ударные нагрузки;
Вы можете положиться на нас!

Мы обеспечиваем надежные связи. С 1912 года.

Высокие температуры

Влага

Агрессивная среда

Кислоты

Вода

Резкая смена температур

Холод

Морская вода

Пыль

Механическая нагрузка

Грязь

Убедительная продуманность

Надежно и прочно

Холод, высокие температуры, влага, агрессивная среда, пыль или грязь- поседневная работа ставит высокие требования к устройствам, обеспечивающим электрические соединения.
Устройства, отвечающие требованиям класса защиты IP67 изготавливаются из высококачественных полимеров-полиамида, поликарбонатов или полистиролов.
Их отличает высокая ударопрочность, эластичность а также высокая химическая устойчивость против большинства аггресивных химических сред. Все устройства отвечают требованиям директивы RoHS 2002/95/EG и не содержат опасных или вредных для здоровья человека веществ, как кадмия, галогенов, хлора, брома, йода, астата и т.п.

В любых погодных условиях

Промышленные разъемы марки ABL SURSUM рассчитаны на работу в любых погодных условиях: в диапазоне температур от –55 °C до +80 °C, во временном промежутке до 60 мин.- до +100 °C, что значительно превышает требования международного IEC/EN 60309 и национальных стандартов.

Стабильная конструкция

Промышленные разъемы марки ABL SURSUM отличает продуманная стабильная конструкция, высокая износостойкость и ударопрочность. Все эти факторы обеспечивают надежность и долговечность эксплуатации.

Промышленные разъемы

в соответствии с IEC 60309, EN 60309, VDE 0623

Полный ассортимент!

В соответствии с нормой VDE 0100-550 для подключения устройств трехфазного переменного тока разрешено использовать только устройства CEE, отвечающие требованиям IEC 60309, EN 60309, VDE 0623.

Исключение составляет использование в быту (например, для подключения плит и прочих мощных бытовых электроприборов), в легкой промышленности, лабораториях и т.д., где зачастую применяются устройства стандарта Perilex на 16 A и 25A, которые также имеются в ассортименте немецкой компании ABL SURSUM.

Положение контакта «земля» и цветовая кодировка

	4 ч	9 ч	6 ч	11 ч	7 ч	5 ч	12 ч	1 ч	10 ч	2 ч	3 ч	8 ч
Частота (Гц)	50-60	50-60	50-60	60	50-60	50-60	50-60	–	100-300	свыше 300 до 500	50-60	
Напряжение (В)	57/100 до 75/130	120/208 до 144/250	200/346 до 240/415	250/400 до 265/460	277/480 до 288/500	347/600 до 400/690		свыше 50	свыше 50	свыше 50	220/380 до 250/440 16 + 32 A 1)	
5-полюсные 3-полюсные + N + ⏚												
Напряжение (В)	100-130	200-250	380-415	440-460	480-500	600-690	Напряж. после разделительного транформатора*		свыше 50	свыше 50	380-440 только для 16 + 32 A 1)	
4-полюсные 3-полюсные + ⏚												
Напряжение (В)	100-130	380-415	200-250		480-500	277*	Напряж. после разделительного транформатора*		*		свыше 50 до 250 DC	свыше 250 DC
3-полюсные 2-полюсные + ⏚												
	Устройства 63 A + 125 A оснащены блок-контактом											

Для устройств на сверхнизкое напряжение до 50 В и частот до 500 Гц

	–	12 ч	4 ч	2 ч	3 ч	11 ч	10 ч					
Частота (Гц)	50-60	50-60	100-200	300	400	свыше 400 до 500	DC					
Напряжение (В)	20-25	40-50	40-50	до 50	до 50	до 50	до 50					
2-полюсные												
3-полюсные												

*) Эти версии не регламентируются вышеназванными стандартами

1) только для рефрижераторных контейнеров

Вилки кабельные

в соответствии с IEC 60309, EN 60309, VDE 0623

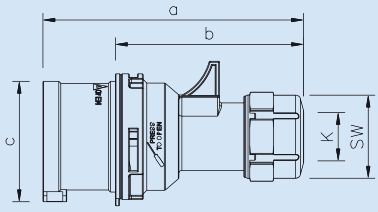

Количество полюсов	3	4	5	3	4	5
Амп.	16			32		
a	118	124	131	146	146	152
b	82	88	95	100	100	106
c	47	53	61	63	63	70
K	6-15	6-15	8-16	10-20	10-20	12-22
SW	38	38	42	50	50	50
Вес [гр./шт.]	104	127	150	181	200	230

Вилки кабельные

Брызгозащищенные IP44
- Винтовые клеммы
- Быстрый монтаж turn2fix

Все модификации кабельных вилок имеются также в исполнении с **никелированными контактами** для сложных эксплуатационных условий.

Для заказа добавьте к номеру требуемого артикула букву „V“ вместо „S“, например S31V10.

turn2fix

Напряжение		110 В~	230 В~	400 В~	440 В~	500 В~	>50-500 В~	>50-500 В~	
Частота		50/60 Гц	50/60 Гц	50/60 Гц	50/60 Гц	50/60 Гц	100-300 Гц	301-500 Гц	
Модификация		4ч	3p = 6ч 4p/5p = 9ч	3p = 9ч 4p/5p = 6ч	11ч	7ч	10ч	2ч	
Амп.	**Кол-во полюсов**	**Номер для заказа**	**Номер для заказа**	**Номер для заказа**	**Номер для заказа**	**Номер для заказа**	**Номер для заказа**	**Номер для заказа**	**Упаковка, шт.**
16	3	S31S10	**S31S20**	S31S30		S31S50	S31S80	S31S90	**10**
16	4	S41S10	S41S20	**S41S30**	S41S40	S41S50	S41S80	S41S90	**10**
16	5	S51S10	S51S20	**S51S30**		S51S50	S51S80	S51S90	**10**
32	3	S32S10	**S32S20**	S32S30		S32S50	S32S80	S32S90	**10**
32	4	S42S10	S42S20	**S42S30**	S42S40	S42S50	S42S80	S42S90	**10**
32	5	S52S10	S52S20	**S52S30**		S52S50	S52S80	S52S90	**10**

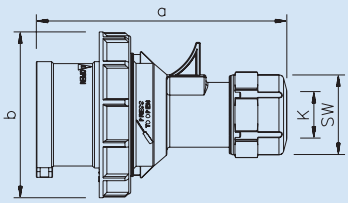

Количество полюсов	3	4	5	3	4	5
Амп.	16			32		
a	118	124	131	146	146	152
b	71	79	87	93	93	100
K	6-15	6-15	8-16	10-20	10-20	12-22
SW	38	38	42	50	50	50
Вес [гр./шт.]	122	147	172	210	230	263

Вилки кабельные

Водонепроницаемые IP67
- Винтовые клеммы
- Быстрый монтаж turn2fix

Все модификации кабельных вилок имеются также в исполнении с **никелированными контактами** для сложных эксплуатационных условий.

Для заказа добавьте к номеру требуемого артикула букву „V“ вместо „S“, например S31V15.

turn2fix

Напряжение		110 В~	230 В~	400 В~	440 В~	500 В~	>50-500 В~	>50-500 В~	
Частота		50/60 Гц	50/60 Гц	50/60 Гц	50/60 Гц	50/60 Гц	100-300 Гц	301-500 Гц	
Модификация		4ч	3p = 6ч 4p/5p = 9ч	3p = 9ч 4p/5p = 6ч	11ч	7ч	10ч	2ч	
Амп.	**Кол-во полюсов**	**Номер для заказа**	**Номер для заказа**	**Номер для заказа**	**Номер для заказа**	**Номер для заказа**	**Номер для заказа**	**Номер для заказа**	**Упаковка, шт.**
16	3	S31S15	**S31S25**	S31S35		S31S55	S31S85	S31S95	**10**
16	4	S41S15	S41S25	S41S35	S41S45	S41S55	S41S85	S41S95	**10**
16	5	S51S15	S51S25	**S51S35**		S51S55	S51S85	S51S95	**10**
32	3	S32S15	S32S25	S32S35		S32S55	S32S85	S32S95	**10**
32	4	S42S15	S42S25	S42S35	S42S45	S42S55	S42S85	S42S95	**10**
32	5	S52S15	S52S25	**S52S35**		S52S55	S52S85	S52S95	**10**

Вилки кабельные

в соответствии с IEC 60309, EN 60309, VDE 0623

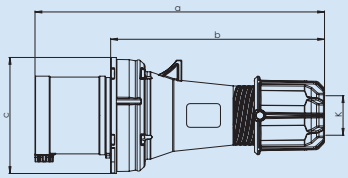

Количество полюсов	3	4	5
Амп.	63		
a	257	257	257
b	190	190	190
c	102	102	102
K	14,5-36	14,5-36	14,5-36
Вес [гр./шт.]	500	549	603

Вилки кабельные

Брызгозащищенные IP44

- Никелированные штыревые контакты
- Блок-контакт
- Винтовые клеммы

Напряжение		110 В~	230 В~	400 В~	440 В~	500 В~	>50-500 В~	>50-500 В~	
Частота		50/60 Гц	50/60 Гц	50/60 Гц	50/60 Гц	50/60 Гц	100-300 Гц	301-500 Гц	
Модификация		4ч	3р = 6ч 4р/5р = 9ч	3р = 9ч 4р/5р = 6ч	11ч	7ч	10ч	2ч	
Амп.	Кол-во полюсов	Номер для заказа	Номер для заказа	Номер для заказа	Номер для заказа	Номер для заказа	Номер для заказа	Номер для заказа	Упаковка, шт.
63	3	S33S10	S33S20	S33S30		S33S50	S33S80	S33S90	2
63	4	S43S10	S43S20	S43S30	S43S40	S43S50	S43S80	S43S90	2
63	5	S53S10	S53S20	**S53S30**		S53S50	S53S80	S53S90	2

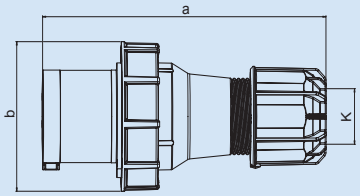

Количество полюсов	3	4	5
Амп.	125		
a	270	270	270
b	131	131	131
K	22,5-50	22,5-50	22,5-50
Вес [гр./шт.]	1318	1433	1545

Вилки кабельные

Водонепроницаемые IP67

- Никелированные штыревые контакты
- Блок-контакт
- Винтовые клеммы

Напряжение		110 В~	230 В~	400 В~	440 В~	500 В~	>50-500 В~	>50-500 В~	
Частота		50/60 Гц	50/60 Гц	50/60 Гц	50/60 Гц	50/60 Гц	100-300 Гц	301-500 Гц	
Модификация		4ч	3р = 6ч 4р/5р = 9ч	3р = 9ч 4р/5р = 6ч	11ч	7ч	10ч	2ч	
Амп.	Кол-во полюсов	Номер для заказа	Номер для заказа	Номер для заказа	Номер для заказа	Номер для заказа	Номер для заказа	Номер для заказа	Упаковка, шт.
125	3	S34S15	S34S25	S34S35		S34S55	S34S85	S34S95	2
125	4	S44S15	S44S25	S44S35	S44S45	S44S55	S44S85	S44S95	2
125	5	S54S15	S54S25	**S54S35**		S54S55	S54S85	S54S95	2

Вилки кабельные угловые

в соответствии с IEC 60309, EN 60309, VDE 0623

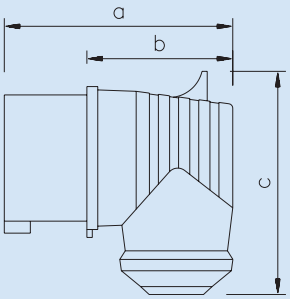

Количество полюсов	5
Амп.	16
a	101
b	65
c	98
Вес [гр./шт.]	180

Вилки кабельные угловые

Брызгозащищенные IP44
- Компактный кабельный ввод
- Винтовые клеммы

Все модификации кабельных вилок имеются также в исполнении с **никелированными контактами** для сложных эксплуатационных условий.

Для заказа добавьте к номеру требуемого артикула букву „V“ вместо „S“, например S51V32.

Напряжение		400 В~	
Частота		50/60 Гц	
Модификация		3р = 9ч 4р/5р = 6ч	
Амп.	**Кол-во полюсов**	**Номер для заказа**	**Упаковка, шт.**
16	5	S51S32	10

Вилки для монтажа на поверхность

в соответствии с IEC 60309, EN 60309, VDE 0623

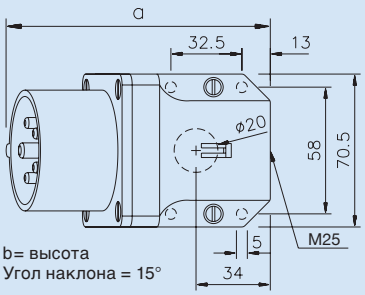

b= высота
Угол наклона = 15°

Количество полюсов	3	4	5	3	4	5
Амп.	16			32		
a	121	121	123	131	131	132
b	76	76	79	83	83	86
Вес [гр./шт.]	176	195	213	231	251	274

Вилки для монтажа на поверхность

Брызгозащищенные IP44

- Возможно подключение кабеля снизу или сверху, шлейф

Все модификации кабельных вилок имеются также в исполнении с **никелированными контактами** для сложных эксплуатационных условий. Для заказа добавьте к номеру требуемого артикула букву „V“ вместо „S“, например G31V10.

Напряжение		110 В~	230 В~	400 В~	500 В~	>50-500 В~	>50-500 В~	
Частота		50/60 Гц	50/60 Гц	50/60 Гц	50/60 Гц	100-300 Гц	301-500 Гц	
Модификация		4ч	3p = 6ч 4p/5p = 9ч	3p = 9ч 4p/5p = 6ч	7ч	10ч	2ч	
Амп.	Кол-во полюсов	Номер для заказа	Номер для заказа	Номер для заказа	Номер для заказа	Номер для заказа	Номер для заказа	Упаковка, шт.
16	3	G31S10	**G31S20**	G31S30	G31S50	G31S80	G31S90	10
16	4	G41S10	G41S20	G41S30	G41S50	G41S80	G41S90	10
16	5	G51S10	G51S20	**G51S30**	G51S50	G51S80	G51S90	10
32	3	G32S10	G32S20	G32S30	G32S50	G32S80	G32S90	10
32	4	G42S10	G42S20	G42S30	G42S50	G42S80	G42S90	10
32	5	G52S10	G52S20	**G52S30**	G52S50	G52S80	G52S90	10

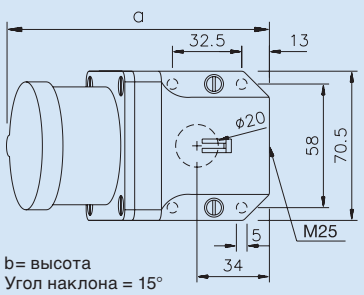

b= высота
Угол наклона = 15°

Количество полюсов	3	4	5	3	4	5
Амп.	16			32		
a	128	128	128	137	137	140
b	92	94	97	100	100	103
Вес [гр./шт.]	240	252	271	290	310	336

Вилки для монтажа на поверхность

Брызгозащищенные IP44

- С самозакрывающейся защитной крышкой и дополнительной прокладкой
- Возможно подключение кабеля снизу или сверху, шлейф

Все модификации кабельных вилок имеются также в исполнении с **никелированными контактами** для сложных эксплуатационных условий. Для заказа добавьте к номеру требуемого артикула букву „V“ вместо „S“, например G31V11.

Напряжение		110 В~	230 В~	400 В~	500 В~	>50-500 В~	>50-500 В~	
Частота		50/60 Гц	50/60 Гц	50/60 Гц	50/60 Гц	100-300 Гц	301-500 Гц	
Модификация		4ч	3p = 6ч 4p/5p = 9ч	3p = 9ч 4p/5p = 6ч	7ч	10ч	2ч	
Амп.	Кол-во полюсов	Номер для заказа	Номер для заказа	Номер для заказа	Номер для заказа	Номер для заказа	Номер для заказа	Упаковка, шт.
16	3	G31S11	G31S21	G31S31	G31S51	G31S81	G31S91	10
16	4	G41S11	G41S21	G41S31	G41S51	G41S81	G41S91	10
16	5	G51S11	G51S21	G51S31	G51S51	G51S81	G51S91	10
32	3	G32S11	G32S21	G32S31	G32S51	G32S81	G32S91	10
32	4	G42S11	G42S21	G42S31	G42S51	G42S81	G42S91	10
32	5	G52S11	G52S21	G52S31	G52S51	G52S81	G52S91	10

Вилки для монтажа на поверхность

в соответствии с IEC 60309, EN 60309, VDE 0623

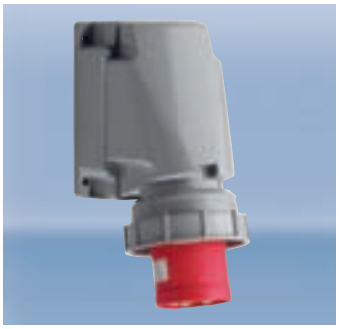

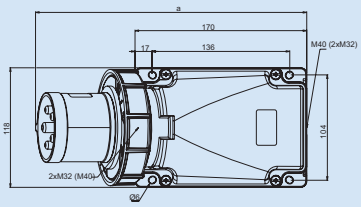

b= высота, Угол наклона = 15°

Количество полюсов	3	4	5
Амп.	63		
a	271	271	271
b	175	175	175
Вес [гр./шт.]	812	864	914

Вилки для монтажа на поверхность

Водонепроницаемые IP67

- Никелированные штыревые контакты
- Блок-контакт
- Винтовые клеммы
- Возможно подключение кабеля снизу или сверху, шлейф
- Возможен поворот корпуса на 180°
- С заглушкой

Защитные крышки см. на стр. 57

Напряжение		110 В~	230 В~	400 В~	500 В~	>50-500 В~	>50-500 В~	
Частота		50/60 Гц	50/60 Гц	50/60 Гц	50/60 Гц	100-300 Гц	301-500 Гц	
Модификация		4ч	3p = 6ч 4p/5p = 9ч	3p = 9ч 4p/5p = 6ч	7ч	10ч	2ч	
Амп.	Кол-во полюсов	Номер для заказа	Номер для заказа	Номер для заказа	Номер для заказа	Номер для заказа	Номер для заказа	Упаковка, шт.
63	3	G33S15	G33S25	G33S35	G33S55	G33S85	G33S95	2
63	4	G43S15	G43S25	G43S35	G43S55	G43S85	G43S95	2
63	5	G53S15	G53S25	**G53S35**	G53S55	G53S85	G53S95	2

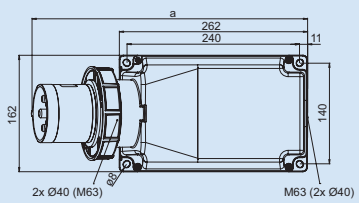

b= высота, Угол наклона = 15°

Количество полюсов	3	4	5
Амп.	125		
a	387	387	387
b	209	209	209
Вес [гр./шт.]	1760	1800	1840

Вилки для монтажа на поверхность

Водонепроницаемые IP67

- Никелированные штыревые контакты
- Блок-контакт
- Винтовые клеммы
- Возможно подключение кабеля снизу или сверху, шлейф
- Возможен поворот корпуса на 180°
- С заглушкой

Защитные крышки см. на стр. 57

Напряжение		110 В~	230 В~	400 В~	500 В~	>50-500 В~	>50-500 В~	
Частота		50/60 Гц	50/60 Гц	50/60 Гц	50/60 Гц	100-300 Гц	301-500 Гц	
Модификация		4ч	3p = 6ч 4p/5p = 9ч	3p = 9ч 4p/5p = 6ч	7ч	10ч	2ч	
Амп.	Кол-во полюсов	Номер для заказа	Номер для заказа	Номер для заказа	Номер для заказа	Номер для заказа	Номер для заказа	Упаковка, шт.
125	3	G34S15	G34S25	G34S35	G34S55	G34S85	G34S95	1
125	4	G44S15	G44S25	G44S35	G44S55	G44S85	G44S95	1
125	5	G54S15	G54S25	G54S35	G54S55	G54S85	G54S95	1

Вилки для скрытого монтажа

в соответствии с IEC 60309, EN 60309, VDE 0623

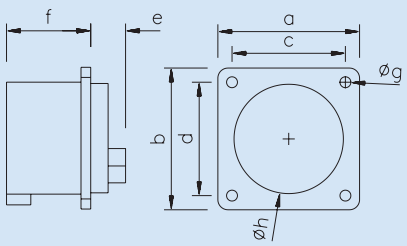

Количество полюсов	5	5
Амп.	16	32
a и b	75	75
c и d	60	60
e	26	30
f	42	50
g	5	5
h	54	55
Вес [гр./шт.]	120	181

Вилки для скрытого монтажа

Брызгозащищенные IP44
- Винтовые клеммы

Все модификации имеются также в исполнении с **никелированными контактами** для сложных эксплуатационных условий.
Для заказа добавьте к номеру требуемого артикула букву „V“ вместо „S“, например A51V14.

Напряжение		110 В~	230 В~	400 В~	500 В~	>50-500 В~	>50-500 В~	
Частота		50/60 Гц	50/60 Гц	50/60 Гц	50/60 Гц	100-300 Гц	301-500 Гц	
Модификация		4ч	3р = 6ч 4р/5р = 9ч	3р = 9ч 4р/5р = 6ч	7ч	10ч	2ч	
Амп.	Кол-во полюсов	Номер для заказа	Номер для заказа	Номер для заказа	Номер для заказа	Номер для заказа	Номер для заказа	Упаковка, шт.
16	5	A51S14	A51S24	**A51S34**	A51S54	A51S84	A51S94	10
32	5	A52S14	A52S24	**A52S34**	A52S54	A52S84	A52S94	10

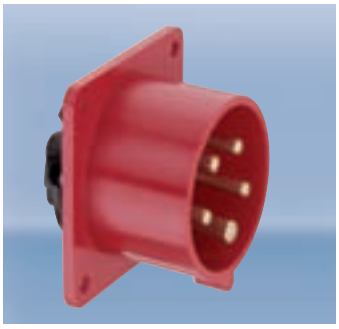

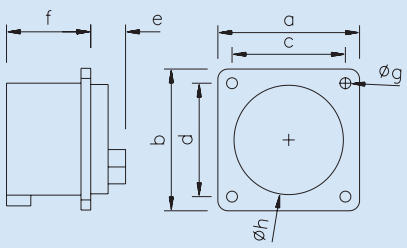

Количество полюсов	3	4	5	3	4	5
Амп.	16			32		
a и b	70	70	70	75	70	70
c и d	56	56	56	56	56	56
e	25	25	26	30	30	30
f	41	41	42	50	50	50
g	5	5	5	5	5	5
h	43	43	55	55	55	55
Вес [гр./шт.]	87	100	112	140	160	178

Вилки для скрытого монтажа

Брызгозащищенные IP44
- Винтовые клеммы

Все модификации имеются также в исполнении с **никелированными контактами** для сложных эксплуатационных условий.
Для заказа добавьте к номеру требуемого артикула букву „V“ вместо „S“, например A31V12.

Напряжение		110 В~	230 В~	400 В~	500 В~	>50-500 В~	>50-500 В~	
Частота		50/60 Гц	50/60 Гц	50/60 Гц	50/60 Гц	100-300 Гц	301-500 Гц	
Модификация		4ч	3р = 6ч 4р/5р = 9ч	3р = 9ч 4р/5р = 6ч	7ч	10ч	2ч	
Амп.	Кол-во полюсов	Номер для заказа	Номер для заказа	Номер для заказа	Номер для заказа	Номер для заказа	Номер для заказа	Упаковка, шт.
16	3	A31S12	A31S22	A31S32	A31S52	A31S82	A31S92	10
16	4	A41S12	A41S22	A41S32	A41S52	A41S82	A41S92	10
16	5	A51S12	A51S22	A51S32	A51S52	A51S82	A51S92	10
32	3	A32S12	A32S22	A32S32	A32S52	A32S82	A32S92	10
32	4	A42S12	A42S22	A42S32	A42S52	A42S82	A42S92	10
32	5	A52S12	A52S22	A52S32	A52S52	A52S82	A52S92	10

Вилки для скрытого монтажа

в соответствии с IEC 60309, EN 60309, VDE 0623

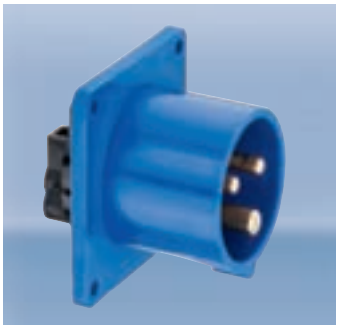

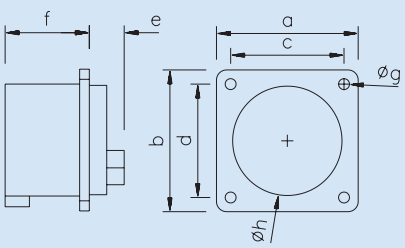

Количество полюсов	3	4	5
Амп.	16		
a и b	60	60	60
c и d	50	50	50
e	25	25	26
f	41	41	42
g	4,5	4,5	4,5
h	43	43	54
Вес [гр./шт.]	82	95	112

Вилки для скрытого монтажа

Брызгозащищенные IP44
- Винтовые клеммы

Все модификации имеются также в исполнении с **никелированными контактами** для сложных эксплуатационных условий.
Для заказа добавьте к номеру требуемого артикула букву „V“ вместо „S“, например A31V13.

Напряжение		110 В~	230 В~	400 В~	500 В~	>50-500 В~	>50-500 В~	
Частота		50/60 Гц	50/60 Гц	50/60 Гц	50/60 Гц	100-300 Гц	301-500 Гц	
Модификация		4ч	3р = 6ч 4р/5р = 9ч	3р = 9ч 4р/5р = 6ч	7ч	10ч	2ч	
Амп.	**Кол-во полюсов**	**Номер для заказа**	**Номер для заказа**	**Номер для заказа**	**Номер для заказа**	**Номер для заказа**	**Номер для заказа**	**Упаковка, шт.**
16	3	A31S13	**A31S23**	A31S33	A31S53	A31S83	A31S93	10
16	4	A41S13	A41S23	A41S33	A41S53	A41S83	A41S93	10
16	5	A51S13	A51S23	A51S33	A51S53	A51S83	A51S93	10

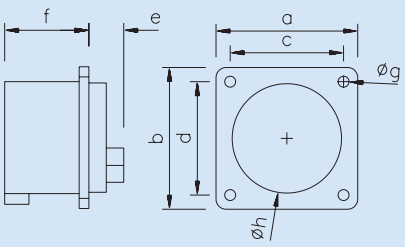

Количество полюсов	3	4
Амп.	16	
a и b	56	56
c и d	48	48
e	25	25
f	41	41
g	4,5	4,5
h	43	43
Вес [гр./шт.]	75	91

Вилки для скрытого монтажа

Брызгозащищенные IP44
- Винтовые клеммы

Все модификации имеются также в исполнении с **никелированными контактами** для сложных эксплуатационных условий.
Для заказа добавьте к номеру требуемого артикула букву „V“ вместо „S“, например A31V14.

Напряжение		110 В~	230 В~	400 В~	500 В~	>50-500 В~	>50-500 В~	
Частота		50/60 Гц	50/60 Гц	50/60 Гц	50/60 Гц	100-300 Гц	301-500 Гц	
Модификация		4ч	3р = 6ч 4р/5р = 9ч	3р = 9ч 4р/5р = 6ч	7ч	10ч	2ч	
Амп.	**Кол-во полюсов**	**Номер для заказа**	**Номер для заказа**	**Номер для заказа**	**Номер для заказа**	**Номер для заказа**	**Номер для заказа**	**Упаковка, шт.**
16	3	A31S14	A31S24	A31S34	A31S54	A31S84	A31S94	10
16	4	A41S14	A41S24	A41S34	A41S54	A41S84	A41S94	10

Вилки для монтажа на поверхность

в соответствии с IEC 60309, EN 60309, VDE 0623

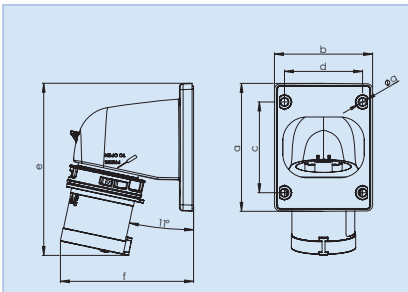

Количество полюсов	3	4	5	3	4	5
Амп.	16			32		
a	86	86	100	100	100	100
b	66	66	90	90	90	90
c	61	61	85	85	85	85
d	53	53	77	77	77	77
e	116	117	153	163	163	164
f	90	93	98	100	100	103
g	5	5	5	5	5	5
Вес [гр./шт.]	129	143	187	200	220	244

Вилки для монтажа на поверхность

Брызгозащищенные IP44
- Винтовые клеммы
- Быстрый монтаж turn2fix

Все модификации имеются также в исполнении с **никелированными контактами** для сложных эксплуатационных условий.

Для заказа добавьте к номеру требуемого артикула букву „V“ вместо „S“, например A31V11.

turn2fix

Напряжение		110 В~	230 В~	400 В~	500 В~	>50-500 В~	>50-500 В~	
Частота		50/60 Гц	50/60 Гц	50/60 Гц	50/60 Гц	100-300 Гц	301-500 Гц	
Модификация		4ч	3р = 6ч 4р/5р = 9ч	3р = 9ч 4р/5р = 6ч	7ч	10ч	2ч	
Амп.	Кол-во полюсов	Номер для заказа	Номер для заказа	Номер для заказа	Номер для заказа	Номер для заказа	Номер для заказа	Упаковка, шт.
16	3	A31S11	A31S21	A31S31	A31S51	A31S81	A31S91	10
16	4	A41S11	A41S21	A41S31	A41S51	A41S81	A41S91	10
16	5	A51S11	A51S21	A51S31	A51S51	A51S81	A51S91	10
32	3	A32S11	A32S21	A32S31	A32S51	A32S81	A32S91	10
32	4	A42S11	A42S21	A42S31	A42S51	A42S81	A42S91	10
32	5	A52S11	A52S21	A52S31	A52S51	A52S81	A52S91	10

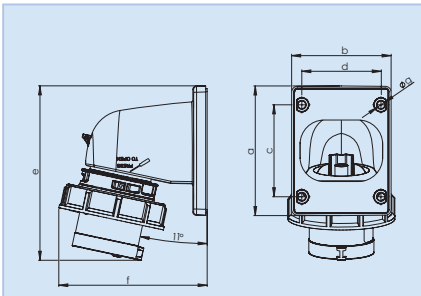

Количество полюсов	3	4	5	3	4	5
Амп.	16			32		
a	86	86	100	100	100	100
b	66	66	90	90	90	90
c	61	61	85	85	85	85
d	53	53	77	77	77	77
e	116	117	153	163	163	164
f	99	103	107	110	110	114
g	5	5	5	5	5	5
Вес [гр./шт.]	146	165	212	231	251	275

Вилки для монтажа на поверхность

Водонепроницаемые IP67
- Винтовые клеммы
- Быстрый монтаж turn2fix

Все модификации имеются также в исполнении с **никелированными контактами** для сложных эксплуатационных условий.

Для заказа добавьте к номеру требуемого артикула букву „V“ вместо „S“, например A31V16.

turn2fix

Напряжение		110 В~	230 В~	400 В~	500 В~	>50-500 В~	>50-500 В~	
Частота		50/60 Гц	50/60 Гц	50/60 Гц	50/60 Гц	100-300 Гц	301-500 Гц	
Модификация		4ч	3р = 6ч 4р/5р = 9ч	3р = 9ч 4р/5р = 6ч	7ч	10ч	2ч	
Амп.	Кол-во полюсов	Номер для заказа	Номер для заказа	Номер для заказа	Номер для заказа	Номер для заказа	Номер для заказа	Упаковка, шт.
16	3	A31S16	A31S26	A31S36	A31S56	A31S86	A31S96	10
16	4	A41S16	A41S26	A41S36	A41S56	A41S86	A41S96	10
16	5	A51S16	A51S26	A51S36	A51S56	A51S86	A51S96	10
32	3	A32S16	A32S26	A32S36	A32S56	A32S86	A32S96	10
32	4	A42S16	A42S26	A42S36	A42S56	A42S86	A42S96	10
32	5	A52S16	A52S26	A52S36	A52S56	A52S86	A52S96	10

Вилки для монтажа на поверхность

в соответствии с IEC 60309, EN 60309, VDE 0623

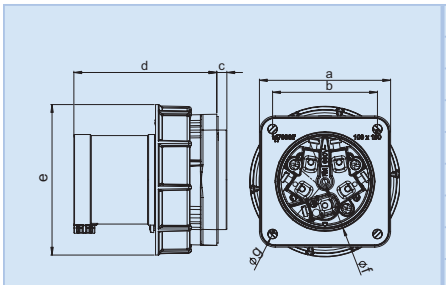

Количество полюсов	3	4	5	3	4	5
Амп.	63			125		
a	100	100	100	120	120	120
b	80	80	80	100	100	100
c	8	8	8	13	13	13
d	109	109	109	118	118	118
e	115	115	115	131	131	131
f	77	77	77	95	95	95
g	7	7	7	7	7	7
Вес [гр./шт.]	479	531	581	786	896	1003

Вилки для монтажа на поверхность

Водонепроницаемые IP67
- Никелированные штыревые контакты
- Блок-контакт
- Винтовые клеммы

Защитные крышки см. на стр. 57

IP44 по запросу

Напряжение		110 В~	230 В~	400 В~	500 В~	>50-500 В~	>50-500 В~	
Частота		50/60 Гц	50/60 Гц	50/60 Гц	50/60 Гц	100-300 Гц	301-500 Гц	
Модификация		4ч	3p = 6ч 4p/5p = 9ч	3p = 9ч 4p/5p = 6ч	7ч	10ч	2ч	
Амп.	Кол-во полюсов	Номер для заказа	Номер для заказа	Номер для заказа	Номер для заказа	Номер для заказа	Номер для заказа	Упаковка, шт.
63	3	A33S17	A33S27	A33S37	A33S57	A33S87	A33S97	2
63	4	A43S17	A43S27	A43S37	A43S57	A43S87	A43S97	2
63	5	A53S17	A53S27	**A53S37**	A53S57	A53S87	A53S97	2
125	3	A34S17	A34S27	A34S37	A34S57	A34S87	A34S97	2
125	4	A44S17	A44S27	A44S37	A44S57	A44S87	A44S97	2
125	5	A54S17	A54S27	A54S37	A54S57	A54S87	A54S97	2

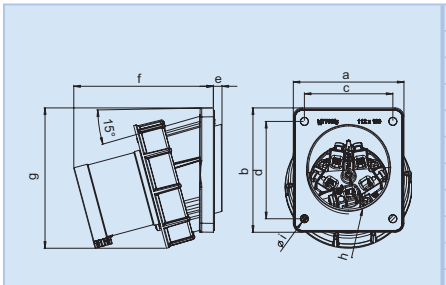

Количество полюсов	3	4	5	3	4	5
Амп.	63			125		
a	100	100	100	120	120	120
b	112	112	112	130	130	130
c	80	80	80	100	100	100
d	88	88	88	108	108	108
e	8	8	8	8	8	8
f	127	127	127	139	139	139
g	127	127	127	145	145	145
h	80	80	80	80	80	80
i	7	7	7	7	7	7
Вес [гр./шт.]	515	566	617	833	942	1050

Вилки для монтажа на поверхность, 15°

Водонепроницаемые IP67
- Никелированные штыревые контакты
- Блок-контакт
- Винтовые клеммы

Защитные крышки см. на стр. 57

Напряжение		110 В~	230 В~	400 В~	500 В~	>50-500 В~	>50-500 В~	
Частота		50/60 Гц	50/60 Гц	50/60 Гц	50/60 Гц	100-300 Гц	301-500 Гц	
Модификация		4ч	3p = 6ч 4p/5p = 9ч	3p = 9ч 4p/5p = 6ч	7ч	10ч	2ч	
Амп.	Кол-во полюсов	Номер для заказа	Номер для заказа	Номер для заказа	Номер для заказа	Номер для заказа	Номер для заказа	Упаковка, шт.
63	3	A33S15	A33S25	A33S35	A33S55	A33S85	A33S95	2
63	4	A43S15	A43S25	A43S35	A43S55	A43S85	A43S95	2
63	5	A53S15	A53S25	A53S35	A53S55	A53S85	A53S95	2
125	3	A34S15	A34S25	A34S35	A34S55	A34S85	A34S95	2
125	4	A44S15	A44S25	A44S35	A44S55	A44S85	A44S95	2
125	5	A54S15	A54S25	A54S35	A54S55	A54S85	A54S95	2

Вилки для монтажа на поверхность

в соответствии с IEC 60309, EN 60309, VDE 0623

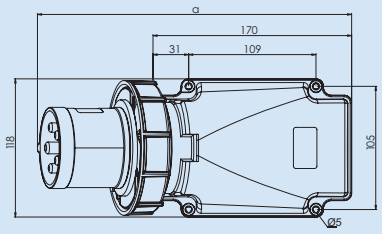

Количество полюсов	3	4	5
Амп.	63		
a	271	271	271
b	124	124	124
Вес [гр./шт.]	670	722	772

Вилки для монтажа на поверхность

Водонепроницаемые IP67

- Никелированные штыревые контакты
- Блок-контакт
- Винтовые клеммы
- Подключение кабеля сзади
- Фланцевая прокладка в комплекте

Защитные крышки см. на стр. 57

Напряжение		110 В~	230 В~	400 В~	500 В~	>50-500 В~	>50-500 В~	
Частота		50/60 Гц	50/60 Гц	50/60 Гц	50/60 Гц	100-300 Гц	301-500 Гц	
Модификация		4ч	3р = 6ч 4р/5р = 9ч	3р = 9ч 4р/5р = 6ч	7ч	10ч	2ч	
Амп.	Кол-во полюсов	Номер для заказа	Номер для заказа	Номер для заказа	Номер для заказа	Номер для заказа	Номер для заказа	Упаковка, шт.
63	3	A33S16	A33S26	A33S36	A33S56	A33S86	A33S96	2
63	4	A43S16	A43S26	A43S36	A43S56	A43S86	A43S96	2
63	5	A53S16	A53S26	A53S36	A53S56	A53S86	A53S96	2

Устройства изменения чередования фаз

в соответствии с IEC 60309, EN 60309, VDE 0623

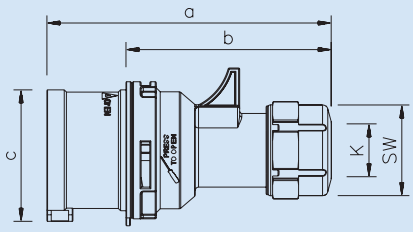

Количество полюсов	4	5	4	5
Амп.	16		32	
a	124	131	146	152
b	88	95	100	106
c	53	61	63	70
K	6-15	8-16	10-20	12-22
SW	38	42	50	50
Вес [гр./шт.]	122	156	190	232

Устройства изменения чередования фаз

Брызгозащищенные IP44
Водонепроницаемые IP67

- Винтовые клеммы
- Быстрый монтаж turn2fix
- Никелированные штыревые контакты

turn2fix

Напряжение		230 В~	400 В~	Класс защиты	
Частота		50/60 Гц	50/60 Гц		
Модификация		3р = 6ч 4р/5р = 9ч	3р = 9ч 4р/5р = 6ч		
Амп.	**Кол-во полюсов**	**Номер для заказа**	**Номер для заказа**	**IP**	**Упаковка, шт.**
16	4	S41S20P	S41S30P	44	10
16	4	S41S25P	S41S35P	67	10
16	5		**S51S30P**	44	10
16	5		S51S35P	67	10
32	4	S42S20P	S42S30P	44	10
32	4	S42S25P	S42S35P	67	10
32	5		**S52S30P**	44	10
32	5		S52S35P	67	10

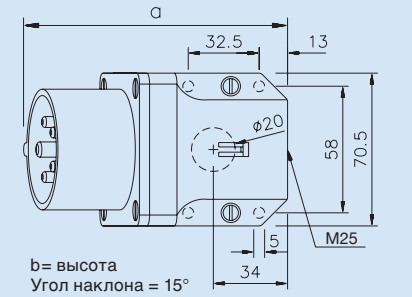

Количество полюсов	5	5
Амп.	16	32
a	123	132
b	79	86
M	25	25
Вес [гр./шт.]	215	280

Устройства изменения чередования фаз для монтажа на поверхность

Брызгозащищенные IP44

- Винтовые клеммы
- Ввод кабеля сверху или снизу
- Никелированные штыревые контакты

Напряжение		400 В~	Компактное	
Частота		50/60 Гц		
Модификация		3р = 9ч 4р/5р = 6ч		
Амп.	**Кол-во полюсов**	**Номер для заказа**		**Упаковка, шт.**
16	5	**G51S30P**		10
16	5	G51S31P	С защитной крышкой	10
32	5	**G52S30P**		10
32	5	G52S31P	С защитной крышкой	10

Устройства изменения чередования фаз

в соответствии с IEC 60309, EN 60309, VDE 0623

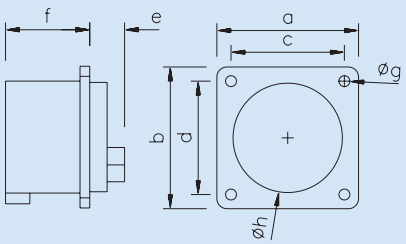

Количество полюсов	5	5
Амп.	16	32
a и b	70	70
c и d	56	56
e	26	30
f	42	50
g	5	5
h	55	55
Вес [гр./шт.]	112	178

Устройства изменения чередования фаз для монтажа на поверхность

Брызгозащищенные IP44
- Винтовые клеммы
- Никелированные штыревые контакты

Напряжение		400 В~	
Частота		50/60 Гц	
Модификация		3р = 9ч 4р/5р = 6ч	
Амп.	**Кол-во полюсов**	**Номер для заказа**	**Упаковка, шт.**
16	5	A51S32P	10
32	5	A52S32P	10

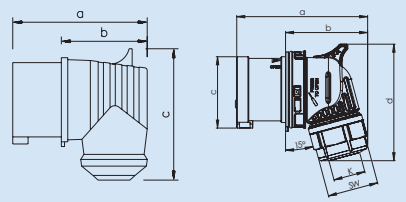

Исполнение turn2fix

Количество полюсов	5	4
Амп.	16	16 (turn2fix)
a	101	98
b	65	62
c	98	53
d	-	87
K	-	6-15
SW	-	38
Вес [гр./шт.]	146	130

Устройства изменения чередования фаз

Брызгозащищенные IP44
- Винтовые клеммы
- Никелированные штыревые контакты

Устройства изменения чередования фаз

Брызгозащищенные IP44
Водонепроницаемые IP67
- Винтовые клеммы
- Быстрый монтаж turn2fix
- Никелированные штыревые контакты

Напряжение		230 В~	400 В~	Класс защиты		
Частота		50/60 Гц	50/60 Гц			
Модификация		3р = 6ч 4р/5р = 9ч	3р = 9ч 4р/5р = 6ч			
Амп.	**Кол-во полюсов**	**Номер для заказа**	**Номер для заказа**	**IP**		**Упаковка, шт.**
16	5		S51S32P	44	Компактный кабельный ввод	10
16	4	S41S22P	S41S32P	44	Исполнение turn2fix	10
16	4	S41S27P	S41S37P	67	Исполнение turn2fix	10

Устройства изменения чередования фаз

в соответствии с IEC 60309, EN 60309, VDE 0623

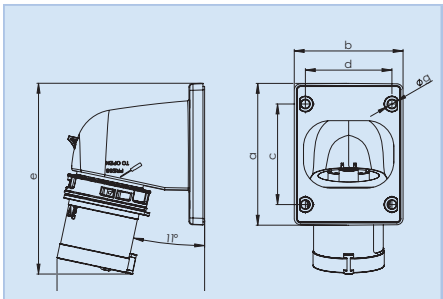

Количество полюсов	4	5	4	5
Амп.	16		32	
a	86	100	100	100
b	66	90	90	90
c	61	85	85	85
d	53	77	77	77
e	117	153	163	164
f	93	98	100	103
g	5	5	5	5
Вес [гр./шт.]	143	187	220	244

Устройства изменения чередования фаз для монтажа на поверхность

Брызгозащищенные IP44
Водонепроницаемые IP67

- Винтовые клеммы
- Быстрый монтаж turn2fix
- Никелированные штыревые контакты

turn2fix

Напряжение		230 В~	400 В~	Класс защиты	
Частота		50/60 Гц	50/60 Гц		
Модификация		3p = 6ч 4p/5p = 9ч	3p = 9ч 4p/5p = 6ч		
Амп.	**Кол-во полюсов**	**Номер для заказа**	**Номер для заказа**	**IP**	**Упаковка, шт.**
16	4	A41S21P	A41S31P	44	10
16	4	A41S26P	A41S36P	67	10
16	5		A51S31P	44	10
16	5		A51S36P	67	10
32	4	A42S21P	A42S31P	44	10
32	4	A42S26P	A42S36P	67	10
32	5		A52S31P	44	10
32	5		A52S36P	67	10

Защитные заглушки

Защитные заглушки для устройств 16 А и 32 А

- для всех типов вилок, в т.ч. питающих
- надежная защита контактов от грязи и пыли

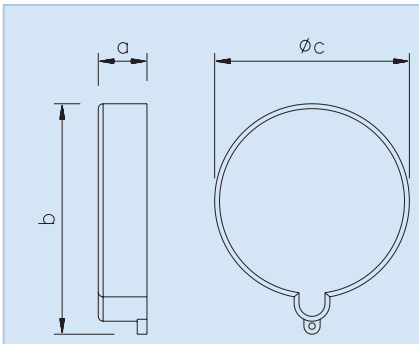

Количество полюсов	3	4	5	3	4	5
Амп.	16			32		
a	15	15	15	15	15	15
b	56	63	71	71	71	79
c	48	54	61	61	61	67
Вес [гр./шт.]	10	12	14	14	14	16
Номер для заказа	VD0163	VD0164	VD0165	VD0323	VD0323	VD0325

Защитные заглушки для устройств 63 А и 125 А

- для всех типов вилок, в т.ч. питающих
- надежная защита контактов от грязи и пыли

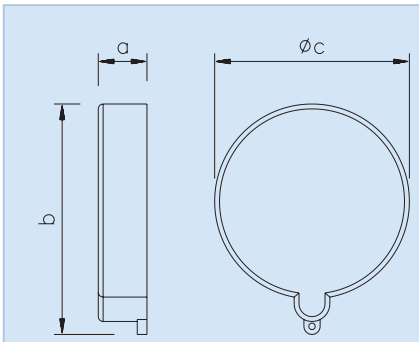

Количество полюсов	3	4	5	3	4	5
Амп.	63			125		
a	21	21	21	21	21	21
b	82	82	82	93	93	93
c	73	73	73	86	86	86
Вес [гр./шт.]	21	21	21	25	25	25
Номер для заказа	VD0633	VD0633	VD0633	VD1253	VD1253	VD1253

Защитные заглушки для устройств 16 А и 32 А

- для вилок на 63 А и 125 А, в т.ч. питающих
- надежная защита контактов от коррозии, обеспечивается класс защиты IP67
- надежная защита контактов от грязи и пыли

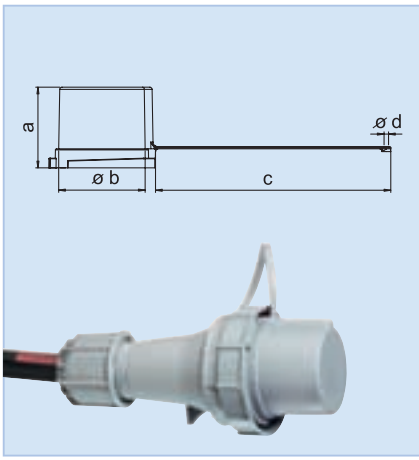

Количество полюсов	3	4	5	3	4	5
Амп.	63			125		
a	72	72	72	82	82	82
b	78	78	78	91	91	91
c	211	211	211	205	205	205
d	4	4	4	5	5	5
Вес [гр./шт.]	75	75	75	98	98	98
Номер для заказа	WS0633	WS0633	WS0633	WS1253	WS1253	WS1253

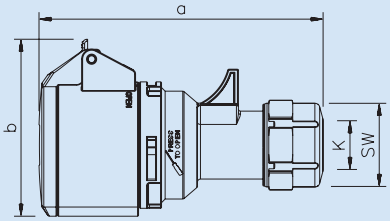

Количество полюсов	3	4	5	3	4	5
Амп.	16			32		
a	129	135	142	159	159	165
b	76	80	89	92	92	98
K	6-15	6-15	8-16	10-20	10-20	12-22
SW	38	38	42	50	50	50
Вес [гр./шт.]	137	161	183	225	244	278

Кабельные розетки

Брызгозащищенные IP44
- Винтовые клеммы
- Быстрый монтаж turn2fix

Все модификации кабельных розеток имеются также в исполнении с **никелированными контактами** для сложных эксплуатационных условий.

Для заказа добавьте к номеру требуемого артикула букву „V“ вместо „S“, например K31V10.

turn2fix

Напряжение		110 В~	230 В~	400 В~	440 В~	500 В~	>50-500 В~	>50-500 В~	
Частота		50/60 Гц	50/60 Гц	50/60 Гц	50/60 Гц	50/60 Гц	100-300 Гц	301-500 Гц	
Модификация		4ч	3р = 6ч 4р/5р = 9ч	3р = 9ч 4р/5р = 6ч	11ч	7ч	10ч	2ч	
Амп.	Кол-во полюсов	Номер для заказа	Номер для заказа	Номер для заказа	Номер для заказа	Номер для заказа	Номер для заказа	Номер для заказа	Упаковка, шт.
16	3	K31S10	**K31S20**	K31S30		K31S50	K31S80	K31S90	10
16	4	K41S10	K41S20	**K41S30**	K41S40	K41S50	K41S80	K41S90	10
16	5	K51S10	K51S20	**K51S30**		K51S50	K51S80	K51S90	10
32	3	K32S10	**K32S20**	K32S30		K32S50	K32S80	K32S90	10
32	4	K42S10	K42S20	**K42S30**	K42S40	K42S50	K42S80	K42S90	10
32	5	K52S10	K52S20	**K52S30**		K52S50	K52S80	K52S90	10

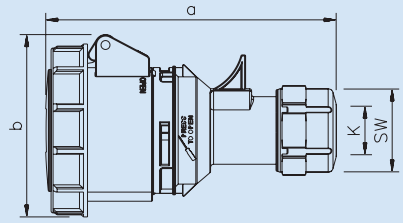

Количество полюсов	3	4	5	3	4	5
Амп.	16			32		
a	133	139	145	162	162	168
b	78	84	92	96	96	102
K	6-15	6-15	8-16	10-20	10-20	12-22
SW	38	38	42	50	50	50
Вес [гр./шт.]	156	185	215	266	285	323

Кабельные розетки

Водонепроницаемые IP67
- Винтовые клеммы
- Быстрый монтаж turn2fix

Все модификации кабельных розеток имеются также в исполнении с **никелированными контактами** для сложных эксплуатационных условий.

Для заказа добавьте к номеру требуемого артикула букву „V“ вместо „S“, например K31V15.

turn2fix

Напряжение		110 В~	230 В~	400 В~	440 В~	500 В~	>50-500 В~	>50-500 В~	
Частота		50/60 Гц	50/60 Гц	50/60 Гц	50/60 Гц	50/60 Гц	100-300 Гц	301-500 Гц	
Модификация		4ч	3р = 6ч 4р/5р = 9ч	3р = 9ч 4р/5р = 6ч	11ч	7ч	10ч	2ч	
Амп.	Кол-во полюсов	Номер для заказа	Номер для заказа	Номер для заказа	Номер для заказа	Номер для заказа	Номер для заказа	Номер для заказа	Упаковка, шт.
16	3	K31S15	K31S25	K31S35		K31S55	K31S85	K31S95	10
16	4	K41S15	K41S25	K41S35	K41S45	K41S55	K41S85	K41S95	10
16	5	K51S15	K51S25	**K51S35**		K51S55	K51S85	K51S95	10
32	3	K32S15	K32S25	K32S35		K32S55	K32S85	K32S95	10
32	4	K42S15	K42S25	K42S35	K42S45	K42S55	K42S85	K42S95	10
32	5	K52S15	K52S25	**K52S35**		K52S55	K52S85	K52S95	10

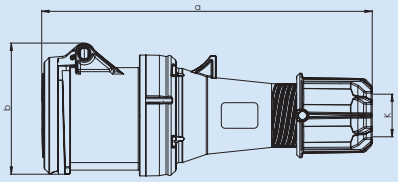

Количество полюсов	3	4	5
Амп.	63		
a	269	269	269
b	107	107	107
K	14,5-36	14,5-36	14,5-36
Вес [гр./шт.]	626	677	727

Кабельные розетки

Брызгозащищенные IP44
- Никелированные штыревые контакты
- С блок-контактом
- Винтовые клеммы

Напряжение		110 В~	230 В~	400 В~	440 В~	500 В~	>50-500 В~	>50-500 В~	
Частота		50/60 Гц	50/60 Гц	50/60 Гц	50/60 Гц	50/60 Гц	100-300 Гц	301-500 Гц	
Модификация		4ч	3р = 6ч 4р/5р = 9ч	3р = 9ч 4р/5р = 6ч	11ч	7ч	10ч	2ч	
Амп.	**Кол-во полюсов**	**Номер для заказа**	**Номер для заказа**	**Номер для заказа**	**Номер для заказа**	**Номер для заказа**	**Номер для заказа**	**Номер для заказа**	**Упаковка, шт.**
63	3	K33S10	K33S20	K33S30		K33S50	K33S80	K33S90	2
63	4	K43S10	K43S20	K43S30	K43S40	K43S50	K43S80	K43S90	2
63	5	K53S10	K53S20	**K53S30**		K53S50	K53S80	K53S90	2

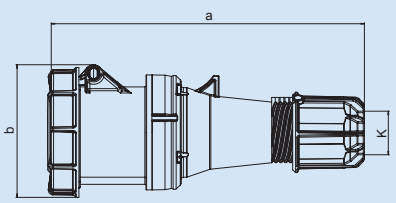

Количество полюсов	3	4	5
Амп.	63		
a	269	269	269
b	114	114	114
K	14,5-36	14,5-36	14,5-36
Вес [гр./шт.]	669	720	770

Кабельные розетки

Водонепроницаемые IP67
- Никелированные штыревые контакты
- С блок-контактом
- Винтовые клеммы

Напряжение		110 В~	230 В~	400 В~	440 В~	500 В~	>50-500 В~	>50-500 В~	
Частота		50/60 Гц	50/60 Гц	50/60 Гц	50/60 Гц	50/60 Гц	100-300 Гц	301-500 Гц	
Модификация		4ч	3р = 6ч 4р/5р = 9ч	3р = 9ч 4р/5р = 6ч	11ч	7ч	10ч	2ч	
Амп.	**Кол-во полюсов**	**Номер для заказа**	**Номер для заказа**	**Номер для заказа**	**Номер для заказа**	**Номер для заказа**	**Номер для заказа**	**Номер для заказа**	**Упаковка, шт.**
63	3	K33S15	K33S25	K33S35		K33S55	K33S85	K33S95	2
63	4	K43S15	K43S25	K43S35	K43S45	K43S55	K43S85	K43S95	2
63	5	K53S15	K53S25	**K53S35**		K53S55	K53S85	K53S95	2

Кабельные розетки

в соответствии с IEC 60309, EN 60309, VDE 0623

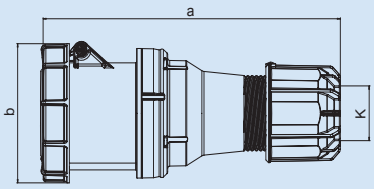

Количество полюсов	3	4	5
Амп.	125		
a	287	287	287
b	124	124	124
K	22,5-50	22,5-50	22,5-50
Вес [гр./шт.]	1054	1158	1250

Кабельные розетки

Водонепроницаемые IP67

- Никелированные штыревые контакты
- С блок-контактом
- Винтовые клеммы

Напряжение		110 В~	230 В~	400 В~	440 В~	500 В~	>50-500 В~	>50-500 В~	
Частота		50/60 Гц	50/60 Гц	50/60 Гц	50/60 Гц	50/60 Гц	100-300 Гц	301-500 Гц	
Модификация		4ч	3р = 6ч 4р/5р = 9ч	3р = 9ч 4р/5р = 6ч	11ч	7ч	10ч	2ч	
Амп.	**Кол-во полюсов**	**Номер для заказа**	**Номер для заказа**	**Номер для заказа**	**Номер для заказа**	**Номер для заказа**	**Номер для заказа**	**Номер для заказа**	**Упаковка, шт.**
125	**3**	K34S15	K34S25	K34S35		K34S55	K34S85	K34S95	**2**
125	**4**	K44S15	K44S25	K44S35	K44S45	K44S55	K44S85	K44S95	**2**
125	**5**	K54S15	K54S25	**K54S35**		K54S55	K54S85	K54S95	**2**

Розетки для монтажа на поверхность

в соответствии с IEC 60309, EN 60309, VDE 0623

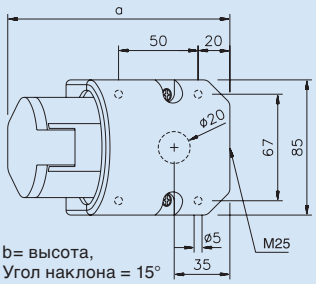

b= высота,
Угол наклона = 15°

Количество полюсов	3	4	5	3	4	5
Амп.	16			32		
a	140	141	139	152	152	153
b	89	92	97	100	100	105
M	25	25	25	25	25	25
Вес [гр./шт.]	228	248	258	279	295	324

Розетки для монтажа на поверхность

Брызгозащищенные IP44
- Винтовые клеммы
- Подключение кабеля снизу или сзади

Все модификации розеток для монтажа на поверхность имеются также в исполнении с **никелированными контактами** для сложных эксплуатационных условий.

Для заказа добавьте к номеру требуемого артикула букву „V“ вместо „S“, например D31V11.

Напряжение		110 В~	230 В~	400 В~	500 В~	>50-500 В~	>50-500 В~	
Частота		50/60 Гц	50/60 Гц	50/60 Гц	50/60 Гц	100-300 Гц	301-500 Гц	
Модификация		4ч	3p = 6ч 4p/5p = 9ч	3p = 9ч 4p/5p = 6ч	7ч	10ч	2ч	
Амп.	Кол-во полюсов	Номер для заказа	Номер для заказа.	Номер для заказа	Номер для заказа	Номер для заказа.	Номер для заказа	Упаковка, шт.
16	3	D31S11	**D31S21**	D31S31	D31S51	D31S81	D31S91	10
16	4	D41S11	D41S21	**D41S31**	D41S51	D41S81	D41S91	10
16	5	D51S11	D51S21	**D51S31**	D51S51	D51S81	D51S91	10
32	3	D32S11	**D32S21**	D32S31	D32S51	D32S81	D32S91	10
32	4	D42S11	D42S21	**D42S31**	D42S51	D42S81	D42S91	10
32	5	D52S11	D52S21	**D52S31**	D52S51	D52S81	D52S91	10

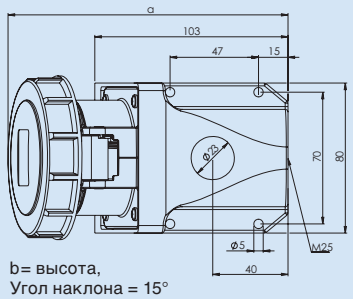

b= высота,
Угол наклона = 15°

Количество полюсов	3	4	5	3	4	5
Амп.	16			32		
a	147	149	150	161	161	162
b	96	99	102	108	108	110
M	25	25	25	25	25	25
Вес [гр./шт.]	231	252	276	316	320	256

Розетки для монтажа на поверхность

Водонепроницаемые IP67
- Винтовые клеммы
- Возможно подключение кабеля снизу или сверху, шлейф
- Заглушки в комплекте

Все модификации розеток для монтажа на поверхность имеются также в исполнении с **никелированными контактами** для сложных эксплуатационных условий.

Для заказа добавьте к номеру требуемого артикула букву „V“ вместо „S“, например D31V15.

Напряжение		110 В~	230 В~	400 В~	440 В~	500 В~	>50-500 В~	>50-500 В~	
Частота		50/60 Гц	50/60 Гц	50/60 Гц	50/60 Гц	50/60 Гц	100-300 Гц	301-500 Гц	
Модификация		4ч	3p = 6ч 4p/5p = 9ч	3p = 9ч 4p/5p = 6ч	11ч	7ч	10ч	2ч	
Амп.	Кол-во полюсов	Номер для заказа	Номер для заказа	Номер для заказа	Номер для заказа	Номер для заказа	Номер для заказа	Номер для заказа	Упаковка, шт.
16	3	D31S15	**D31S25**	D31S35		D31S55	D31S85	D31S95	5
16	4	D41S15	D41S25	D41S35	D41S45	D41S55	D41S85	D41S95	5
16	5	D51S15	D51S25	**D51S35**		D51S55	D51S85	D51S95	5
32	3	D32S15	D32S25	D32S35		D32S55	D32S85	D32S95	5
32	4	D42S15	D42S25	D42S35	D42S45	D42S55	D42S85	D42S95	5
32	5	D52S15	D52S25	D52S35		D52S55	D52S85	D52S95	5

Розетки для монтажа на поверхность

в соответствии с IEC 60309, EN 60309, VDE 0623

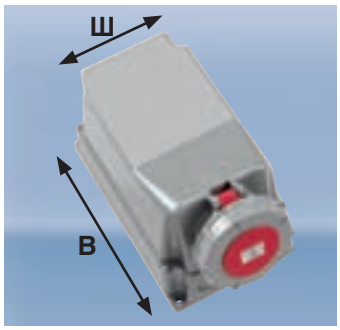

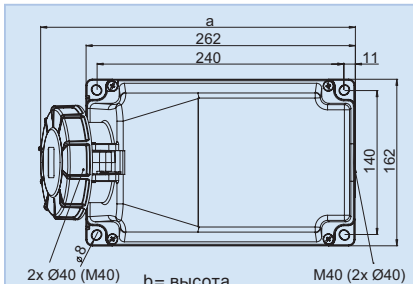

Количество полюсов	3	4	5
Амп.	63		
a	306	306	306
b	195	195	195
Вес [гр./шт.]	1354	1403	1459

Розетки для монтажа на поверхность

Водонепроницаемые IP67
Размеры: ширина x высота x глубина = 160 x 260 x 190 мм
Резьбовые заглушки 1 x M40 вверху, 2 x M40 внизу

- Никелированные штыревые контакты
- С блок-контактом
- Винтовые клеммы
- Возможно подключение кабеля снизу или сверху, шлейф
- Возможен поворот корпуса на 180°

Брызгозащищенные IP44
по запросу

Напряжение		110 В~	230 В~	400 В~	440 В~	500 В~	>50-500 В~	>50-500 В~	
Частота		50/60 Гц	50/60 Гц	50/60 Гц	50/60 Гц	50/60 Гц	100-300 Гц	301-500 Гц	
Модификация		4ч	3р = 6ч 4р/5р = 9ч	3р = 9ч 4р/5р = 6ч	11ч	7ч	10ч	2ч	
Амп.	Кол-во полюсов	Номер для заказа	Номер для заказа	Номер для заказа	Номер для заказа	Номер для заказа	Номер для заказа	Номер для заказа	Упаковка, шт.
63	3	D33S17	D33S27	D33S37		D33S57	D33S87	D33S97	2
63	4	D43S17	D43S27	D43S37	D43S47	D43S57	D43S87	D43S97	2
63	5	D53S17	D53S27	D53S37		D53S57	D53S87	D53S97	2

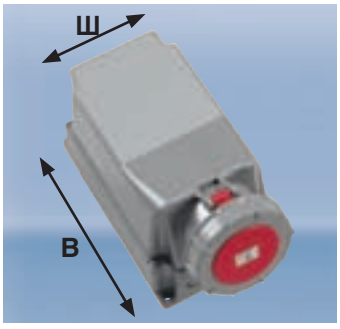

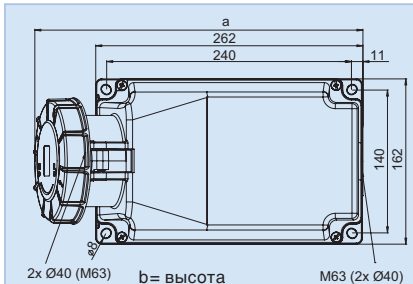

Количество полюсов	3	4	5
Амп.	125		
a	322	322	322
b	205	205	205
Вес [гр./шт.]	1850	1900	1950

Розетки для монтажа на поверхность

Водонепроницаемые IP67

* Размеры: ширина x высота x глубина = 160 x 201 x 260 мм
Резьбовые заглушки 1 x Ø50 вверху, 2 x Ø40 внизу
** Размеры: ширина x высота x глубина = 160 x 201 x 260 мм
Резьбовые заглушки 1 x M63 вверху, 2 x Ø40 внизу

- Никелированные штыревые контакты
- С блок-контактом
- Винтовые клеммы
- Возможно подключение кабеля снизу или сверху, шлейф
- Возможен поворот корпуса на 180°

Напряжение		110 В~	230 В~	400 В~	440 В~	500 В~	>50-500 В~	>50-500 В~	
Частота		50/60 Гц	50/60 Гц	50/60 Гц	50/60 Гц	50/60 Гц	100-300 Гц	301-500 Гц	
Модификация		4ч	3р = 6ч 4р/5р = 9ч	3р = 9ч 4р/5р = 6ч	11ч	7ч	10ч	2ч	
Амп.	Кол-во полюсов	Номер для заказа	Номер для заказа	Номер для заказа	Номер для заказа	Номер для заказа	Номер для заказа	Номер для заказа	Упаковка, шт.
125 *	3	D34S17	D34S27	D34S37		D34S57	D34S87	D34S97	1
125 **	4	D44S17	D44S27	D44S37	D44S47	D44S57	D44S87	D44S97	1
125 **	5	D54S17	D54S27	D54S37		D54S57	D54S87	D54S97	1

Розетки для монтажа на поверхность

в соответствии с IEC 60309, EN 60309, VDE 0623

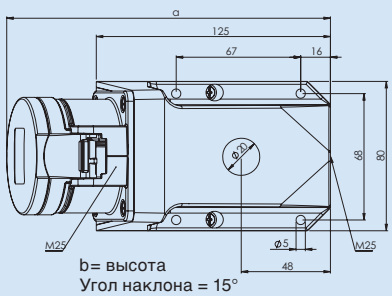

Количество полюсов	3	4	5	3	4	5
Амп.	16			32		
a	171	172	170	182	182	183
b	127	130	135	135	135	144
M	2 x 25	2 x 25	2 x 25	2 x 25	2 x 25	2 x 25
Вес [гр./шт.]	314	334	344	380	392	434

Розетки для монтажа на поверхность

Брызгозащищенные IP44
- Винтовые клеммы
- шлейф
- Ввод кабеля сверху или снизу

Все модификации розеток для монтажа на поверхность имеются также в исполнении с **никелированными контактами** для сложных эксплуатационных условий.

Для заказа добавьте к номеру требуемого артикула букву „V“ вместо „S“, например D31V12.

Напряжение		110 В~	230 В~	400 В~	440 В~	500 В~	>50-500 В~	>50-500 В~	
Частота		50/60 Гц	50/60 Гц	50/60 Гц	50/60 Гц	50/60 Гц	100-300 Гц	301-500 Гц	
Модификация		4ч	3p = 6ч 4p/5p = 9ч	3p = 9ч 4p/5p = 6ч	11ч	7ч	10ч	2ч	
Амп.	Кол-во полюсов	Номер для заказа	Номер для заказа	Номер для заказа	Номер для заказа	Номер для заказа	Номер для заказа	Номер для заказа	Упаковка, шт.
16	3	D31S12	**D31S22**	D31S32		D31S52	D31S82	D31S92	5
16	4	D41S12	D41S22	D41S32		D41S52	D41S82	D41S92	5
16	5	D51S12	D51S22	**D51S32**		D51S52	D51S82	D51S92	5
32	3	D32S12	D32S22	D32S32		D32S52	D32S82	D32S92	5
32	4	D42S12	D42S22	D42S32	D42S42	D42S52	D42S82	D42S92	5
32	5	D52S12	D52S22	**D52S32**		D52S52	D52S82	D52S92	5

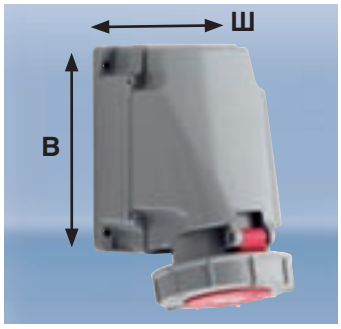

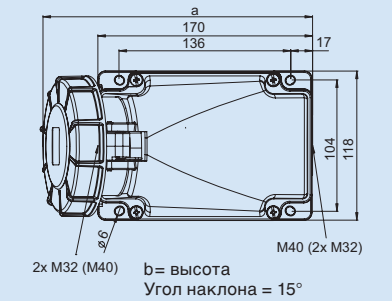

Количество полюсов	3	4	5
Амп.	63		
a	213	213	213
b	173	173	173
Вес [гр./шт.]	811	858	914

Розетки для монтажа на поверхность

Водонепроницаемые IP67
Размеры: ширина x высота x глубина = 118 x 170 x 172 мм
Резьбовые заглушки 1 x M40 вверху, 2 x M32 внизу

- Никелированные штыревые контакты
- С блок-контактом
- Винтовые клеммы
- Возможно подключение кабеля снизу или сверху, шлейф
- Возможен поворот корпуса на 180°

Брызгозащищенные IP44 по запросу

Напряжение		110 В~	230 В~	400 В~	440 В~	500 В~	>50-500 В~	>50-500 В~	
Частота		50/60 Гц	50/60 Гц	50/60 Гц	50/60 Гц	50/60 Гц	100-300 Гц	301-500 Гц	
Модификация		4ч	3p = 6ч 4p/5p = 9ч	3p = 9ч 4p/5p = 6ч	11ч	7ч	10ч	2ч	
Амп.	Кол-во полюсов	Номер для заказа	Номер для заказа	Номер для заказа	Номер для заказа	Номер для заказа	Номер для заказа	Номер для заказа	Упаковка, шт.
63	3	D33S16	D33S26	D33S36		D33S56	D33S86	D33S96	2
63	4	D43S16	D43S26	D43S36	D43S46	D43S56	D43S86	D43S96	2
63	5	D53S16	D53S26	**D53S36**		D53S56	D53S86	D53S96	2

Розетки с блокировкой и выключателем

в соответствии с IEC 60309, EN 60309, VDE 0623

Оптимальное, проверенное практикой, решение. Там, где необходимо подключение устройств с различным питающим напряжением.

Техническая информация:

- Удобное подключение
- Корпус из ударопрочного пластика
- Ручка выключателя запирается на замок
- Выключатель AC 22A, откл. способность 10 kA (EN 60947-3)
- Ввод кабеля M25 сверху, Ø 25 мм снизу
- Все металлические части из высококачественной нержавеющей стали
- Кабельный сальник в форме переходного ниппеля, соответствующего сечению кабеля

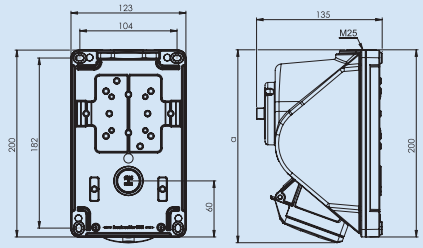

Количество полюсов	3	4	5	3	4	5
Амп.	16			32		
a	208	209	207	211	211	212
Вес [гр./шт.]	675	695	705	755	780	805

Розетки с блокировкой и выключателем

Брызгозащищенные IP44

- Различные модификации: от 16A, 3 пол. до 32A, 5 пол.

Водонепроницаемые IP67 по запросу

Амп.	Кол-во полюсов	Выключатель	Приборные/ розетки	Номер для заказа	Упаковка, шт.
16	3	0 - 1	0	D31S240	1
16	4	0 - 1	0	D41S340	1
16	5	0 - 1	0	D51S340	1
32	3	0 - 1	0	D32S240	1
32	4	0 - 1	0	D42S340	1
32	5	0 - 1	0	D52S340	1

С поворотным выключателем

16	4	L - 0 - R		D41S341	1
16	5	L - 0 - R		D51S341	1
32	4	L - 0 - R		D42S341	1
32	5	L - 0 - R		D52S341	1

Розетки с блокировкой и выключателем

в соответствии с IEC 60309, EN 60309, VDE 0623

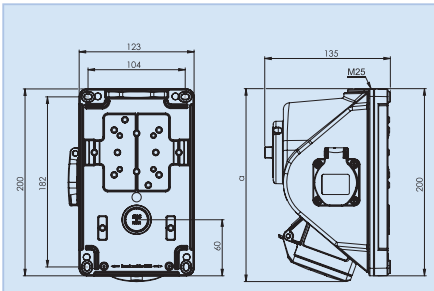

Количество полюсов	3	4	5	3	4	5
Амп.	16			32		
a	208	209	207	211	211	212
Вес [гр./шт.]	715	735	745	800	825	850

Розетки с блокировкой и выключателем

Брызгозащищенные IP44
- Различные модификации: от 16А, 3 пол. до 32А, 5 пол. с приборной розеткой SCHUKO, 16А/250В
- В модификации на 32А розетка SCHUKO защищена предохранителем (10А)

Модификации с приборными розетками прочих стандартов, а также с выключателями специального исполнения, например, возвратных -по запросу.

Водонепроницаемые IP67- по запросу

Амп.	Кол-во полюсов	Выключатель	Приборные/ розетки	Номер для заказа	Упаковка, шт.
16	3	0 - 1	1 / Schuko	D31S242	1
16	4	0 - 1	1 / Schuko	D41S342	1
16	5	0 - 1	1 / Schuko	D51S342	1
32	3	0 - 1	1 / Schuko	D32S242	1
32	4	0 - 1	1 / Schuko	D42S342	1
32	5	0 - 1	1 / Schuko	D52S342	1

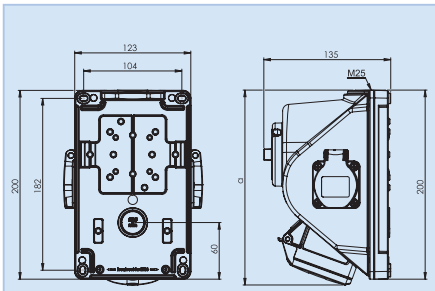

Количество полюсов	3	4	5	3	4	5
Амп.	16			32		
a	208	209	207	211	211	212
Вес [гр./шт.]	765	785	795	845	870	895

Розетки с блокировкой и выключателем

Брызгозащищенные IP44
- Различные модификации: от 16А, 3 пол. до 32А, 5 пол. с двумя приборными розетками SCHUKO, 16А/250В
- В модификации на 32А розетки SCHUKO защищены предохранителем (10А)

Модификации с приборными розетками прочих стандартов, а также с выключателями специального исполнения, например, возвратных -по запросу.

Водонепроницаемые IP67- по запросу

Амп.	Кол-во полюсов	Выключатель	Приборные/ розетки	Номер для заказа	Упаковка, шт.
16	3	0 - 1	2 / Schuko	D31S244	1
16	4	0 - 1	2 / Schuko	D41S344	1
16	5	0 - 1	2 / Schuko	D51S344	1
32	3	0 - 1	2 / Schuko	D32S244	1
32	4	0 - 1	2 / Schuko	D42S344	1
32	5	0 - 1	2 / Schuko	D52S344	1

Розетки Комби для монтажа на поверхность

в соответствии с IEC 60309, EN 60309, VDE 0623

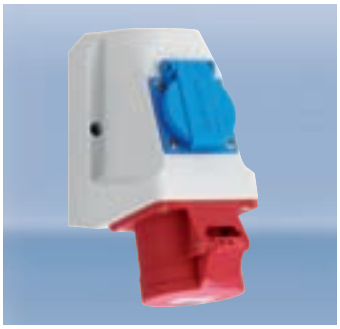

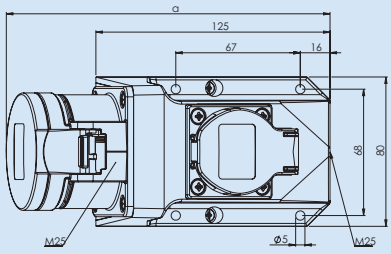

b= высота, Угол наклона = 15°

Количество полюсов	3	4	5	3	4	5
Амп.	16			32		
a	171	172	170	182	182	183
b	127	130	135	135	135	144
M	2 x 25	2 x 25	2 x 25	2 x 25	2 x 25	2 x 25
Вес [гр./шт.]	394	415	425	446	458	500

Розетки Комби для монтажа на поверхность

Брызгозащищенные IP44

- Встроенная приборная розетка SCHUKO
- Клеммы до 10 мм²
- Подключение кабеля снизу или сзади
- В модификации на 32A розетка SCHUKO защищена предохранителем (10A)

Напряжение		230 В~	400 В~	
Частота		50/60 Гц	50/60 Гц	
Модификация		3p = 6ч 4p/5p = 9ч	3p = 9ч 4p/5p = 6ч	
Амп.	**Кол-во полюсов**	**Номер для заказа**	**Номер для заказа**	**Упаковка, шт.**
16	3	D31S231		5
16	4	D41S231	D41S331	5
16	5		**D51S331**	5
32	3	D32S231		5
32	4	D42S231	D42S331	5
32	5		**D52S331**	5

Фланцевые розетки

в соответствии с IEC 60309, EN 60309, VDE 0623

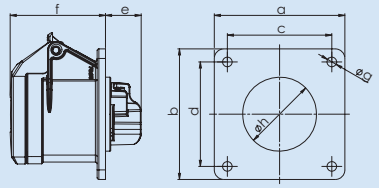

Количество полюсов	3	4	5	3	4	5
Амп.	16			32		
a и b	75	75	75	75	75	75
c и d	60	60	60	60	60	60
e	21	21	21	23	23	23
f	55	55	55	67	67	67
g	5,5	5,5	5,5	5,5	5,5	5,5
h	43	45	55	55	55	58
Вес [гр./шт.]	117	132	141	168	185	217

Фланцевые розетки

Брызгозащищенные IP44
- Винтовые клеммы
- Возможна установка в кабель-канал

Все модификации имеются также в исполнении с **никелированными контактами** для сложных эксплуатационных условий.
Для заказа добавьте к номеру требуемого артикула букву „V“ вместо „S“, например F31V100.

Напряжение		110 В~	230 В~	400 В~	440 В~	500 В~	>50-500 В~	>50-500 В~	
Частота		50/60 Гц	50/60 Гц	50/60 Гц	50/60 Гц	50/60 Гц	100-300 Гц	301-500 Гц	
Модификация		4ч	3р = 6ч 4р/5р = 9ч	3р = 9ч 4р/5р = 6ч	11ч	7ч	10ч	2ч	
Амп.	Кол-во полюсов	Номер для заказа	Номер для заказа	Номер для заказа	Номер для заказа	Номер для заказа	Номер для заказа	Номер для заказа	Упаковка, шт.
16	3	F31S100	**F31S200**	F31S300		F31S500	F31S800	F31S900	10
16	4	F41S100	F41S200	F41S300	F41S400	F41S500	F41S800	F41S900	10
16	5	F51S100	F51S200	**F51S300**		F51S500	F51S800	F51S900	10
32	3	F32S100	**F32S200**	F32S300		F32S500	F32S800	F32S900	10
32	4	F42S100	F42S200	F42S300	F42S400	F42S500	F42S800	F42S900	10
32	5	F52S100	F52S200	**F52S300**		F52S500	F52S800	F52S900	10

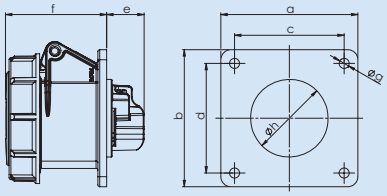

Количество полюсов	3	4	5	3	4	5
Амп.	16			32		
a и b	75	75	75	75	75	75
c и d	60	60	60	60	60	60
e	21	21	21	23	23	23
f	55	55	55	67	67	67
g	5,5	5,5	5,5	5,5	5,5	5,5
h	43	45	55	55	55	58
Вес [гр./шт.]	134	153	166	200	217	250

Фланцевые розетки

Водонепроницаемые IP67
- Винтовые клеммы

Все модификации имеются также в исполнении с **никелированными контактами** для сложных эксплуатационных условий.
Для заказа добавьте к номеру требуемого артикула букву „V“ вместо „S“, например F31V150.

Напряжение		110 В~	230 В~	400 В~	440 В~	500 В~	>50-500 В~	>50-500 В~	
Частота		50/60 Гц	50/60 Гц	50/60 Гц	50/60 Гц	50/60 Гц	100-300 Гц	301-500 Гц	
Модификация		4ч	3р = 6ч 4р/5р = 9ч	3р = 9ч 4р/5р = 6ч	11ч	7ч	10ч	2ч	
Амп.	Кол-во полюсов	Номер для заказа	Номер для заказа	Номер для заказа	Номер для заказа	Номер для заказа	Номер для заказа	Номер для заказа	Упаковка, шт.
16	3	F31S150	F31S250	F31S350		F31S550	F31S850	F31S950	10
16	4	F41S150	F41S250	F41S350	F41S450	F41S550	F41S850	F41S950	10
16	5	F51S150	F51S250	F51S350		F51S550	F51S850	F51S950	10
32	3	F32S150	F32S250	F32S350		F32S550	F32S850	F32S950	10
32	4	F42S150	F42S250	F42S350	F42S450	F42S550	F42S850	F42S950	10
32	5	F52S150	F52S250	F52S350		F52S550	F52S850	F52S950	10

Фланцевые розетки

в соответствии с IEC 60309, EN 60309, VDE 0623

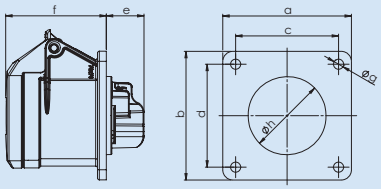

Количество полюсов	3	4	5	3	4	5
Амп.	16			32		
a и b	70	70	70	70	70	70
c и d	56	56	56	56	56	56
e	21	21	21	23	23	23
f	55	55	55	67	67	67
g	5,5	5,5	5,5	5,5	5,5	5,5
h	43	45	55	55	55	58
Вес [гр./шт.]	113	128	150	164	181	213

Фланцевые розетки

Брызгозащищенные IP44
- Винтовые клеммы

Все модификации имеются также в исполнении с **никелированными контактами** для сложных эксплуатационных условий.
Для заказа добавьте к номеру требуемого артикула букву „V“ вместо „S“, например F31V101.

Напряжение		110 В~	230 В~	400 В~	440 В~	500 В~	>50-500 В~	>50-500 В~	
Частота		50/60 Гц	50/60 Гц	50/60 Гц	50/60 Гц	50/60 Гц	100-300 Гц	301-500 Гц	
Модификация		4ч	3p = 6ч 4p/5p = 9ч	3p = 9ч 4p/5p = 6ч	11ч	7ч	10ч	2ч	
Амп.	Кол-во полюсов	Номер для заказа	Номер для заказа	Номер для заказа	Номер для заказа	Номер для заказа	Номер для заказа	Номер для заказа	Упаковка, шт.
16	3	F31S101	F31S201	F31S301		F31S501	F31S801	F31S901	10
16	4	F41S101	F41S201	F41S301	F41S401	F41S501	F41S801	F41S901	10
16	5	F51S101	F51S201	F51S301		F51S501	F51S801	F51S901	10
32	3	F32S101	F32S201	F32S301		F32S501	F32S801	F32S901	10
32	4	F42S101	F42S201	F42S301	F42S401	F42S501	F42S801	F42S901	10
32	5	F52S101	F52S201	F52S301		F52S501	F52S801	F52S901	10

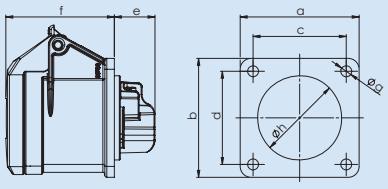

Количество полюсов	3	4
Амп.	16	
a и b	60	60
c и d	47	47
e	21	21
f	55	55
g	5,5	5,5
h	43	45
Вес [гр./шт.]	105	120

Фланцевые розетки

Брызгозащищенные IP44
- Винтовые клеммы

Все модификации имеются также в исполнении с **никелированными контактами** для сложных эксплуатационных условий.
Для заказа добавьте к номеру требуемого артикула букву „V“ вместо „S“, например F31V102.

Напряжение		110 В~	230 В~	400 В~	440 В~	500 В~	>50-500 В~	>50-500 В~	
Частота		50/60 Гц	50/60 Гц	50/60 Гц	50/60 Гц	50/60 Гц	100-300 Гц	301-500 Гц	
Модификация		4ч	3p = 6ч 4p/5p = 9ч	3p = 9ч 4p/5p = 6ч	11ч	7ч	10ч	2ч	
Амп.	Кол-во полюсов	Номер для заказа	Номер для заказа	Номер для заказа	Номер для заказа	Номер для заказа	Номер для заказа	Номер для заказа	Упаковка, шт.
16	3	F31S102	**F31S202**	F31S302		F31S502	F31S802	F31S902	10
16	4	F41S102	F41S202	F41S302	F41S402	F41S502	F41S802	F41S902	10

Фланцевые розетки

в соответствии с IEC 60309, EN 60309, VDE 0623

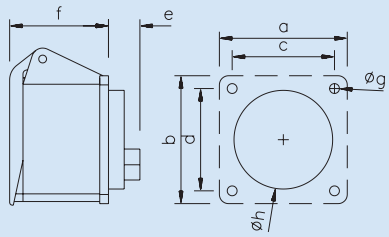

Количество полюсов	5
Амп.	16
a	65
b	70
c	52
d	52
e	28
f	48
g	5,5
h	56
Вес [гр./шт.]	148

Фланцевые розетки

Брызгозащищенные IP44
- Винтовые клеммы
- Для установки в кабельные удлинители барабанного типа

Все модификации имеются также в исполнении с **никелированными контактами** для сложных эксплуатационных условий.
Для заказа добавьте к номеру требуемого артикула букву „V“ вместо „S“, например F51V103.

Напряжение		110 В~	230 В~	400 В~	500 В~	>50-500 В~	>50-500 В~	
Частота		50/60 Гц	50/60 Гц	50/60 Гц	50/60 Гц	100-300 Гц	301-500 Гц	
Модификация		4ч	3р = 6ч 4р/5р = 9ч	3р = 9ч 4р/5р = 6ч	7ч	10ч	2ч	
Амп.	Кол-во полюсов	Номер для заказа	Номер для заказа	Номер для заказа	Номер для заказа	Номер для заказа	Номер для заказа	Упаковка, шт.
16	5	F51S103	F51S203	**F51S303**	F51S503	F51S803	F51S903	10

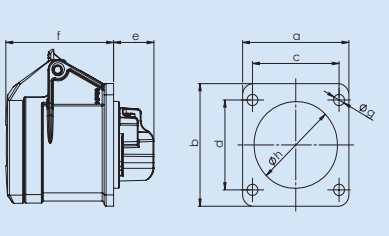

Количество полюсов	3 [a]	3 [b]
Амп.	16	
a	54	55
b	60	55
c и d	44	44
e	21	28
f	55	46
g	5,5	4,5
h	43	43
Вес [гр./шт.]	103	120

Фланцевые розетки

Брызгозащищенные IP44
- Винтовые клеммы

Все модификации имеются также в исполнении с **никелированными контактами** для сложных эксплуатационных условий.
Для заказа добавьте к номеру требуемого артикула букву „V“ вместо „S“, например F31V104.

[a] Фланец 60 x 54 мм
[b] Фланец 55 x 55 мм

Напряжение		110 В~	230 В~	400 В~	500 В~	>50-500 В~	>50-500 В~	
Частота		50/60 Гц	50/60 Гц	50/60 Гц	50/60 Гц	100-300 Гц	301-500 Гц	
Модификация		4ч	3р = 6ч 4р/5р = 9ч	3р = 9ч 4р/5р = 6ч	7ч	10ч	2ч	
Амп.	Кол-во полюсов	Номер для заказа	Номер для заказа	Номер для заказа	Номер для заказа	Номер для заказа	Номер для заказа	Упаковка, шт.
16	3 a	F31S104	F31S204	F31S304	F31S504	F31S804	F31S904	10
16	3 b	F31S103	F31S203	F31S303	F31S503	F31S803	F31S903	10

Фланцевые розетки

в соответствии с IEC 60309, EN 60309, VDE 0623

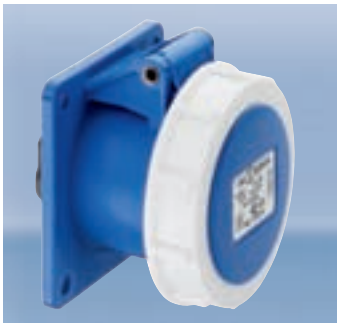

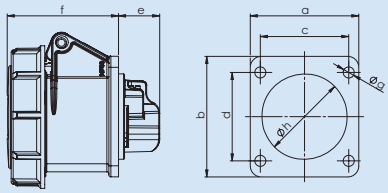

Количество полюсов	3 [a]	3 [b]	3 [c]
Амп.	16		
a	54	60	70
b	60	60	70
c	44	47	56
d	44	47	56
e	21	21	21
f	55	55	55
g	5,5	5,5	5,5
h	43	43	43
Вес [гр./шт.]	105	107	115

Фланцевые розетки

Водонепроницаемые IP67
- Винтовые клеммы

Все модификации имеются также в исполнении с **никелированными контактами** для сложных эксплуатационных условий.
Для заказа добавьте к номеру требуемого артикула букву „V“ вместо „S“, например F31V154.

[a] Фланец 60 x 54 мм
[b] Фланец 60 x 60 мм
[c] Фланец 70 x 70 мм

Напряжение		110 В~	230 В~	400 В~	500 В~	>50-500 В~	>50-500 В~	
Частота		50/60 Гц	50/60 Гц	50/60 Гц	50/60 Гц	100-300 Гц	301-500 Гц	
Модификация		4ч	3р = 6ч 4р/5р = 9ч	3р = 9ч 4р/5р = 6ч	7ч	10ч	2ч	
Амп.	Кол-во полюсов	Номер для заказа	Номер для заказа	Номер для заказа	Номер для заказа	Номер для заказа	Номер для заказа	Упаковка, шт.
16	3 [a]	F31S154	F31S254	F31S354	F31S554	F31S854	F31S954	10
16	3 [b]	F31S152	F31S252	F31S352	F31S552	F31S852	F31S952	10
16	3 [c]	F31S151	F31S251	F31S351	F31S551	F31S851	F31S951	10

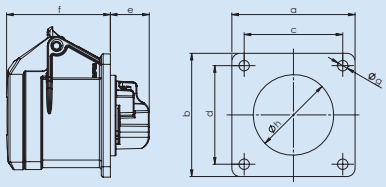

Количество полюсов	3	4
Амп.	16	
a и b	65	65
c и d	52	52
e	21	21
f	55	55
g	5,5	5,5
h	43	45
Вес [гр./шт.]	109	124

Фланцевые розетки

Брызгозащищенные IP44
- Винтовые клеммы

Все модификации имеются также в исполнении с **никелированными контактами** для сложных эксплуатационных условий.
Для заказа добавьте к номеру требуемого артикула букву „V“ вместо „S“, например F31V105.

Напряжение		110 В~	230 В~	400 В~	440 В~	500 В~	>50-500 В~	>50-500 В~	
Частота		50/60 Гц	50/60 Гц	50/60 Гц	50/60 Гц	50/60 Гц	100-300 Гц	301-500 Гц	
Модификация		4ч	3р = 6ч 4р/5р = 9ч	3р = 9ч 4р/5р = 6ч	11ч	7ч	10ч	2ч	
Амп.	Кол-во полюсов	Номер для заказа	Номер для заказа	Номер для заказа	Номер для заказа	Номер для заказа	Номер для заказа	Номер для заказа	Упаковка, шт.
16	3	F31S105	F31S205	F31S305		F31S505	F31S805	F31S905	10
16	4	F41S105	F41S205	F41S305	F41S405	F41S505	F41S805	F41S905	10

Фланцевые розетки

в соответствии с IEC 60309, EN 60309, VDE 0623

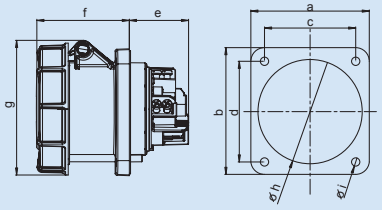

Количество полюсов	3 [a]	4 [a]	5 [a]	3 [b]	4 [b]	5 [b]
Амп.	63			63		
a	100	100	100	100	100	100
b	100	100	100	107	107	107
c	80	80	80	77	77	77
d	80	80	80	85	85	85
e	50	50	50	50	50	50
f	80	80	80	80	80	80
g	114	114	114	114	114	114
h	85	85	85	85	85	85
i	7	7	7	7	7	7
Вес [гр./шт.]	490	522	668	496	528	674

Фланцевые розетки

Водонепроницаемые IP67
- Никелированные штыревые контакты
- С блок-контактом
- Винтовые клеммы

[a] Фланец 100 x 100 мм
[b] Фланец 107 x 100 мм

Брызгозащищенные IP44
по запросу

Напряжение		110 В~	230 В~	400 В~	440 В~	500 В~	>50-500 В~	>50-500 В~	
Частота		50/60 Гц	50/60 Гц	50/60 Гц	50/60 Гц	50/60 Гц	100-300 Гц	357-500 Гц	
Модификация		4ч	3р = 6ч 4р/5р = 9ч	3р = 9ч 4р/5р = 6ч	11ч	7ч	10ч	2ч	
Амп.	Кол-во полюсов	Номер для заказа	Номер для заказа	Номер для заказа	Номер для заказа	Номер для заказа	Номер для заказа	Номер для заказа	Упаковка, шт.
63	3 [a]	F33S157	F33S257	F33S357		F33S557	F33S857	F33S957	2
63	4 [a]	F43S157	F43S257	F43S357	F43S457	F43S557	F43S857	F43S957	2
63	5 [a]	F53S157	F53S257	**F53S357**		F53S557	F53S857	F53S957	2
63	3 [b]	F33S156	F33S256	F33S356		F33S556	F33S856	F33S956	2
63	4 [b]	F43S156	F43S256	F43S356	F43S456	F43S556	F43S856	F43S956	2
63	5 [b]	F53S156	F53S256	**F53S356**		F53S556	F53S856	F53S956	2

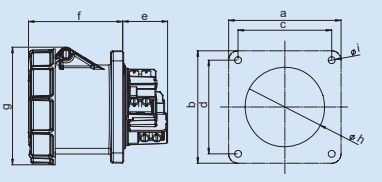

Количество полюсов	3	4	5
Амп.	125		
a и b	120	120	120
c и d	100	100	100
e	48	48	48
f	101	101	101
g	126	126	126
h	90	90	90
i	8	8	8
Вес [гр./шт.]	743	879	974

Фланцевые розетки

Водонепроницаемые IP67
- Никелированные штыревые контакты
- С блок-контактом
- Винтовые клеммы

Напряжение		110 В~	230 В~	400 В~	440 В~	500 В~	>50-500 В~	>50-500 В~	
Частота		50/60 Гц	50/60 Гц	50/60 Гц	50/60 Гц	50/60 Гц	100-300 Гц	301-500 Гц	
Модификация		4ч	3р = 6ч 4р/5р = 9ч	3р = 9ч 4р/5р = 6ч	11ч	7ч	10ч	2ч	
Амп.	Кол-во полюсов	Номер для заказа	Номер для заказа	Номер для заказа	Номер для заказа	Номер для заказа	Номер для заказа	Номер для заказа	Упаковка, шт.
125	3	F34S157	F34S257	F34S357		F34S557	F34S857	F34S957	2
125	4	F44S157	F44S257	F44S357	F44S457	F44S557	F44S857	F44S957	2
125	5	F54S157	F54S257	F54S357		F54S557	F54S857	F54S957	2

Фланцевые угловые розетки

в соответствии с IEC 60309, EN 60309, VDE 0623

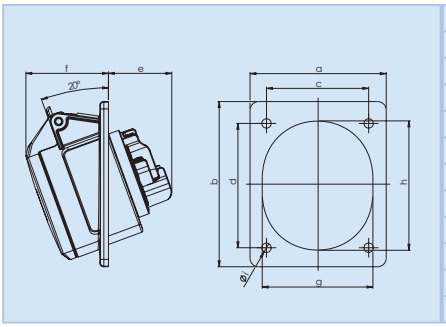

Количество полюсов	3	4	5	3	4	5
Амп.		16			32	
a	70	70	80	80	80	80
b	85	85	97	97	97	97
c	50	50	60	60	60	60
d	65	65	73	73	73	73
e	38	38	39	51	51	51
f	47	47	48	50	50	52
g	51	56	65	65	65	70
h	61	67	76	75	75	80
i	5,5	5,5	5,5	5,5	5,5	5,5
Вес [гр./шт.]	112	117	144	198	222	250

Фланцевые угловые розетки 20°

Брызгозащищенные IP44
- Винтовые клеммы

Все модификации имеются также в исполнении с **никелированными контактами** для сложных эксплуатационных условий.
Для заказа добавьте к номеру требуемого артикула букву „V“ вместо „S“, например F31V120.

Напряжение		110 В~	230 В~	400 В~	440 В~	500 В~	>50-500 В~	>50-500 В~	
Частота		50/60 Гц	50/60 Гц	50/60 Гц	50/60 Гц	50/60 Гц	100-300 Гц	301-500 Гц	
Модификация		4ч	3р = 6ч 4р/5р = 9ч	3р = 9ч 4р/5р = 6ч	11ч	7ч	10ч	2ч	
Амп.	Кол-во полюсов	Номер для заказа	Номер для заказа	Номер для заказа	Номер для заказа	Номер для заказа	Номер для заказа	Номер для заказа	Упаковка, шт.
16	3	F31S120	**F31S220**	F31S320		F31S520	F31S820	F31S920	10
16	4	F41S120	F41S220	F41S320	F41S420	F41S520	F41S820	F41S920	10
16	5	F51S120	F51S220	**F51S320**		F51S520	F51S820	F51S920	10
32	3	F32S120	F32S220	F32S320		F32S520	F32S820	F32S920	10
32	4	F42S120	F42S220	**F42S320**	F42S420	F42S520	F42S820	F42S920	10
32	5	F52S120	F52S220	**F52S320**		F52S520	F52S820	F52S920	10

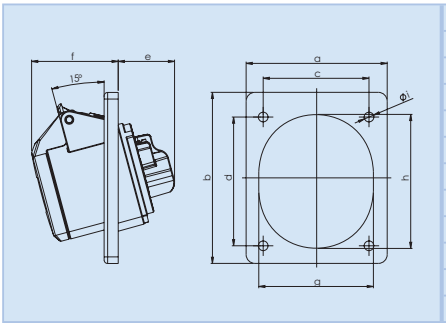

Количество полюсов	3	4
Амп.	16	
a	80	80
b	97	97
c	60	60
d	73	73
e	30	33
f	49	49
g	70	70
h	77	77
i	5,5	5,5
Вес [гр./шт.]	116	136

Фланцевые угловые розетки 15°

Брызгозащищенные IP44
- Винтовые клеммы
- 3х-элементная

Все модификации имеются также в исполнении с **никелированными контактами** для сложных эксплуатационных условий.
Для заказа добавьте к номеру требуемого артикула букву „V“ вместо „S“, например F31V131.

Напряжение		110 В~	230 В~	400 В~	440 В~	500 В~	>50-500 В~	>50-500 В~	
Частота		50/60 Гц	50/60 Гц	50/60 Гц	50/60 Гц	50/60 Гц	100-300 Гц	301-500 Гц	
Модификация		4ч	3р = 6ч 4р/5р = 9ч	3р = 9ч 4р/5р = 6ч	11ч	7ч	10ч	2ч	
Амп.	Кол-во полюсов	Номер для заказа	Номер для заказа	Номер для заказа	Номер для заказа	Номер для заказа	Номер для заказа	Номер для заказа	Упаковка, шт.
16	3	F31S131	F31S231	F31S331		F31S531	F31S831	F31S931	10
16	4	F41S131	F41S231	F41S331	F41S431	F41S531	F41S831	F41S931	10

Фланцевые угловые розетки

в соответствии с IEC 60309, EN 60309, VDE 0623

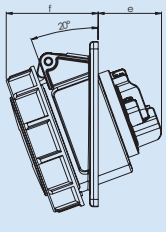

Количество полюсов	3	4	5	3	4	5
Амп.		16			32	
a	70	70	80	80	80	80
b	85	85	97	97	97	97
c	50	50	60	60	60	60
d	65	65	73	73	73	73
e	38	38	39	51	51	51
f	49	50	54	60	60	61
g	51	56	65	65	65	70
h	61	67	76	75	75	80
i	5,5	5,5	5,5	5,5	5,5	5,5
Вес [гр./шт.]	124	141	168	224	248	278

Фланцевые угловые розетки 20°

Водонепроницаемые IP67
• Винтовые клеммы

Все модификации имеются также в исполнении с **никелированными контактами** для сложных эксплуатационных условий.
Для заказа добавьте к номеру требуемого артикула букву „V“ вместо „S“, например F31V170.

Напряжение		110 В~	230 В~	400 В~	440 В~	500 В~	>50-500 В~	>50-500 В~	
Частота		50/60 Гц	50/60 Гц	50/60 Гц	50/60 Гц	50/60 Гц	100-300 Гц	301-500 Гц	
Модификация		4ч	3р = 6ч 4р/5р = 9ч	3р = 9ч 4р/5р = 6ч	11ч	7ч	10ч	2ч	
Амп.	Кол-во полюсов	Номер для заказа	Номер для заказа	Номер для заказа	Номер для заказа	Номер для заказа	Номер для заказа	Номер для заказа	Упаковка, шт.
16	3	F31S170	F31S270	F31S370		F31S570	F31S870	F31S970	10
16	4	F41S170	F41S270	F41S370	F41S470	F41S570	F41S870	F41S970	10
16	5	F51S170	F51S270	F51S370		F51S570	F51S870	F51S970	10
32	3	F32S170	F32S270	F32S370		F32S570	F32S870	F32S970	10
32	4	F42S170	F42S270	F42S370	F42S470	F42S570	F42S870	F42S970	10
32	5	F52S170	F52S270	F52S370		F52S570	F52S870	F52S970	10

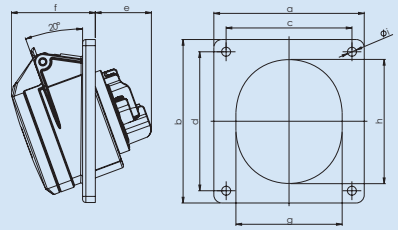

Количество полюсов	5	5
Амп.	16	32
a	92	92
b	100	100
c	77	77
d	85	85
e	36	41
f	49	59
g	70	77
h	77	88
i	5,5	5,5
Вес [гр./шт.]	175	247

Фланцевые угловые розетки 20°

Брызгозащищенные IP44
• Винтовые клеммы

Все модификации имеются также в исполнении с **никелированными контактами** для сложных эксплуатационных условий.
Для заказа добавьте к номеру требуемого артикула букву „V“ вместо „S“, например F51V133.

Напряжение		110 В~	230 В~	400 В~	500 В~	>50-500 В~	>50-500 В~	
Частота		50/60 Гц	50/60 Гц	50/60 Гц	50/60 Гц	100-300 Гц	301-500 Гц	
Модификация		4ч	3р = 6ч 4р/5р = 9ч	3р = 9ч 4р/5р = 6ч	7ч	10ч	2ч	
Амп.	Кол-во полюсов	Номер для заказа	Номер для заказа	Номер для заказа	Номер для заказа	Номер для заказа	Номер для заказа	Упаковка, шт.
16	5	F51S133	F51S233	**F51S333**	F51S533	F51S833	F51S933	10
32	5	F52S133	F52S233	**F52S333**	F52S533	F52S833	F52S933	10

Фланцевые угловые розетки

в соответствии с IEC 60309, EN 60309, VDE 0623

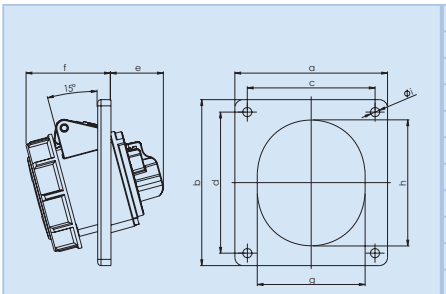

Количество полюсов	3	4	5	3	4	5
Амп.	16			32		
a	92	92	92	92	92	92
b	100	100	100	100	100	100
c	77	77	77	77	77	77
d	85	85	85	85	85	85
e	30	33	36	38	38	41
f	54	54	54	65	65	65
g	70	70	70	77	77	77
h	77	77	77	88	88	88
i	5,5	5,5	5,5	5,5	5,5	5,5
Вес [гр./шт.]	152	172	206	226	250	278

Фланцевые угловые розетки 15°

Водонепроницаемые IP67
- Винтовые клеммы
- 3х-элементная

Все модификации имеются также в исполнении с **никелированными контактами** для сложных эксплуатационных условий.
Для заказа добавьте к номеру требуемого артикула букву „V“ вместо „S“, например F31V183.

		110 В~	230 В~	400 В~	440 В~	500 В~	>50-500 В~	>50-500 В~	
Напряжение		50/60 Гц	50/60 Гц	50/60 Гц	50/60 Гц	50/60 Гц	100-300 Гц	301-500 Гц	
Частота		4ч	3р = 6ч 4р/5р = 9ч	3р = 9ч 4р/5р = 6ч	11ч	7ч	10ч	2ч	
Модификация									
Амп.	Кол-во полюсов	Номер для заказа	Номер для заказа	Номер для заказа	Номер для заказа	Номер для заказа	Номер для заказа	Номер для заказа	Упаковка, шт.
16	3	F31S183	F31S283	F31S383		F31S583	F31S883	F31S983	10
16	4	F41S183	F41S283	F41S383	F41S483	F41S583	F41S883	F41S983	10
16	5	F51S183	F51S283	F51S383		F51S583	F51S883	F51S983	10
32	3	F32S183	F32S283	F32S383		F32S583	F32S883	F32S983	10
32	4	F42S183	F42S283	F42S383	F42S483	F42S583	F42S883	F42S983	10
32	5	F52S183	F52S283	F52S383		F52S583	F52S883	F52S983	10

Фланцевые угловые розетки

в соответствии с IEC 60309, EN 60309, VDE 0623

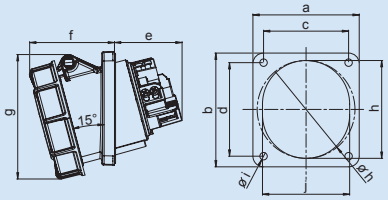

Количество полюсов	3 [a]	4 [a]	5 [a]	3 [b]	4 [b]	5 [b]	3 [c]	4 [c]	5 [c]
Амп.	63			63			63		
a	100	100	100	100	100	100	106	106	106
b	112	112	112	107	107	107	110	110	110
c	80	80	80	77	77	77	90	90	90
d	88	88	88	85	85	85	90	90	90
e	64	64	64	64	64	64	64	64	64
f	80	80	80	80	80	80	80	80	80
g	119	119	119	119	119	119	119	119	119
h	92	92	92	92	92	92	92	92	92
i	7	7	7	7	7	7	7	7	7
j	82	82	82	82	82	82	82	82	82
Вес [гр./шт.]	498	529	675	494	525	671	500	532	678

Фланцевые угловые розетки 15°

Водонепроницаемые IP67
- Никелированные штыревые контакты
- С блок-контактом
- Винтовые клеммы

[a] Фланец 112 x 100 мм
[b] Фланец 107 x 100 мм
[c] Фланец 110 x 106 мм

Напряжение		110 В~	230 В~	400 В~	440 В~	500 В~	>50-500 В~	>50-500 В~	
Частота		50/60 Гц	50/60 Гц	50/60 Гц	50/60 Гц	50/60 Гц	100-300 Гц	301-500 Гц	
Модификация		4ч	3p = 6ч 4p/5p = 9ч	3p = 9ч 4p/5p = 6ч	11ч	7ч	10ч	2ч	
Амп.	Кол-во полюсов	Номер для заказа	Номер для заказа	Номер для заказа	Номер для заказа	Номер для заказа	Номер для заказа	Номер для заказа	Упаковка, шт.
63	3 [a]	F33S186	F33S286	F33S386		F33S586	F33S886	F33S986	2
63	4 [a]	F43S186	F43S286	F43S386	F43S486	F43S586	F43S886	F43S986	2
63	5 [a]	F53S186	F53S286	F53S386		F53S586	F53S886	F53S986	2
63	3 [b]	F33S184	F33S284	F33S384		F33S584	F33S884	F33S984	2
63	4 [b]	F43S184	F43S284	F43S384	F43S484	F43S584	F43S884	F43S984	2
63	5 [b]	F53S184	F53S284	**F53S384**		F53S584	F53S884	F53S984	2
63	3 [c]	F33S185	F33S285	F33S385		F33S585	F33S885	F33S985	2
63	4 [c]	F43S185	F43S285	F43S385	F43S485	F43S585	F43S885	F43S985	2
63	5 [c]	F53S185	F53S285	F53S385		F53S585	F53S885	F53S985	2

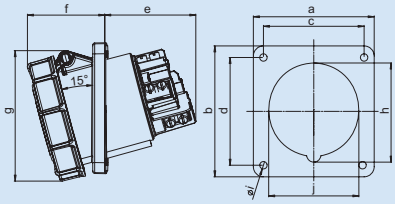

Количество полюсов	3 [a]	4 [a]	5 [a]	3 [b]	4 [b]	5 [b]
Амп.	125			125		
a	120	120	120	114	114	114
b	130	130	130	114	114	114
c	100	100	100	90	90	90
d	108	108	108	90	90	90
e	92	92	92	92	92	92
f	77	77	77	77	77	77
g	130	130	130	130	130	130
h	102	102	102	102	102	102
i	7	7	7	7	7	7
j	90	90	90	90	90	90
Вес [гр./шт.]	804	892	999	792	880	987

Фланцевые угловые розетки 15°

Водонепроницаемые IP67
- Никелированные штыревые контакты
- С блок-контактом
- Винтовые клеммы

[a] Фланец 130 x 120 мм
[b] Фланец 114 x 114 мм

Напряжение		110 В~	230 В~	400 В~	440 В~	500 В~	>50-500 В~	>50-500 В~	
Частота		50/60 Гц	50/60 Гц	50/60 Гц	50/60 Гц	50/60 Гц	100-300 Гц	301-500 Гц	
Модификация		4ч	3p = 6ч 4p/5p = 9ч	3p = 9ч 4p/5p = 6ч	11ч	7ч	10ч	2ч	
Амп.	Кол-во полюсов	Номер для заказа	Номер для заказа	Номер для заказа	Номер для заказа	Номер для заказа	Номер для заказа	Номер для заказа	Упаковка, шт.
125	3 [a]	F34S187	F34S287	F34S387		F34S587	F34S887	F34S987	2
125	4 [a]	F44S187	F44S287	F44S387	F44S487	F44S587	F44S887	F44S987	2
125	5 [a]	F54S187	F54S287	F54S387		F54S587	F54S887	F54S987	2
125	3 [b]	F34S188	F34S288	F34S388		F34S588	F34S888	F34S988	2
125	4 [b]	F44S188	F44S288	F44S388	F44S488	F44S588	F44S888	F44S988	2
125	5 [b]	F54S188	F54S288	**F54S388**		F54S588	F54S888	F54S988	2

Фланцевые розетки для монтажа на поверхность

в соответствии с IEC 60309, EN 60309, VDE 0623

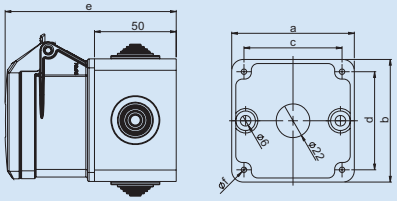

Количество полюсов	3	4	5	3	4	5
Амп.	16			32		
a и b	75	75	75	75	75	75
c и d	60	60	60	60	60	60
e	105	105	105	115	115	115
f	3,3	3,3	3,3	3,3	3,3	3,3
Вес [гр./шт.]	190	205	220	260	270	295

Фланцевые розетки для монтажа на поверхность

Брызгозащищенные IP44
- Винтовые клеммы
- Для модификаций на 16 А и 32 А
- С 2, 4 или без вводного ниппеля

Модификации на 32 А и с другими положениями контакта «земля» по запросу

		230 В~	400 В~	Вводные ниппели	
Напряжение		230 В~	400 В~		
Частота		50/60 Гц	50/60 Гц		
Модификация		6ч	6ч		
Амп.	**Кол-во полюсов**	**Номер для заказа**	**Номер для заказа**		**Упаковка, шт.**
16	3	AP31S20		без	10
16	4		AP41S30	без	10
16	5		AP51S30	без	10
16	3	AP31S21		2	10
16	4		AP41S31	2	10
16	5		AP51S31	2	10
16	3	AP31S22		4	10
16	4		AP41S32	4	10
16	5		AP51S32	4	10

Розетка для скрытого монтажа

в соответствии с IEC 60309, EN 60309, VDE 0623

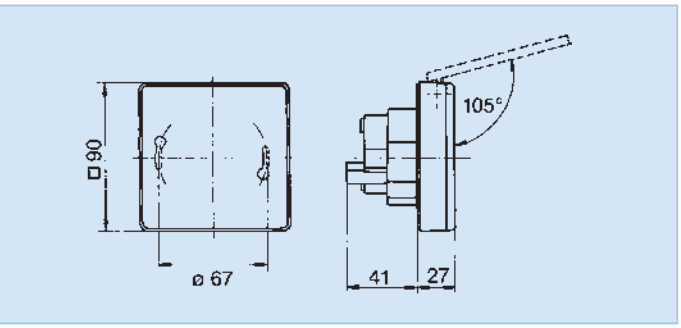

Напряжение		400 В~	
Частота		50/60 В~	
Модификация		6ч	
Амп.	**Кол-во полюсов**	**Номер для заказа**	**Упаковка, шт.**
16	5	D 51.33	10

Вес: 183 гр./шт.

Розетка для скрытого монтажа

Брызгозащищенные IP44
Установочная коробка в комплекте

EventLine

Для подключения светотехники- на сцене, в кино- или телестудии

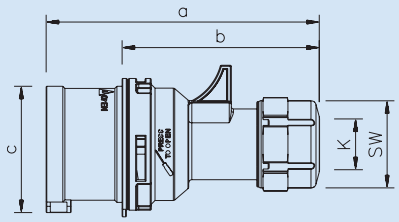

Количество полюсов	3	4	5	3	4	5
Амп.	16			32		
a	118	124	131	146	146	152
b	82	88	95	100	100	106
c	47	53	61	63	63	70
K	6-15	6-15	8-16	10-20	10-20	12-22
SW	38	38	42	50	50	50
Вес [гр./шт.]	104	127	150	181	200	230

Вилка, цвет:черный

Брызгозащищенные IP44
- Винтовые клеммы
- Быстрый монтаж turn2fix

Все модификации кабельных вилок имеются также в исполнении с **никелированными контактами** для сложных эксплуатационных условий.

Для заказа добавьте к номеру требуемого артикула букву „V“ вместо „S“, например S31V20B.

turn2fix

Напряжение		230 В~	400 В~	
Частота		50/60 Гц	50/60 Гц	
Модификация		3р = 6ч 4р/5р = 9ч	3р = 9ч 4р/5р = 6ч	
Амп.	Кол-во полюсов	Номер для заказа	Номер для заказа	Упаковка, шт.
16	3	S31S20B		10
16	4		S41S30B	10
16	5		S51S30B	10
32	3	S32S20B		10
32	4		S42S30B	10
32	5		S52S30B	10

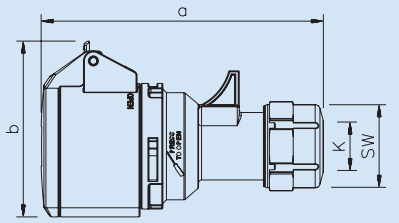

Количество полюсов	3	4	5	3	4	5
Амп.	16			32		
a	129	135	142	159	159	165
b	76	80	89	92	92	98
K	6-15	6-15	8-16	10-20	10-20	12-22
SW	38	38	42	50	50	50
Вес [гр./шт.]	137	161	183	225	244	278

Кабельные розетки, цвет:черный

Брызгозащищенные IP44
- Винтовые клеммы
- Быстрый монтаж turn2fix

Все модификации кабельных розеток имеются также в исполнении с **никелированными контактами** для сложных эксплуатационных условий.

Для заказа добавьте к номеру требуемого артикула букву „V“ вместо „S“, например K31V20B.

turn2fix

Напряжение		230 В~	400 В~	
Частота		50/60 Гц	50/60 Гц	
Модификация		3р = 6ч 4р/5р = 9ч	3р = 9ч 4р/5р = 6ч	
Амп.	Кол-во полюсов	Номер для заказа	Номер для заказа	Упаковка, шт.
16	3	K31S20B		10
16	4		K41S30B	10
16	5		K51S30B	10
32	3	K32S20B		10
32	4		K42S30B	10
32	5		K52S30B	10

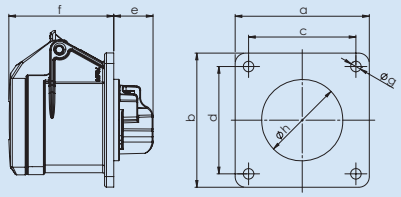

Количество полюсов	3	4	5	3	4	5
Амп.		16			32	
a и b	70	70	70	70	70	70
c и d	56	56	56	56	56	56
e	21	21	21	23	23	23
f	55	55	55	67	67	67
g	5,5	5,5	5,5	5,5	5,5	5,5
h	43	45	55	55	55	58
Вес [гр./шт.]	113	128	150	164	181	213

Фланцевые розетки, цвет:черный

Брызгозащищенные IP44
- Винтовые клеммы

Все модификации имеются также в исполнении с **никелированными контактами** для сложных эксплуатационных условий.
Для заказа добавьте к номеру требуемого артикула букву „V“ вместо „S“, например F31V20B.

Напряжение		230 В~	400 В~	
Частота		50/60 Гц	50/60 Гц	
Модификация		3p = 6ч 4p/5p = 9ч	3p = 9ч 4p/5p = 6ч	
Амп.	**Кол-во полюсов**	**Номер для заказа**	**Номер для заказа**	**Упаковка, шт.**
16	3	F31S20B		10
16	4		F41S30B	10
16	5		F51S30B	10
32	3	F32S20B		10
32	4		F42S30B	10
32	5		F52S30B	10

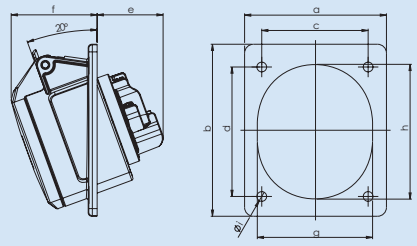

Количество полюсов	3	4	5	3	4	5
Амп.		16			32	
a	70	70	80	80	80	80
b	85	85	97	97	97	97
c	50	50	60	60	60	60
d	65	65	73	73	73	73
e	38	38	39	51	51	51
f	47	47	48	50	50	52
g	51	56	65	65	65	70
h	61	67	76	75	75	80
i	5,5	5,5	5,5	5,5	5,5	5,5
Вес [гр./шт.]	112	117	144	198	222	250

Фланцевые угловые розетки 20°, цвет:черный

Брызгозащищенные IP44
- Винтовые клеммы

Все модификации имеются также в исполнении с **никелированными контактами** для сложных эксплуатационных условий.
Для заказа добавьте к номеру требуемого артикула букву „V“ вместо „S“, например F31V22B.

Напряжение		230 В~	400 В~	
Частота		50/60 Гц	50/60 Гц	
Модификация		3p = 6ч 4p/5p = 9ч	3p = 9ч 4p/5p = 6ч	
Амп.	**Кол-во полюсов**	**Номер для заказа**	**Номер для заказа**	**Упаковка, шт.**
16	3	F31S22B		10
16	4		F41S32B	10
16	5		F51S32B	10
32	3	F32S22B		10
32	4		F42S32B	10
32	5		F52S32B	10

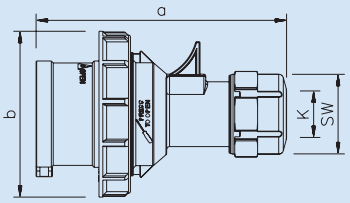

Количество полюсов	3	4	5	3	4	5
Амп.	16			32		
a	118	124	131	146	146	152
b	71	79	87	93	93	100
K	6-15	6-15	8-16	10-20	10-20	12-22
SW	38	38	42	50	50	50
Вес [гр./шт.]	122	147	172	210	230	263

Вилка, цвет: защитный, соответствует RAL 6031-F

Водонепроницаемые IP67
- Винтовые клеммы
- Быстрый монтаж turn2fix

turn2fix

Напряжение		230 В~	400 В~	
Частота		50/60 Гц	50/60 Гц	
Модификация		6ч	6ч	
Амп.	Кол-во полюсов	Номер для заказа	Номер для заказа	Упаковка, шт.
16	3	S31V25G		10
16	4		S41V35G	10
16	5		S51V35G	10
32	3	S32V25G		10
32	4		S42V35G	10
32	5		S52V35G	10

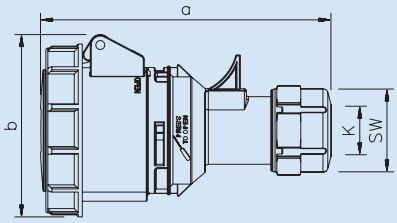

Количество полюсов	3	4	5	3	4	5
Амп.	16			32		
a	133	139	145	162	162	168
b	78	84	92	96	96	102
K	6-15	6-15	8-16	10-20	10-20	12-22
SW	38	38	42	50	50	50
Вес [гр./шт.]	156	185	215	266	285	323

Кабельные розетки, цвет: защитный, соответствует RAL 6031-F

Водонепроницаемые IP67
- Винтовые клеммы
- Быстрый монтаж turn2fix

turn2fix

Напряжение		230 В~	400 В~	
Частота		50/60 Гц	50/60 Гц	
Модификация		6ч	6ч	
Амп.	Кол-во полюсов	Номер для заказа	Номер для заказа	Упаковка, шт.
16	3	K31V25G		10
16	4		K41V35G	10
16	5		K51V35G	10
32	3	K32V25G		10
32	4		K42V35G	10
32	5		K52V35G	10

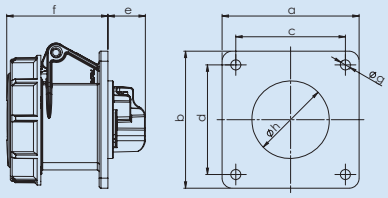

Количество полюсов	3	4	5	3	4	5
Амп.		16			32	
a и b	75	75	75	75	75	75
c и d	60	60	60	60	60	60
e	21	21	21	23	23	23
f	55	55	55	67	67	67
g	5,5	5,5	5,5	5,5	5,5	5,5
h	43	45	55	55	55	58
Вес [гр./шт.]	134	153	166	200	217	250

Фланцевые розетки, цвет: защитный, соответствует RAL 6031-F

Водонепроницаемые IP67
- Винтовые клеммы

Напряжение		230 В~	400 В~	
Частота		50/60 Гц	50/60 Гц	
Модификация		6ч	6ч	
Амп.	**Кол-во полюсов**	**Номер для заказа**	**Номер для заказа**	**Упаковка, шт.**
16	3	F31V25G		10
16	4		F41V35G	10
16	5		F51V35G	10
32	3	F32V25G		10
32	4		F42V35G	10
32	5		F52V35G	10

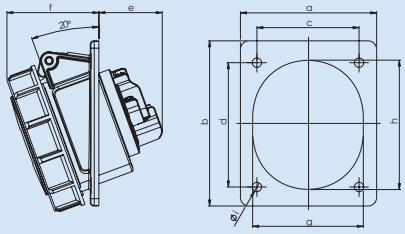

Количество полюсов	3	4	5	3	4	5
Амп.		16			32	
a	70	70	80	80	80	80
b	85	85	97	97	97	97
c	50	50	60	60	60	60
d	65	65	73	73	73	73
e	38	38	39	51	51	51
f	49	50	54	60	60	61
g	51	56	65	65	65	70
h	61	67	76	75	75	80
i	5,5	5,5	5,5	5,5	5,5	5,5
Вес [гр./шт.]	124	141	168	224	248	278

Фланцевые угловые розетки 20°, цвет: защитный, соответствует RAL 6031-F

Водонепроницаемые IP67
- Винтовые клеммы

Напряжение		230 В~	400 В~	
Частота		50/60 Гц	50/60 Гц	
Модификация		6ч	6ч	
Амп.	**Кол-во полюсов**	**Номер для заказа**	**Номер для заказа**	**Упаковка, шт.**
16	3	F31V26G		10
16	4		F41V36G	10
16	5		F51V36G	10
32	3	F32V26G		10
32	4		F42V36G	10
32	5		F52V36G	10

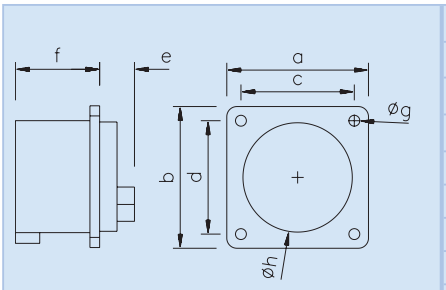

Количество полюсов	3	4	5	3	4	5
Амп.		16			32	
a и b	70	70	70	75	70	70
c и d	56	56	56	56	56	56
e	25	25	26	30	30	30
f	41	41	42	50	50	50
g	5	5	5	5	5	5
h	43	43	55	55	55	55
Вес [гр./шт.]	87	100	112	140	160	178

Вилки для скрытого монтажа
цвет: защитный, соответствует RAL 6031-F

Брызгозащищенные IP44
- Винтовые клеммы

Напряжение		230 В~	400 В~	
Частота		50/60 Гц	50/60 Гц	
Модификация		6ч	6ч	
Амп.	**Кол-во полюсов**	**Номер для заказа**	**Номер для заказа**	**Упаковка, шт.**
16	3	A31V23G		10
16	4		A41V33G	10
16	5		A51V33G	10
32	3	A32V23G		10
32	4		A42V33G	10
32	5		A52V33G	10

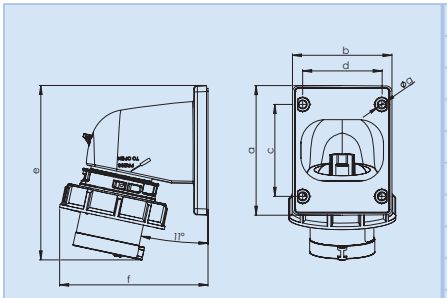

Количество полюсов	3	4	5	3	4	5
Амп.		16			32	
a	86	86	100	100	100	100
b	66	66	90	90	90	90
c	61	61	85	85	85	85
d	53	53	77	77	77	77
e	116	117	153	163	163	164
f	99	103	107	110	110	114
g	5	5	5	5	5	5
Вес [гр./шт.]	146	165	212	231	251	275

Вилки для монтажа на поверхность,
цвет: защитный, соответствует RAL 6031-F

Водонепроницаемые IP67
- Винтовые клеммы
- Быстрый монтаж turn2fix

turn2fix

Напряжение		230 В~	400 В~	
Частота		50/60 Гц	50/60 Гц	
Модификация		6ч	6ч	
Амп.	**Кол-во полюсов**	**Номер для заказа**	**Номер для заказа**	**Упаковка, шт.**
16	3	A31V26G		10
16	4		A41V36G	10
16	5		A51V36G	10
32	3	A32V26G		10
32	4		A42V36G	10
32	5		A52V36G	10

Розетки с блокировкой и выключателем

Все под контролем!
Высокие стандарты безопасности достигаются за счет использования качественных компонентов и продуманной конструкции.

Механическая блокировка препятствует несанкционированному разъединению устройств при механическом воздействии на присоединенный кабель.

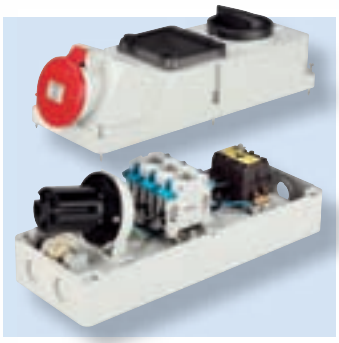

Розетки с блокировкой и выключателем

- Ударопрочный материал: поликарбонат/ полистирол
- Механическая блокировка: после подключения вилки и подачи питания **блокируется вилка**.
  После отключения питания и вилки **блокируется выключатель**.
- Ручка выключателя запирается на замок
- Откл. способность выключателя 10 kA (EN 60947-3)
- Удобный монтаж
- Подключение кабеля снизу или сверху
- Модификации от 16 A до 63 A
- В исполнении на 16A и 32 A шлейф
- Сквозное, изолированное настенное крепление

Розетки с блокировкой и выключателем, запирающиеся замком

Преимущества:

- Ударопрочный материал: поликарбонат/ полистирол
- Компактный корпус
- Механическая блокировка: после подключения вилки и подачи питания блокируется вилка. После отключения питания и вилки блокируется выключатель.
- Удобный монтаж фланцевой версии на поверхность распределительного шкафа и т.п.
- В исполнении на 16 А и 32 А шлейф

Техническая информация:

- Розетка с механической блокировкой и выключателем для установки на поверхности
- Модификации: 16 А и 32 А;3-, 4- и 5-полюсные
- IP44 und IP67
- Откл. способность выключателя 10 kA
- Удобный и быстрый монтаж

Модификации: 16 А и 32 А

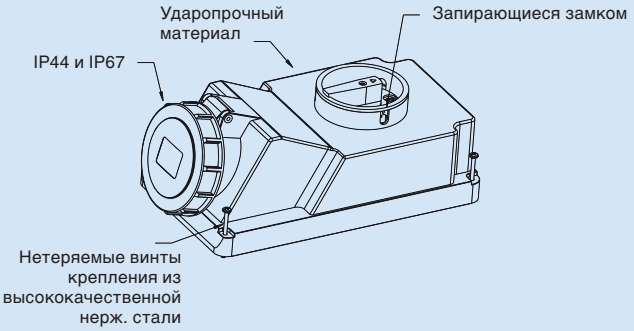

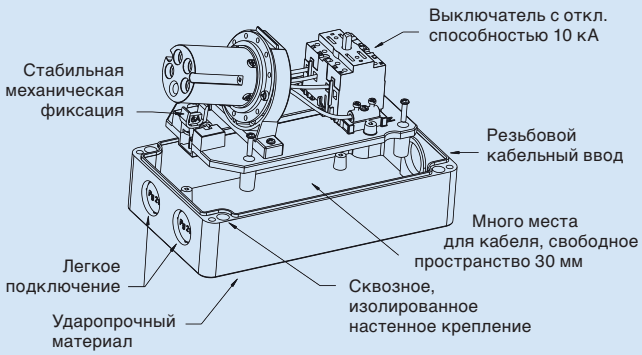

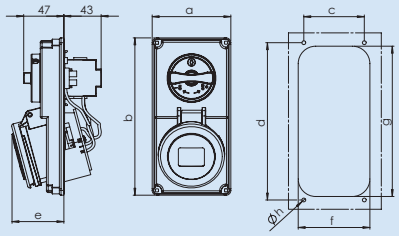

Количество полюсов	3	4	5	3	4	5
Амп.	16			32		
a	90	90	90	90	90	90
b	180	180	180	180	180	180
c	79	79	79	79	79	79
d	169	169	169	169	169	169
e	57	59	60	66	66	67
f	82	82	82	82	82	82
g	172	172	172	172	172	172
h	4,4	4,4	4,4	4,4	4,4	4,4
Коммутац. контакты	2	3	4	2	3	4
Вес [гр./шт.]	463	524	562	521	579	621

Розетки с блокировкой и выключателем, запирающиеся замком

Брызгозащищенные IP44
- Фланцевая версия,
- Плоский компактный корпус
- Выключатель с механической блокировкой

Напряжение		110 В~	230 В~	400 В~	440 В~	500 В~	
Частота		50/60 Гц	50/60 Гц	50/60 Гц	50/60 Гц	50/60 Гц	
Модификация		4ч	3р = 6ч 4р/5р = 9ч	3р = 9ч 4р/5р = 6ч	11ч	7ч	
Амп.	Кол-во полюсов	Номер для заказа	Номер для заказа	Номер для заказа	Номер для заказа	Номер для заказа	Упаковка, шт.
16	3	C31S100	C31S200	C31S300		C31S500	1
16	4	C41S100	C41S200	C41S300	C41S400	C41S500	1
16	5	C51S100	C51S200	C51S300		C51S500	1
32	3	C32S100	C32S200	C32S300		C32S500	1
32	4	C42S100	C42S200	C42S300	C42S400	C42S500	1
32	5	C52S100	C52S200	C52S300		C52S500	1

Розетки с блокировкой и выключателем, запирающиеся замком

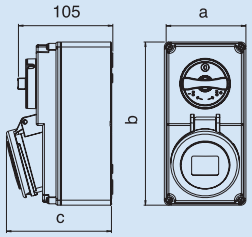

Количество полюсов	3	4	5	3	4	5
Амп.	16			32		
a	90	90	90	90	90	90
b	180	180	180	180	180	180
c	115	116	117	123	123	124
Коммутац. контакты	2	3	4	2	3	4
Вес [гр./шт.]	596	657	695	654	712	754

Розетки с блокировкой и выключателем, запирающиеся замком

Брызгозащищенные IP44
- Плоский компактный корпус
- Выключатель с механической блокировкой

Напряжение		110 В~	230 В~	400 В~	440 В~	500 В~	
Частота		50/60 Гц	50/60 Гц	50/60 Гц	50/60 Гц	50/60 Гц	
Модификация		4ч	3р = 6ч 4р/5р = 9ч	3р = 9ч 4р/5р = 6ч	11ч	7ч	
Амп.	Кол-во полюсов	Номер для заказа	Номер для заказа	Номер для заказа	Номер для заказа	Номер для заказа	Упаковка, шт.
16	3	C31S101	C31S201	C31S301		C31S501	1
16	4	C41S101	C41S201	C41S301	C41S401	C41S501	1
16	5	C51S101	C51S201	C51S301		C51S501	1
32	3	C32S101	C32S201	C32S301		C32S501	1
32	4	C42S101	C42S201	C42S301	C42S401	C42S501	1
32	5	C52S101	C52S201	C52S301		C52S501	1

Розетки с блокировкой и выключателем, запирающиеся замком

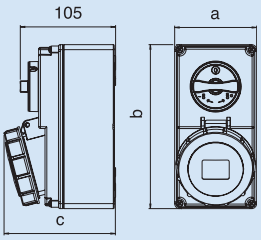

Количество полюсов	3	4	5	3	4	5
Амп.	16			32		
a	90	90	90	90	90	90
b	180	180	180	180	180	180
c	119	120	122	125	125	128
Коммутац. контакты	2	3	4	2	3	4
Вес [гр./шт.]	596	657	695	654	712	754

Розетки с блокировкой и выключателем, запирающиеся замком

Водонепроницаемые IP67
- Плоский компактный корпус
- Выключатель с механической блокировкой

Напряжение		110 В~	230 В~	400 В~	440 В~	500 В~	
Частота		50/60 Гц	50/60 Гц	50/60 Гц	50/60 Гц	50/60 Гц	
Модификация		4ч	3р = 6ч 4р/5р = 9ч	3р = 9ч 4р/5р = 6ч	11ч	7ч	
Амп.	Кол-во полюсов	Номер для заказа	Номер для заказа	Номер для заказа	Номер для заказа	Номер для заказа	Упаковка, шт.
16	3	C31S151	C31S251	C31S351		C31S551	1
16	4	C41S151	C41S251	C41S351	C41S451	C41S551	1
16	5	C51S151	C51S251	C51S351		C51S551	1
32	3	C32S151	C32S251	C32S351		C32S551	1
32	4	C42S151	C42S251	C42S351	C42S451	C42S551	1
32	5	C52S151	C52S251	C52S351		C52S551	1

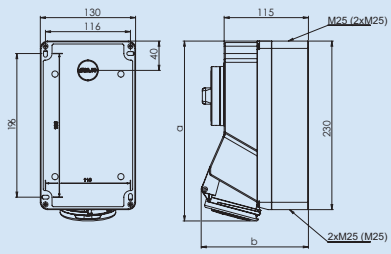

Количество полюсов	3	4	5	3	4	5
Амп.	16			32		
a	248	249	250	253	253	254
b	146	146	146	150	150	157
M	3x25	3x25	3x25	3x25	3x25	3x25
AC 22A	20A	20A	20A	32A	32A	32A
Коммутац. контакты	2	3	4	2	3	4
Вес [гр./шт.]	1123	1143	1183	1203	1213	1263

Розетки с блокировкой и выключателем, запирающиеся замком

Брызгозащищенные IP44
- Плоский компактный корпус
- Подключение кабеля снизу или сзади

Напряжение		110 В~	230 В~	400 В~	440 В~	500 В~	
Частота		50/60 Гц	50/60 Гц	50/60 Гц	50/60 Гц	50/60 Гц	
Модификация		4ч	3р = 6ч 4р/5р = 9ч	3р = 9ч 4р/5р = 6ч	11ч	7ч	
Амп.	Кол-во полюсов	Номер для заказа	Номер для заказа	Номер для заказа	Номер для заказа	Номер для заказа	Упаковка, шт.
16	3	C31S102	C31S202	C31S302		C31S502	1
16	4	C41S102	C41S202	C41S302	C41S402	C41S502	1
16	5	C51S102	C51S202	C51S302		C51S502	1
32	3	C32S102	C32S202	C32S302		C32S502	1
32	4	C42S102	C42S202	C42S302	C42S402	C42S502	1
32	5	C52S102	C52S202	C52S302		C52S502	1

Розетки с блокировкой и выключателем, запирающиеся замком

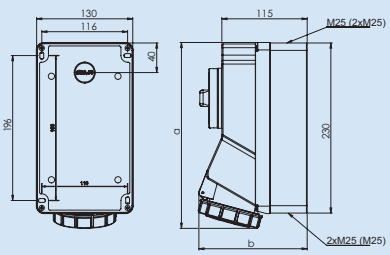

Количество полюсов	3	4	5	3	4	5
Амп.	16			32		
a	248	249	250	253	253	254
b	146	146	146	150	150	157
M	3x25	3x25	3x25	3x25	3x25	3x25
AC 22A	20A	20A	20A	32A	32A	32A
Коммутац. контакты	2	3	4	2	3	4
Вес [гр./шт.]	1130	1150	1190	1210	1220	1270

Розетки с блокировкой и выключателем, запирающиеся замком

Водонепроницаемые IP67
- Плоский компактный корпус
- Подключение кабеля снизу или сзади

Напряжение		110 В~	230 В~	400 В~	440 В~	500 В~	
Частота		50/60 Гц	50/60 Гц	50/60 Гц	50/60 Гц	50/60 Гц	
Модификация		4ч	3р = 6ч 4р/5р = 9ч	3р = 9ч 4р/5р = 6ч	11ч	7ч	
Амп.	Кол-во полюсов	Номер для заказа	Номер для заказа	Номер для заказа	Номер для заказа	Номер для заказа	Упаковка, шт.
16	3	C31S152	C31S252	C31S352		C31S552	1
16	4	C41S152	C41S252	C41S352	C41S452	C41S552	1
16	5	C51S152	C51S252	C51S352		C51S552	1
32	3	C32S152	C32S252	C32S352		C32S552	1
32	4	C42S152	C42S252	C42S352	C42S452	C42S552	1
32	5	C52S152	C52S252	C52S352		C52S552	1

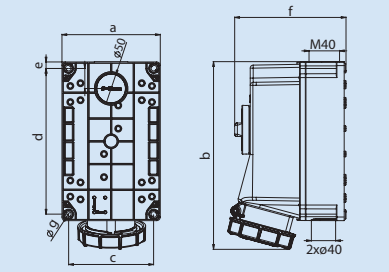

Количество полюсов	3	4	5
Амп.	63		
a	162	162	162
b	310	310	310
c	140	140	140
d	240	240	240
e	11	11	11
f	184	184	184
g	9	9	9
Вес [гр./шт.]	1810	1944	2083

Розетки с блокировкой и выключателем, запирающиеся замком

Водонепроницаемые IP67

- Никелированные штыревые контакты
- Плоский компактный корпус
- Подключение кабеля снизу или сзади
- Возможен поворот корпуса на 180°

Напряжение		110 В~	230 В~	400 В~	440 В~	500 В~	
Частота		50/60 Гц	50/60 Гц	50/60 Гц	50/60 Гц	50/60 Гц	
Модификация		4ч	3р = 6ч 4р/5р = 9ч	3р = 9ч 4р/5р = 6ч	11ч	7ч	
Амп.	Кол-во полюсов	Номер для заказа	Номер для заказа	Номер для заказа	Номер для заказа	Номер для заказа	Упаковка, шт.
63	3	C33S153	C33S253	C33S353		C33S553	1
63	4	C43S153	C43S253	C43S353	C43S453	C43S553	1
63	5	C53S153	C53S253	C53S353		C53S553	1

Розетки с блокировкой и выключателем, для установки автоматов защиты/ УЗО, запирающиеся замком

Преимущества:

- Ударопрочный материал: поликарбонат/ полистирол
- Компактный корпус
- Механическая блокировка: после подключения вилки и подачи питания **блокируется вилка**. После отключения питания и вилки **блокируется выключатель**.
- Удобный монтаж фланцевой версии на поверхность распределительного шкафа и т.п.
- В исполнении на 16А и 32 А шлейф
- Интегрированная DIN- рейка
- Для установки 5 или 6 модульных устройств
- «Перевернутое» исполнение- выключатель внизу, окошко вверху- по запросу.

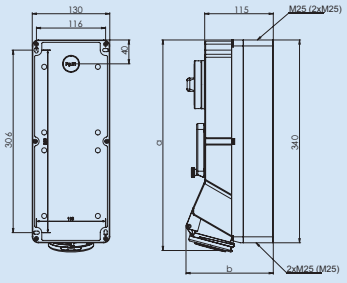

Количество полюсов	3	4	5	3	4	5
Амп.	16			32		
a	358	359	360	363	363	364
b	146	146	146	150	150	157
M	3x25	3x25	3x25	3x25	3x25	3x25
AC 22A	20A	20A	20A	32A	32A	32A
Коммутац. контакты	2	3	4	2	3	4
Вес [гр./шт.]	1483	1603	1643	1663	1673	1723

Розетки для монтажа на поверхность

Брызгозащищенные IP44

- Выключатель с механической блокировкой
- Подключение кабеля сверху, снизу или сзади
- В комплекте с DIN-рейкой и окошком
- На 5 модулей

Напряжение		110 В~	230 В~	400 В~	440 В~	500 В~	
Частота		50/60 Гц	50/60 Гц	50/60 Гц	50/60 Гц	50/60 Гц	
Модификация		4ч	3р = 6ч 4р/5р = 9ч	3р = 9ч 4р/5р = 6ч	11ч	7ч	
Амп.	Кол-во полюсов	Номер для заказа	Номер для заказа	Номер для заказа	Номер для заказа	Номер для заказа	Упаковка, шт.
16	3	C31S110	C31S210	C31S310		C31S510	1
16	4	C41S110	C41S210	C41S310	C41S410	C41S510	1
16	5	C51S110	C51S210	C51S310		C51S510	1
32	3	C32S110	C32S210	C32S310		C32S510	1
32	4	C42S110	C42S210	C42S310	C42S410	C42S510	1
32	5	C52S110	C52S210	C52S310		C52S510	1

Розетки с блокировкой и выключателем, для установки автоматов защиты/ УЗО, запирающиеся замком

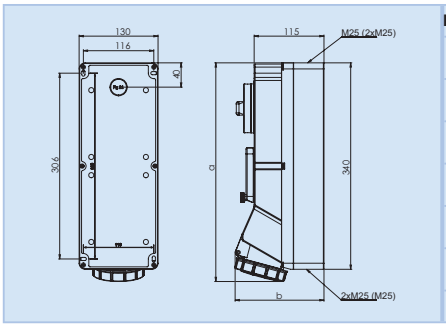

Количество полюсов	3	4	5	3	4	5
Амп.	16			32		
a	358	359	360	363	363	364
b	146	146	146	150	150	157
M	3x25	3x25	3x25	3x25	3x25	3x25
AC 22A	20A	20A	20A	32A	32A	32A
Коммутац. контакты	2	3	4	2	3	4
Вес [гр./шт.]	1590	1610	1650	1670	1680	1730

Розетки с блокировкой и выключателем, для установки автоматов защиты/ УЗО, запирающиеся замком

Водонепроницаемые IP67
- Плоский компактный корпус
- Подключение кабеля снизу или сзади
- В комплекте с DIN-рейкой и окошком
- На 5 модулей

Напряжение		110 В~	230 В~	400 В~	440 В~	500 В~	
Частота		50/60 Гц	50/60 Гц	50/60 Гц	50/60 Гц	50/60 Гц	
Модификация		4ч	3р = 6ч 4р/5р = 9ч	3р = 9ч 4р/5р = 6ч	11ч	7ч	
Амп.	Кол-во полюсов	Номер для заказа	Номер для заказа	Номер для заказа	Номер для заказа	Номер для заказа	Упаковка, шт.
16	3	C31S160	C31S260	C31S360		C31S560	1
16	4	C41S160	C41S260	C41S360	C41S460	C41S560	1
16	5	C51S160	C51S260	C51S360		C51S560	1
32	3	C32S160	C32S260	C32S360		C32S560	1
32	4	C42S160	C42S260	C42S360	C42S460	C42S560	1
32	5	C52S160	C52S260	C52S360		C52S560	1

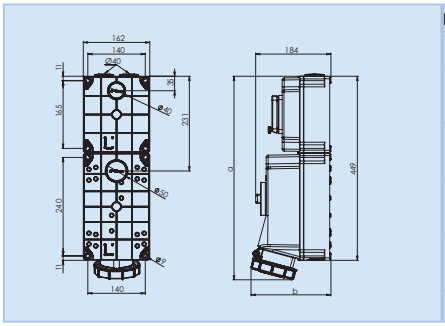

Количество полюсов	3	4	5
Амп.	63		
a	496	496	496
b	195	195	195
AC 22A	63A	63A	63A
Коммутац. контакты	2	3	4
Вес [гр./шт.]	3107	3241	3380

Розетки с блокировкой и выключателем, для установки автоматов защиты/ УЗО, запирающиеся замком

Водонепроницаемые IP67
- Никелированные штыревые контакты
- Плоский компактный корпус
- В комплекте с DIN-рейкой и окошком

Напряжение		110 В~	230 В~	400 В~	440 В~	500 В~	
Частота		50/60 Гц	50/60 Гц	50/60 Гц	50/60 Гц	50/60 Гц	
Модификация		4ч	3р = 6ч 4р/5р = 9ч	3р = 9ч 4р/5р = 6ч	11ч	7ч	
Амп.	Кол-во полюсов	Номер для заказа	Номер для заказа	Номер для заказа	Номер для заказа	Номер для заказа	Упаковка, шт.
63	3	C33S160	C33S260	C33S360		C33S560	1
63	4	C43S160	C43S260	C43S360	C43S460	C43S560	1
63	5	C53S160	C53S260	C53S360		C53S560	1

Розетки для установки автоматов защиты/ УЗО

в соответствии с IEC 60309, EN 60309, VDE 0623

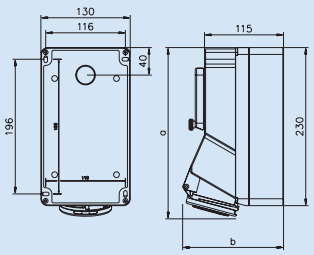

Количество полюсов	3	4	5	3	4	5
Амп.	16			32		
a	248	249	250	253	253	254
b	146	146	146	150	150	157
M	3x25	3x25	3x25	3x25	3x25	3x25
Вес [гр./шт.]	1048	1057	1087	1125	1125	1162

Розетки для установки автоматов защиты/ УЗО

Брызгозащищенные IP44

- В комплекте с DIN-рейкой на 5 модулей

Напряжение		110 В~	230 В~	400 В~	440 В~	500 В~	
Частота		50/60 Гц	50/60 Гц	50/60 Гц	50/60 Гц	50/60 Гц	
Модификация		4ч	3р = 6ч 4р/5р = 9ч	3р = 9ч 4р/5р = 6ч	11ч	7ч	
Амп.	**Кол-во полюсов**	**Номер для заказа**	**Номер для заказа**	**Номер для заказа**	**Номер для заказа**	**Номер для заказа**	**Упаковка, шт.**
16	3	B31S10	B31S20	B31S30		B31S50	1
16	4	B41S10	B41S20	B41S30	B41S40	B41S50	1
16	5	B51S10	B51S20	B51S30		B51S50	1
32	3	B32S10	B32S20	B32S30		B32S50	1
32	4	B42S10	B42S20	B42S30	B42S40	B42S50	1
32	5	B52S10	B52S20	B52S30		B52S50	1

Устройства для рефрижераторных контейнеров

- Исполнение для особых тяжелых условий эксплуатации
- Никелированные штыревые контакты
- Розетки с блокировкой и выключателем, для установки автоматов защиты/ УЗО, в том числе, модификации, запирающиеся замком
- Механическая блокировка: после подключения вилки и подачи питания **блокируется вилка**. После отключения питания и вилки **блокируется выключатель**.
- Плоский компактный корпус
- Много места для кабеля, свободное пространство 30 мм
- Шлейф
- «Перевернутое» исполнение- выключатель внизу, окошко вверху- по запросу.

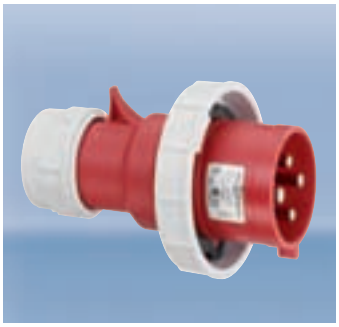

Вилка для рефрижераторных контейнеров

Водонепроницаемые IP67
- Винтовые клеммы
- Быстрый монтаж turn2fix
- 32А, 4 пол., 3ч, 440В
- Никелированные штыревые контакты

Упаковка: 10 шт.

Номер для заказа: S42V05

turn2fix

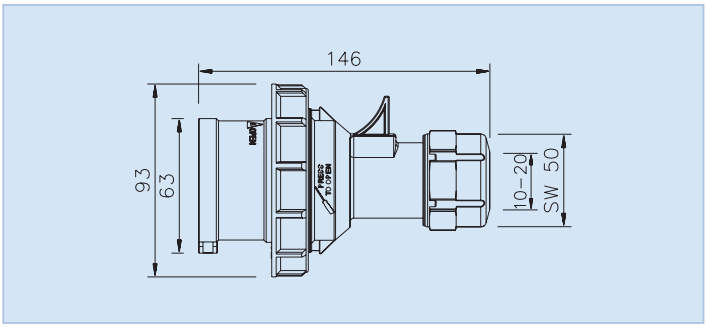

Розетка для рефрижераторных контейнеров

Водонепроницаемые IP67
- Винтовые клеммы
- Быстрый монтаж turn2fix
- 32А, 4 пол., 3ч, 440В
- Никелированные штыревые контакты

Упаковка: 10 шт.

Номер для заказа: K42V05

turn2fix

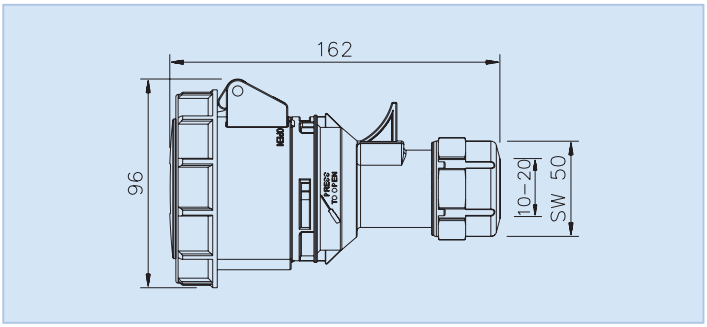

Розетка для монтажа на поверхность, для рефрижераторных контейнеров

Водонепроницаемые IP67
- Винтовые клеммы
- Быстрый монтаж turn2fix
- 32А, 4 пол., 3ч, 440В
- Никелированные штыревые контакты

Упаковка: 5 шт.

Номер для заказа: D42V05

turn2fix

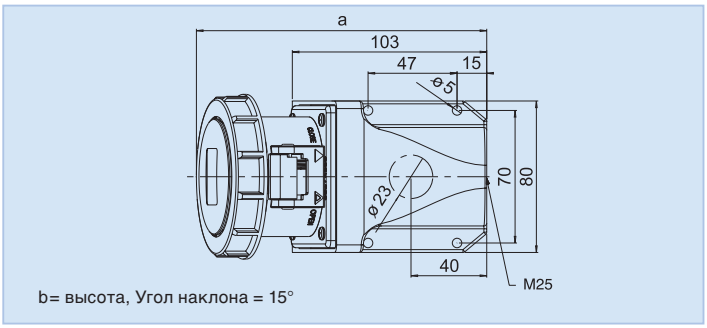

b= высота, Угол наклона = 15°

Фланцевая розетка для рефрижераторных контейнеров

Водонепроницаемые IP67
- Винтовые клеммы
- Быстрый монтаж turn2fix
- 32А, 4 пол., 3ч, 440В
- Никелированные штыревые контакты

Упаковка: 10 шт.
Номер для заказа: F42V050

turn2fix

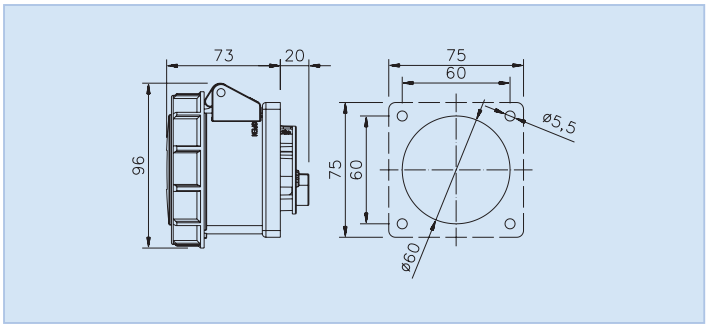

Фланцевая угловая розетка для рефрижераторных контейнеров

Водонепроницаемые IP67
- Винтовые клеммы
- Быстрый монтаж turn2fix
- 32А, 4 пол., 3ч, 440В

Упаковка: 10 шт.
Номер для заказа: F42V083

turn2fix

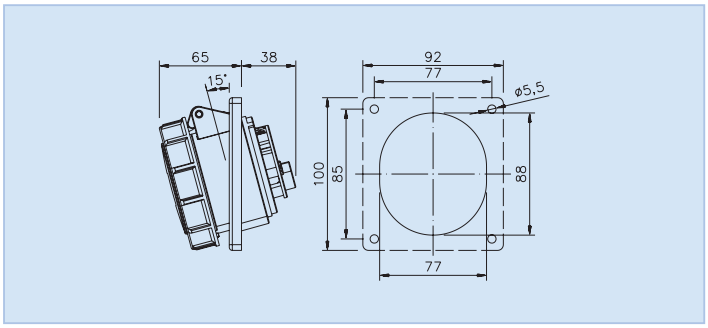

Розетка для установки автоматов защиты/ УЗО, запирающаяся замком, для рефрижераторных контейнеров

Водонепроницаемые IP67
- 32А, 4 пол., 3ч, 440В
- Никелированные штыревые контакты
- Кабельный ввод: 3 x M25

Упаковка: 1 шт.
Номер для заказа: C42S052

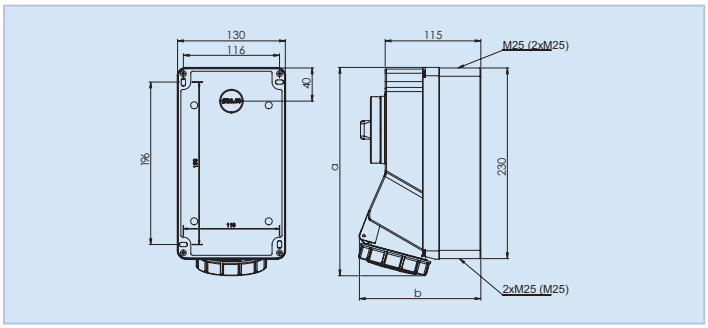

Розетка с блокировкой и выключателем для установки предохранителей Neozed, запирающаяся замком, для рефрижераторных контейнеров

Водонепроницаемые IP67
- 32А, 4 пол., 3ч, 440В
- Никелированные штыревые контакты
- Кабельный ввод: 3 x M25

Упаковка: 1 шт.
Номер для заказа: C42S070

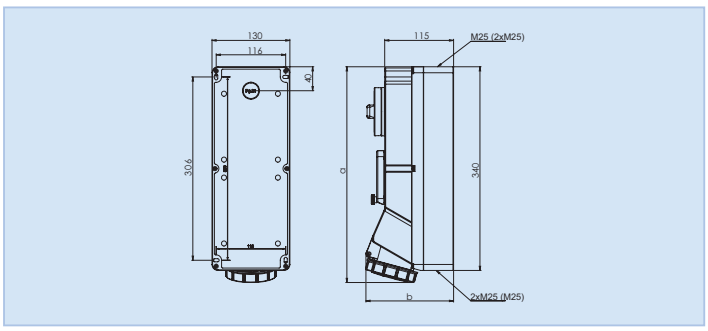

Розетка с блокировкой и выключателем для для рефрижераторных контейнеров

Водонепроницаемая IP67
- 32А, 4 пол., 3ч, 440В

Упаковка: 1 шт.
Номер для заказа: C42S051

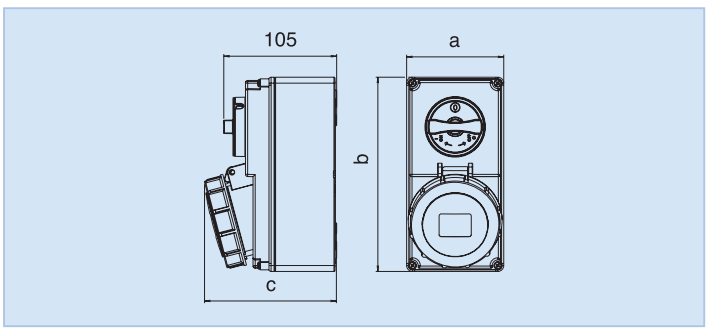

Комфорт, безопасность и надежность на суше и на море

Мобильность без границ и надежное электроснабжение- сегодня два неотъемлемых фактора.

Организация энергоснабжения дома на колесах, прицепа-дачи в кемпинге или месте стоянки, а также катера или яхты в порту является важным элементом создания комфорта.

Немецкая компания ABL SURSUM уже много лет разрабатывает подобные системы для ведущих мировых производителей и предлагает полный ассортимент высококачественных устройств для надежной и безопасной организации энергоснабжения, подключения к ТВ- и радиосети, интернету, а также заправки топливом, газом или водой.

Вилка Caravan для монтажа на поверхность

Брызгозащищенная IP44
- С самозакрывающейся защитной крышкой и дополнительной прокладкой
16A, 3 пол., 230В

Номер для заказа: G31S21
Упаковка: 10 шт.

Никелированные штыревые контакты
Номер для заказа: G31V21

b= высота,
Угол наклона = 15°
a: 128 мм
b: 92 мм
Вес: 240 гр./шт.

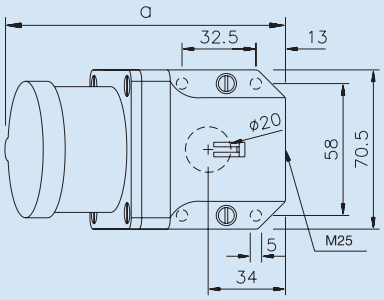

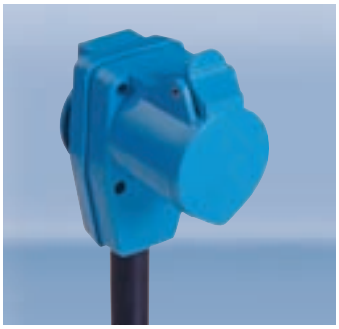

Розетка Caravan

Брызгозащищенная IP44
- С интегрированной розеткой SCHUKO 16A, 3 пол., 230 В

Номер для заказа: 1072050
Упаковка: 10 шт.

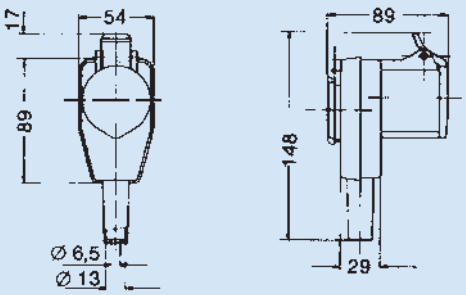

Адаптер Caravan

IP20
- Вилка SCHUKO- розетка CEE
- Никелированные штыревые контакты

Номер для заказа: ADPS312
Упаковка: 10 шт.

turn2fix

Вход:
Вилка SCHUKO 16A, 2 пол. + земля, 250 В

Выход:
Розетка CEE, 16 A, 3 пол., 230 В

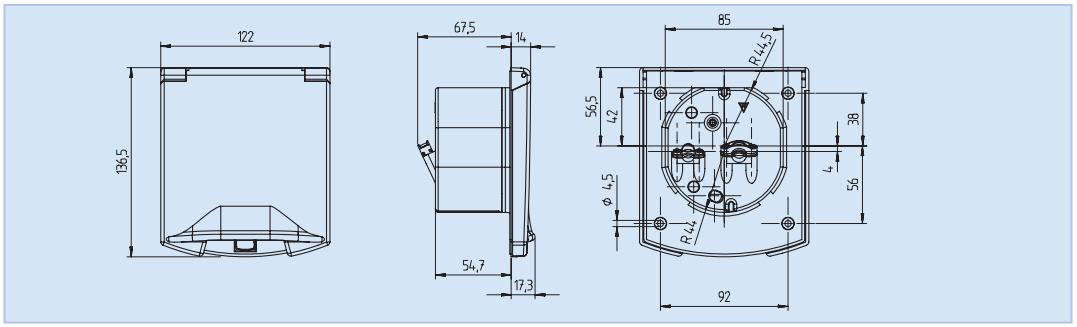

Мультифункциональный блок Caravan для скрытого монтажа

Брызгозащищенный IP44

Розетка, 12 В, постоянный ток
Спутниковая ТВ-розетка
Радиорозетка
Приборная розетка SCHUKO или др. стандарта
Повышенная устойчивость к ультрафиолетовому излучению

Стандарт розетки, 230 В	Амп.	В	Номер для заказа	Цвет	Вес [гр./шт.]	Упаковка, шт.
SCHUKO	16	230	1165010	белый	274	**10**
Франция/Бельгия/Польша	16	230	1165017	белый	274	**10**
Великобритания	13	250	1165500	белый	274	**10**
Прочие модификации по запросу!						

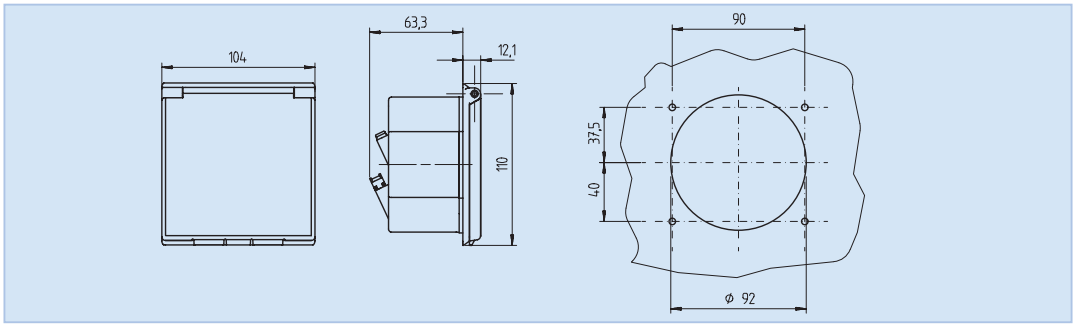

Мультифункциональный блок Caravan для скрытого монтажа

Брызгозащищенный IP44

Розетка, 12 В, постоянный ток
Спутниковая ТВ-розетка
Радиорозетка
Приборная розетка SCHUKO

Стандарт розетки, 230 В	Амп.	В	Номер для заказа	Цвет	Вес [гр./шт.]	Упаковка, шт.
SCHUKO	16	230	1155010	белый	185	10

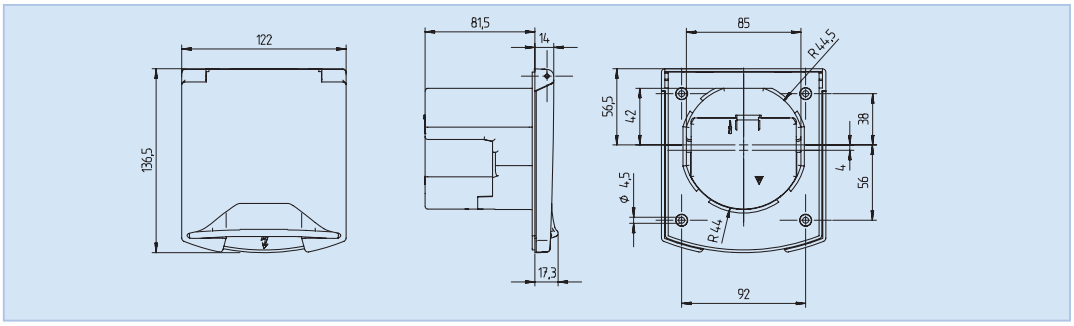

Питающий штекер Caravan для скрытого монтажа

Брызгозащищенный IP44
Повышенная устойчивость к ультрафиолетовому излучению

Напряжение		**230 В~**			
Модификация		**6ч**			
Амп.	**Кол-во полюсов**	**Номер для заказа**	**Цвет**	**Вес [гр./шт.]**	**Упаковка, шт.**
16	3	1164200	черный	264	**10**
16	3	1164010	белый	264	**10**

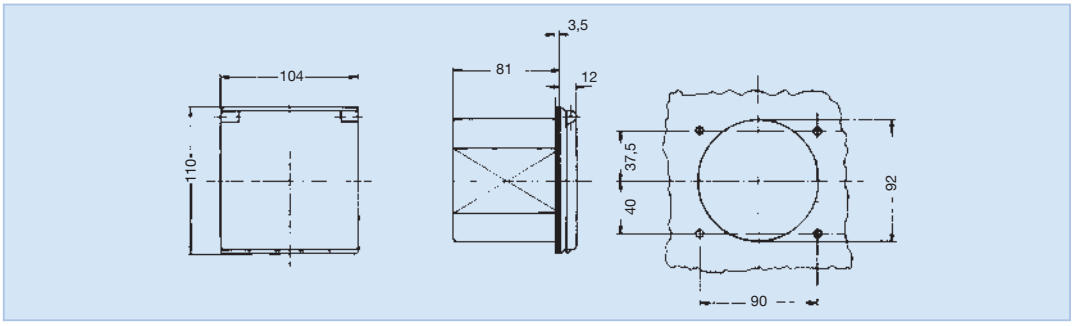

Питающий штекер Caravan для скрытого монтажа

Брызгозащищенный IP44

Напряжение		**230 В~**			
Модификация		**6ч**			
Амп.	**Кол-во полюсов**	**Номер для заказа**	**Цвет**	**Вес [гр./шт.]**	**Упаковка, шт.**
16	3	1154200	черный	213	**10**
16	3	1154210	белый	213	**10**

Широкая область применения

Комбинации марки ABL SURSUM отличает многообразие вариантов и модификаций для различнейших областей применения.

Практически безграничная гибкость в комбинировании силовых и SCHUKO-розеток в классах защиты IP44 и IP67, возможность защиты автоматическими выключателями, УЗО и автоматическими выключателями диф. тока (АВДТ) различных типов.

Возможно производство малых серий (от 1 шт.) в полном соответствии с пожеланиями заказчика.

Силовые модули

Широкая область применения	Стр.	96
Проверено и испытано	Стр.	99
Надежность и безопасность	Стр.	100
Типоразмеры стандартных боксов	Стр.	103
Силовые модули серии 52	Стр.	107
Силовые модули серии 59	Стр.	108
Силовые модули серии 60	Стр.	109
Силовые модули серии 45	Стр.	111
Силовые модули серии 54	Стр.	112
Силовые кубы	Стр.	113
Переносные силовые модули из резины (ПСМ)	Стр.	116
ПСМ серии 68	Стр.	117
ПСМ серии 78	Стр.	119
Силовые модули из резины для монтажа на поверхность		
- СМП серии 98	Стр.	124
- Розеточные модули из резины	Стр.	125
Компактные переносные силовые модули		
- КПСМ серии 45	Стр.	126
- КПСМ серии 55	Стр.	128
- КПСМ серии 73	Стр.	129

Комбинации марки ABL SURSUM обеспечивает надежные электрические соединения в сложнейших эксплуатационных условиях,тем самым помогая эффективно и безопасно организовать использование машин и оборудования.

- На стройплощадках
- В тяжелой промышленности (сервисные функции)
- В предприятиях добывающих отраслей промышленности (сервисные функции)
- В энергетике, при производстве электроэнергии (сервисные функции)
- В передвижных мастерских
- В авторемонтных центрах
- На автомойках
- В центрах сервисного обслуживания всевозможного промышленного и бытового оборудования
- В пищевой промышленности
- В пекарнях
- На молокозаводах
- На мясоперерабатывающих предприятиях
- На предприятиях общественного питания
- В торговых точках
- На рынках, в т.ч. под открытым небом
- В выставочных комплексах
- В аэропортах
- В паркингах
- В портах и пристанях
- На концертных площадках
- В телевизионных студиях
- В театрах
- В лабораториях
- В фермерских хозяйствах
- В кемпингах
- В приусадебном хозяйстве

Проверено и испытано

Качество без компромиссов

Промышленные разъемы марки ABL SURSUM используются в различных климатических условиях, в сложных условиях эксплуатации. Постоянный контроль качества осуществляется в собственной лаборатории, а также в тест-центрах ведущих международных институтов сертификации.

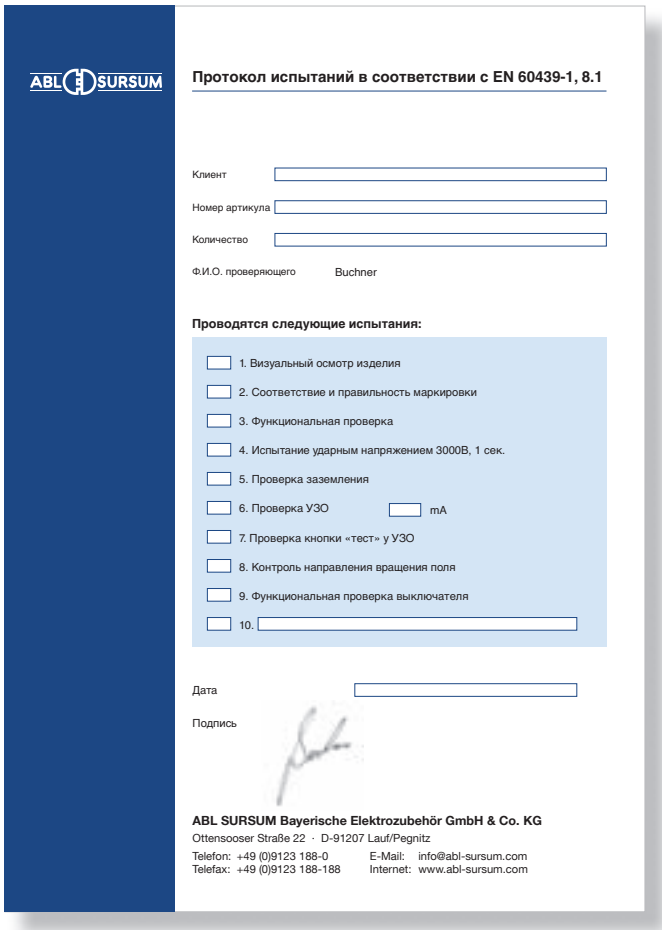

ABL SURSUM

Протокол испытаний в соответствии с EN 60439-1, 8.1

Клиент

Номер артикула

Количество

Ф.И.О. проверяющего Buchner

Проводятся следующие испытания:

- ☐ 1. Визуальный осмотр изделия
- ☐ 2. Соответствие и правильность маркировки
- ☐ 3. Функциональная проверка
- ☐ 4. Испытание ударным напряжением 3000В, 1 сек.
- ☐ 5. Проверка заземления
- ☐ 6. Проверка УЗО ☐ mA
- ☐ 7. Проверка кнопки «тест» у УЗО
- ☐ 8. Контроль направления вращения поля
- ☐ 9. Функциональная проверка выключателя
- ☐ 10.

Дата

Подпись

ABL SURSUM Bayerische Elektrozubehör GmbH & Co. KG
Ottensooser Straße 22 · D-91207 Lauf/Pegnitz
Telefon: +49 (0)9123 188-0 E-Mail: info@abl-sursum.com
Telefax: +49 (0)9123 188-188 Internet: www.abl-sursum.com

Качество без компромиссов и индивидуальный подход

Постоянство качества продукции марки ABL SURSUM является результатом четкой организации производственных процессов и многолетнего опыта. Комбинации ABL SURSUM используются в различных климатических условиях, в сложных условиях эксплуатации. Контроль качества осуществляется в собственной лаборатории, а также в тест-центрах ведущих международных институтов сертификации.

EN 60439-1

Эта норма распространяется на низковольтные комплектные устройства распределения и управления (НКУ), полностью испытанные, т.е. прошедшие типовые испытания (ПИ НКУ) а также частично испытанные (ЧИ НКУ), номинальное напряжение которых не превышает 1000 В/AC или 1500 В/DC.

Стандарт также распространяется на НКУ, предназначенные для эксплуатации в особых условиях, например на судах, железнодорожных подвижных средствах, металлорежущих станках, грузоподъемном оборудовании или во взрывоопасной атмосфере, а также и в бытовых условиях.

Надежность и безопасность превыше всего

Каждое устройство проходит тщательную индивидуальную проверку.

Каждое устройство марки ABL SURSUM перед поставкой заказчику проходит тщательную индивидуальную проверку в соотвествтствии с международным EN 60439-1 и национальными стандартами качества.

Корпус из полимерного поликарбоната для

- Устройств серий B 51, B 52, B 53, B 54, B 59, B 60
- Устойчивость к механическим и температурным нагрузкам
- Ударопочность
- Устойчивость к УФ-излучению и колебаниям температур
- Без галогенов
- Устойчивость к поверхностной утечке
- Устойчивость к агрессивным средам
- Все внешние металлические части выполнены в нержавеющем исполнении
- Класс защиты от IP44 и выше
- Возможно исполнение корпуса в другом цвете (при соответствующих количествах)

Корпус из 100% натуральной резины

- Повышенная устойчивость к механическим и температурным нагрузкам
- Без галогенов
- Высокая устойчивость к УФ-излучению и колебаниям температур
- Высокое сопротивление возгоранию
- Повышенная искроустойчивость (например, при сварочных работах вблизи)
- Высокая устойчивость к кислотам, бензину, маслам, жирам и т.п.
- Все внешние металлические части выполнены из нержавеющей стали
- Класс защиты от IP44
- Наряду с настенным также в переносном исполнении

Обширный ассортимент

Разноообразие типов, высокое качество, безопасность и комфорт:
силовые модули для монтажа на поверхность (СМП) и переносные силовые модули (ПСМ) множества модификаций, компактные переносные силовые модули и розеточные модули из резины, а также силовые кубы для всевозможных областей применения.
Все из одних рук и потому особенно надежно!
Автоматы защиты, УЗО, автоматы дифференциальной защиты (АВДТ) и прочие модульные устройства марки ABL SURSUM.

Точные типоразмеры по сериям приведены в соответствующих разделах!

Типоразмеры стандартных боксов

Фронтальные размеры

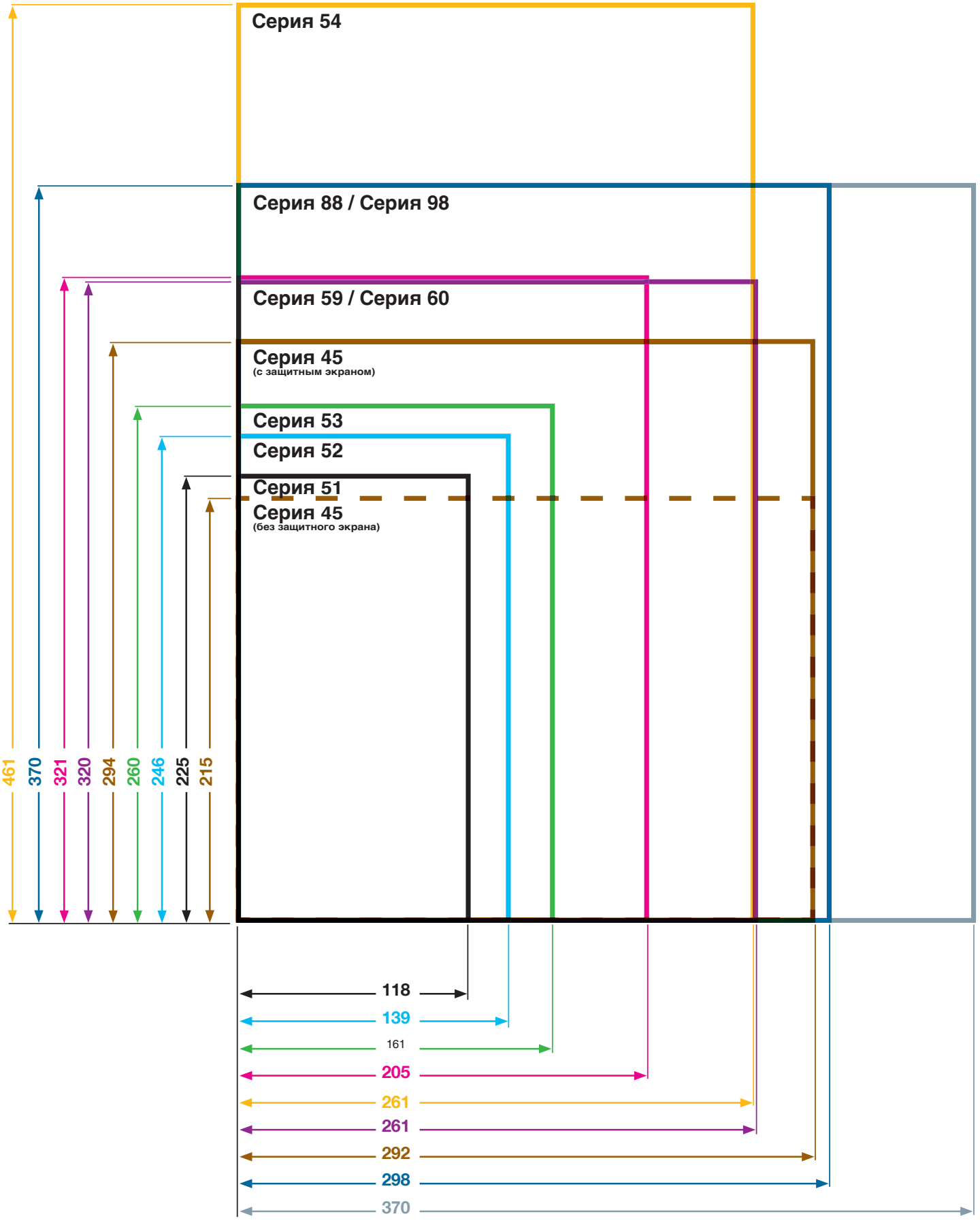

Типоразмеры стандартных боксов

Сравнительные характеристики

- Размеры без встроенных приборов
- Все размеры указаны в мм
- Прочие размеры указаны далее

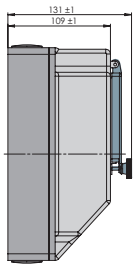

С окошком
и шиной на 5 модулей
Номер для заказа B 51.01

Без окошка
Номер для заказа B 51.00

Серия 51

Полимерный поликарбонат

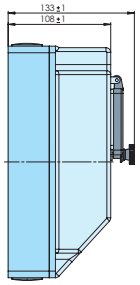

С окошком
и шиной на 7 модулей
Номер для заказа B 52.01

Без окошка
Номер для заказа B 52.00

Серия 52

Полимерный поликарбонат

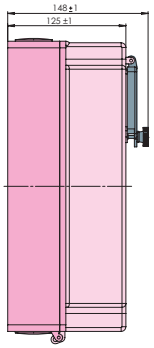

С окошком и и шиной на
9 модулей
Номер для заказа B 59.02

Без окошка
Номер для заказа B 59.00

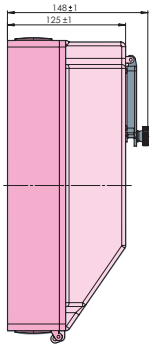

С окошком и и шиной на
9 модулей
Номер для заказа B 59.03

Без окошка
Номер для заказа B 59.01

Серия 59

Полимерный поликарбонат

НОВЫЙ МАТЕРИАЛ

Полимерный поликарбонат

Полимерный поликарбонат Боксы с таким символом изготовлены их нового материала ППК

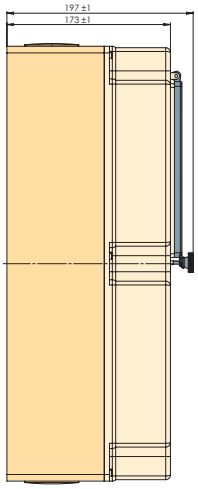

С окошком и и шиной на
2 X 10 модулей
Номер для заказа B 54.01

Без окошка
Номер для заказа B 54.00

Серия 54

Полимерный поликарбонат

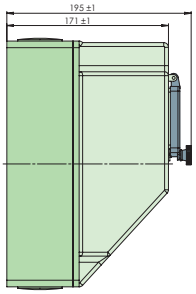

С окошком
и шиной на 17 модулей
Номер для заказа B 53.01

Без окошка
Номер для заказа B 53.00

Серия 53

Полимерный поликарбонат

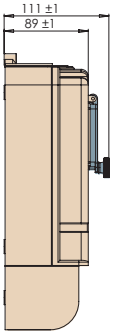

С окошком и и шиной на
13 модулей и защитным
экраном

Номер для заказа B 45.00

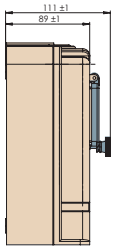

Без защитного экрана

Номер для заказа B 45.04

Серия 45

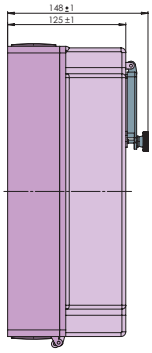

С окошком и и шиной на
12 модулей
Номер для заказа B 60.02

Без окошка
Номер для заказа B 60.00

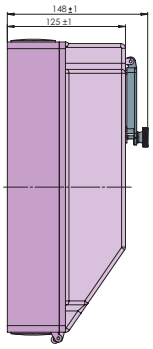

С окошком и и шиной на
12 модулей
Номер для заказа B 60.03

Без окошка
Номер для заказа B 60.01

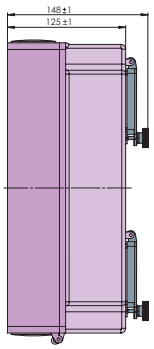

С 2 окошками, шиной на
2 x 12 модулей
Номер для заказа B 60.04

Серия 60

Полимерный поликарбонат

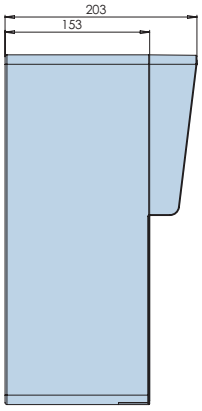

С окошком и и
шиной на
13 модулей
Номер для заказа B 88.01

Без окошка
Номер для заказа B 88.00

Серия 88

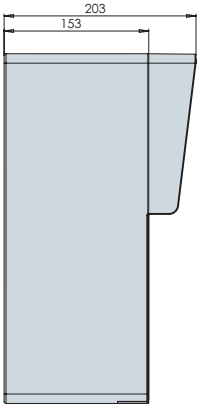

С окошком и и
шиной на
17 модулей
Номер для заказа B 98.01

Без окошка
Номер для заказа B 98.00

Серия 98

B 51.01

B 52.01

B 53.01

B 59.02

B 59.03

B 60.02

B 60.04

B 60.03

B 45.00

B 45.04

B 54.01

B 88.01

B 98.01

Оперативная реакция. Самые распространенные типоразмеры и модификации имеются в постоянном наличии на главном складе немецкой компании ABL SURSUM в г. Лауф

Складская позиция!

Все комбинации с символом «складская позиция!» в постоянной доступности.

Демонстрируемые устройства являются примерами возможной комплектации. Возможно производство малых серий (от 1 шт.) в полном соответствии с пожеланиями заказчика.

Демонстрируемые устройства являются примерами возможной комплектации. Возможно производство малых серий (от 1 шт.) в полном соответствии с пожеланиями заказчика.

Силовые модули

IP44, 139 x 246 x 133 мм

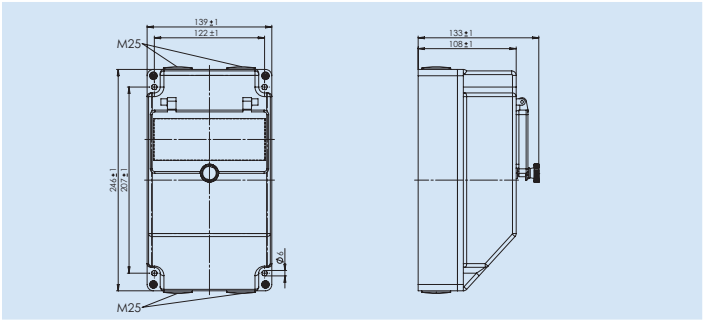

Примеры комплектации				
• Корпус из материала последнего поколения, полимерного поликарбоната (ППК) • Ввод кабеля: по 2 x M25 сверху и снизу • Производство малых серий (от 1 шт.) в полном соответствии с пожеланиями заказчика	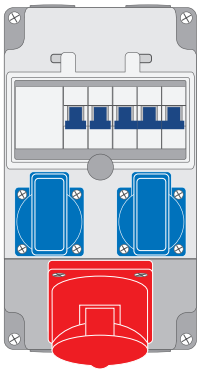	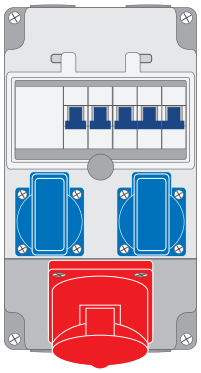	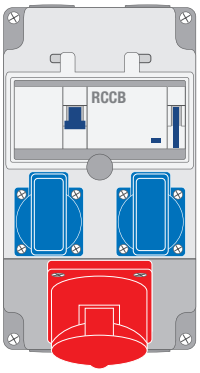	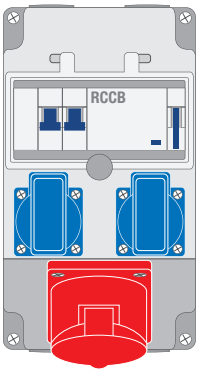
Комплектация				
Розетки CEE	1 x 5/16 A	1 x 5/16 A	1 x 5/16 A	1 x 5/16 A
Розетки SCHUKO	2	2	2	2
УЗО / АВДТ			4/40/0,03 A	4/40/0,03 A
Автоматы защиты	1 x 16 A, 3-пол. C 2 x 16 A, 1-пол. B	1 x 16 A, 3-пол. C 2 x 16 A, 1-пол. C	1 x 16 A, 1-пол. B	2 x 16 A, 1-пол. B
Номер для заказа	**Z 52.02**	**Z 52.22**	**Z 52.07**	**Z 52.27**
Примечание	**Складская позиция!**		**Складская позиция!**	

• Корпус из материала последнего поколения, полимерного поликарбоната (ППК) • Ввод кабеля: по 2 x M25 сверху и снизу • Производство малых серий (от 1 шт.) в полном соответствии с пожеланиями заказчика	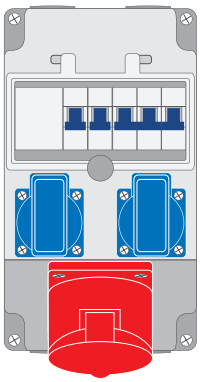	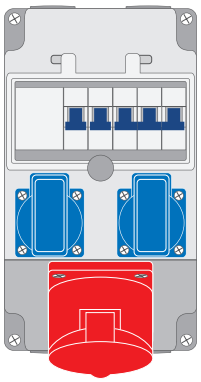	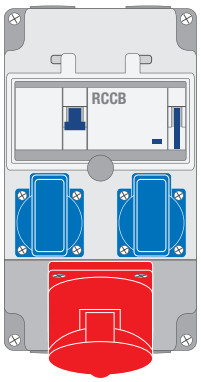	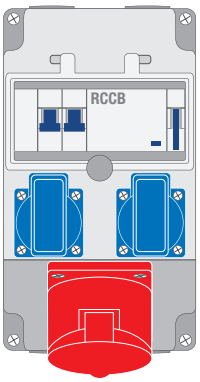
Комплектация				
Розетки CEE	1 x 5/32 A	1 x 5/32 A	1 x 5/32 A	1 x 5/32 A
Розетки SCHUKO	2	2	2	2
УЗО / АВДТ			4/40/0,03 A	4/40/0,03 A
Автоматы защиты	1 x 32 A, 3-пол. C 2 x 16 A, 1-пол. B	1 x 32 A, 3-пол. C 2 x 16 A, 1-пол. C	1 x 16 A, 1-пол. B	2 x 16 A, 1-пол. B
Номер для заказа	**Z 52.11**	**Z 52.32**	**Z 52.34**	**Z 52.37**
Примечание				

Демонстрируемые устройства являются примерами возможной комплектации. Возможно производство малых серий (от 1 шт.) в полном соответствии с пожеланиями заказчика.

Силовые модули

IP44, 205 x 321 x 148 мм

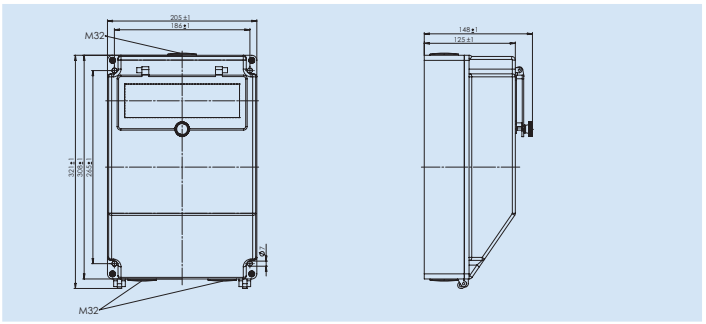

Примеры комплектации				
• Корпус из материала последнего поколения, полимерного поликарбоната (ППК) • Ввод кабеля: сверху 1 x M32, снизу 2 x M32 • Производство малых серий (от 1 шт.) в полном соответствии с пожеланиями заказчика	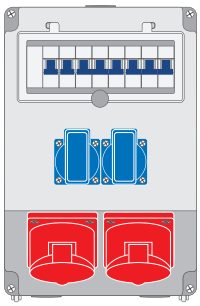	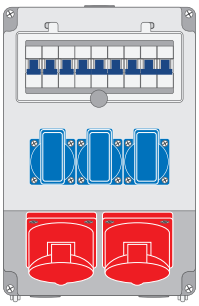	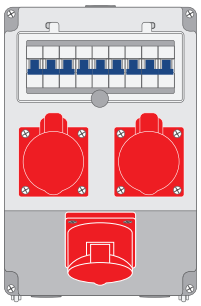	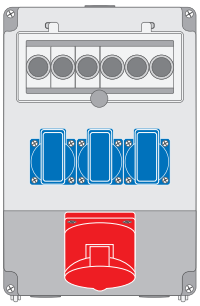
Комплектация				
Розетки CEE	2 x 5/16 A	2 x 5/16 A	3 x 5/16 A	1 x 5/32 A
Розетки SCHUKO	2	3		3
УЗО / АВДТ				
Автоматы защиты	2 x 16 A, 3-пол. C 2 x 16 A, 1-пол. B	2 x 16 A, 3-пол. C 3 x 16 A, 1-пол. B	3 x 16 A, 3-пол. C	Предохранителя Neozed 1 x 63 A, 3-пол. 3 x 16 A, 1-пол.
Номер для заказа	**Z 59.02**	**Z 59.07**	**Z 59.08**	**Z 59.10**
Примечание	с клеммным блоком 2x5x25 мм^2	с клеммным блоком 2x5x25 мм^2	с клеммным блоком 2x5x25 мм^2	с клеммным блоком 2x5x25 мм^2

• Корпус из материала последнего поколения, полимерного поликарбоната (ППК) • Ввод кабеля: сверху 1 x M32, снизу 2 x M32 • Производство малых серий (от 1 шт.) в полном соответствии с пожеланиями заказчика	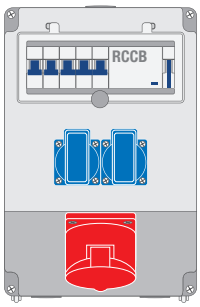	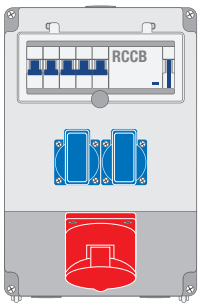	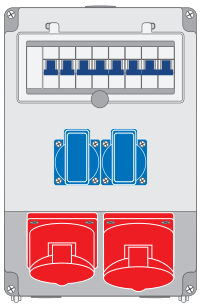	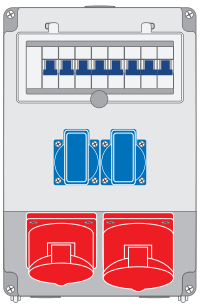
Комплектация				
Розетки CEE	1 x 5/16 A	1 x 5/16 A	1 x 5/32 A 1 x 5/16 A	1 x 5/32 A 1 x 5/16 A
Розетки SCHUKO	2	2	2	2
УЗО / АВДТ	4/40/0,03 A	4/40/0,03 A		
Автоматы защиты	1 x 16 A, 3-пол. C 2 x 16 A, 1-пол. B	1 x 16 A, 3-пол. C 2 x 16 A, 1-пол. C	1 x 32 A, 3-пол. C 1 x 16 A, 3-пол. C 2 x 16 A, 1-пол. B	1 x 32 A, 3-пол. C 1 x 16 A, 3-пол. C 2 x 16 A, 1-пол. C
Номер для заказа	**Z 59.06**	**Z 59.16**	**Z 59.05**	**Z 59.25**
Примечание	с клеммным блоком 2x5x25 мм^2	с клеммным блоком 2x5x25 мм^2	с клеммным блоком 2x5x25 мм^2	с клеммным блоком 2x5x25 мм^2
	Складская позиция!		**Складская позиция!**	**Складская позиция!**

Демонстрируемые устройства являются примерами возможной комплектации. Возможно производство малых серий (от 1 шт.) в полном соответствии с пожеланиями заказчика.

Силовые модули

IP44, 261 x 320 x 148 мм

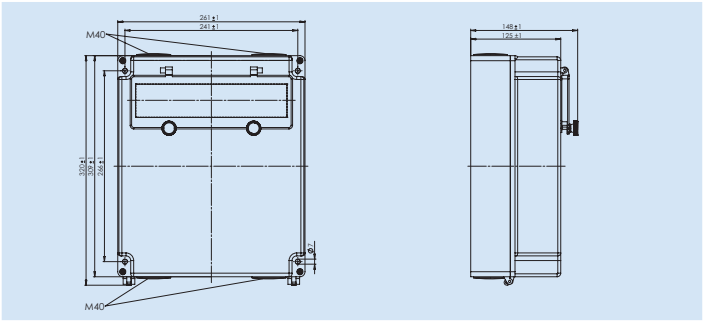

Примеры комплектации				
• Корпус из материала последнего поколения, полимерного поликарбоната (ППК) • Ввод кабеля: по 2 x M40 сверху и снизу • Производство малых серий (от 1 шт.) в полном соответствии с пожеланиями заказчика	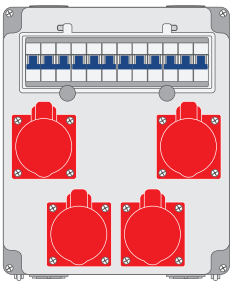	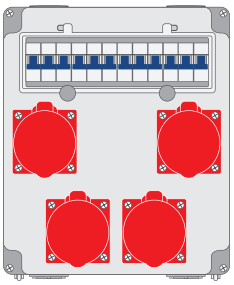	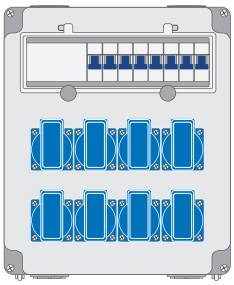	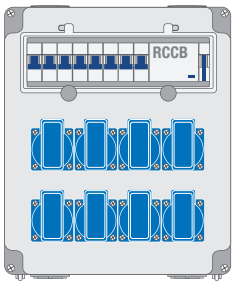
Комплектация				
Розетки CEE	4 x 5/16 A	4 x 5/32 A		
Розетки SCHUKO			8	8
УЗО / АВДТ				1 x 4/40/0,03 A
Автоматы защиты	4 x 16 A, 3-пол. C	4 x 32 A, 3-пол. C	8 x 16 A, 1-пол. B	8 x 16 A, 1-пол. B
Номер для заказа	**Z 60.22**	**Z 60.23**	**Z 60.21**	**Z 60.31**
Примечание	с клеммным блоком 2x5x25 мм^2	с клеммным блоком 2x5x25 мм^2	с клеммным блоком 2x5x25 мм^2	с клеммным блоком 2x5x25 мм^2

• Корпус из материала последнего поколения, полимерного поликарбоната (ППК) • Ввод кабеля: по 2 x M40 сверху и снизу • Производство малых серий (от 1 шт.) в полном соответствии с пожеланиями заказчика	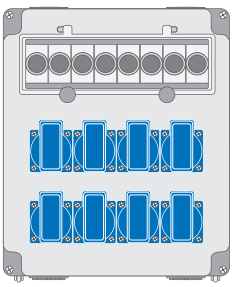			
Комплектация				
Розетки CEE				
Розетки SCHUKO	8			
УЗО / АВДТ				
Автоматы защиты	Предохранителя Neozed 8 x 16 A, 1-пол.			
Номер для заказа	**Z 60.00**			
Примечание	с клеммным блоком 2x5x25 мм^2			

Демонстрируемые устройства являются примерами возможной комплектации. Возможно производство малых серий (от 1 шт.) в полном соответствии с пожеланиями заказчика.

Силовые модули

IP44, 261 x 320 x 148 мм

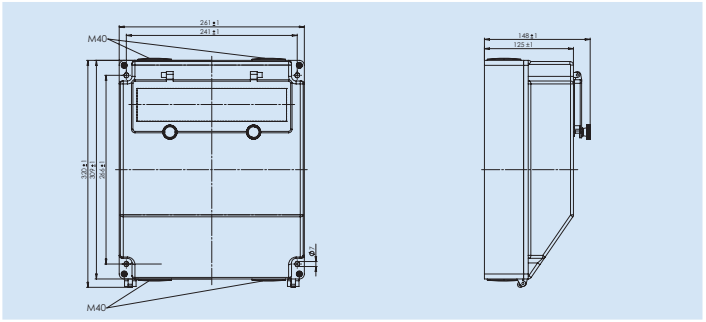

Примеры комплектации				
• Корпус из материала последнего поколения, полимерного поликарбоната (ППК) • Ввод кабеля: по 2 x M40 сверху и снизу • Производство малых серий (от 1 шт.) в полном соответствии с пожеланиями заказчика	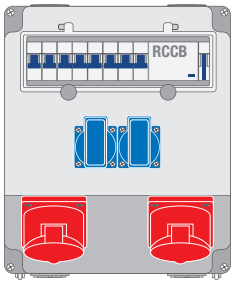	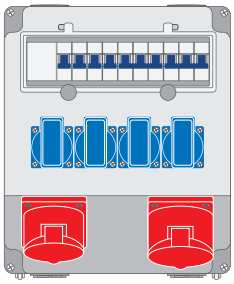	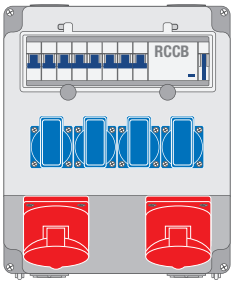	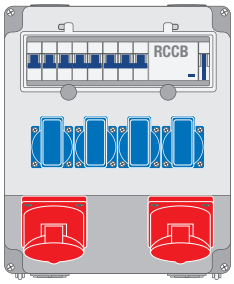
Комплектация				
Розетки CEE	2 x 5/16 A	1 x 5/32 A + 1 x 5/16 A	2 x 5/32 A	2 x 5/16 A
Розетки SCHUKO	2	4	4	4
УЗО / АВДТ	1 x 4/40/0,03 A		1 x 4/40/0,03 A	1 x 4/40/0,03 A
Автоматы защиты	2 x 16 A, 3-пол. C 2 x 16 A, 1-пол. B	1 x 32 A, 3-пол. C 1 x 16 A, 3-пол. C 4 x 16 A, 1-пол. B	2 x 32 A, 3-пол. C 2 x 16 A, 1-пол. B	2 x 16 A, 3-пол. C 2 x 16 A, 1-пол. B
Номер для заказа	**Z 60.02**	**Z 60.04**	**Z 60.32**	**Z 60.37**
Примечание	с клеммным блоком 2x5x25 мм^2	с клеммным блоком 2x5x25 мм^2	с клеммным блоком 2x5x25 мм^2	с клеммным блоком 2x5x25 мм^2
	Складская позиция!			

• Корпус из материала последнего поколения, полимерного поликарбоната (ППК) • Ввод кабеля: по 2 x M40 сверху и снизу • Производство малых серий (от 1 шт.) в полном соответствии с пожеланиями заказчика	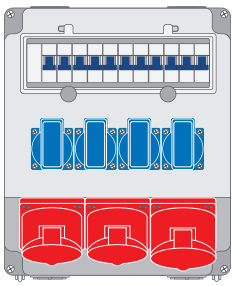	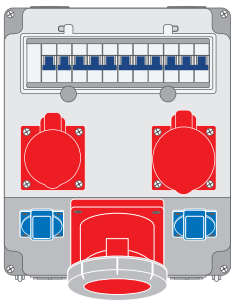	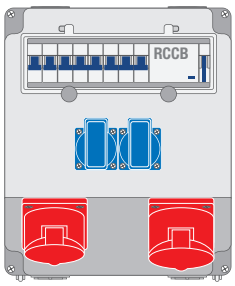	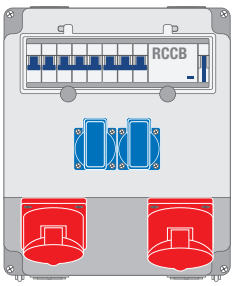
Комплектация				
Розетки CEE	1 x 5/32 A 2 x 5/16 A	1 x 5/63 A + 1 x 5/32 A + 1 x 5/16 A	1 x 5/32 A 1 x 5/16 A	1 x 5/32 A 1 x 5/16 A
Розетки SCHUKO	4	2	2	2
УЗО / АВДТ			1 x 4/40/0,03 A	1 x 4/40/0,03 A
Автоматы защиты	1 x 32 A, 3-пол. C 2 x 16 A, 3-пол. C 2 x 16 A, 1-пол. B	1 x 63 A, 3-пол. C 1 x 32 A, 3-пол. C 1 x 16 A, 3-пол. C 2 x 16 A, 1-пол. B	1 x 32 A, 3-пол. C 1 x 16 A, 3-пол. C 2 x 16 A, 1-пол. B	1 x 32 A, 3-пол. C 1 x 16 A, 3-пол. C 2 x 16 A, 1-пол. C
Номер для заказа	**Z 60.15**	**Z 60.06**	**Z 60.16**	**Z 60.36**
Примечание	с клеммным блоком 2x5x25 мм^2	с клеммным блоком 2x5x25 мм^2	с клеммным блоком 2x5x25 мм^2	с клеммным блоком 2x5x25 мм^2
			Складская позиция!	**Складская позиция!**

Демонстрируемые устройства являются примерами возможной комплектации. Возможно производство малых серий (от 1 шт.) в полном соответствии с пожеланиями заказчика.

Силовые модули

IP44, 292 x 215 или 292 x 294 мм

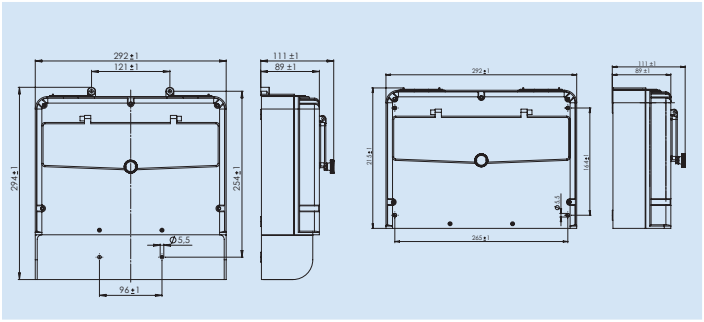

Примеры комплектации				
• Ввод кабеля: 2 x M40 сверху • Производство малых серий (от 1 шт.) в полном соответствии с пожеланиями заказчика • Внутреннее крепление • Размеры: 292 x 215 x 111 мм	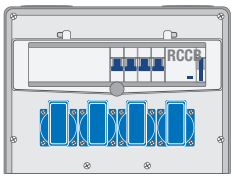	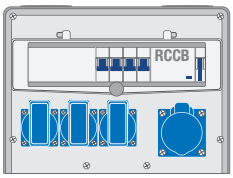	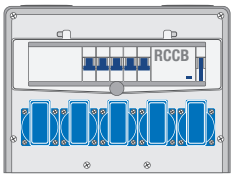	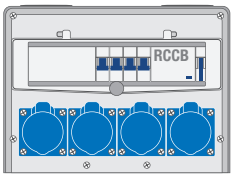
Комплектация				
Розетки CEE		1 x 3/16 A		4 x 3/16 A
Розетки SCHUKO	4	3	5	
УЗО / АВДТ	1 x 2/25/0,03 A	1 x 4/40/0,03 A	1 x 4/40/0,03 A	1 x 4/40/0,03 A
Автоматы защиты	4 x 16 A, 1-пол. B	1 x 16 A, 1-пол. C 3 x 16 A, 1-пол. B	5 x 16 A, 1-пол. B	4 x 16 A, 1-пол. C
Номер для заказа	**Z 45.01**	**Z 45.02**	**Z 45.03**	**Z 45.04**
Примечание	**Складская позиция!**			

• Ввод кабеля: 2 x M40 сверху • Производство малых серий (от 1 шт.) в полном соответствии с пожеланиями заказчика • С защитным экраном • С наружными петлями крепления • Размеры: 292 x 294 x 111 мм	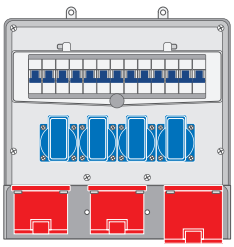	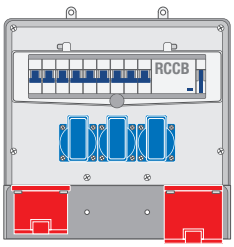	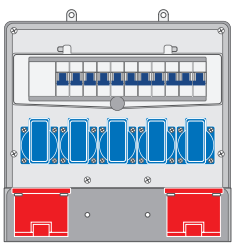	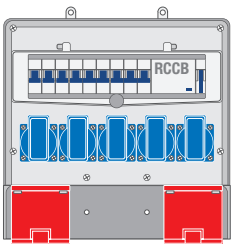
Комплектация				
Розетки CEE	1 x 5/32 A 2 x 5/16 A	1 x 5/32 A 1 x 5/16 A	2 x 5/16 A	2 x 5/32 A
Розетки SCHUKO	4	3	5	5
УЗО / АВДТ		1 x 4/40/0,03 A		1 x 4/40/0,03 A
Автоматы защиты	1 x 32 A, 3-пол. C 2 x 16 A, 3-пол. C 4 x 16 A, 1-пол. B	1 x 32 A, 3-пол. C 1 x 16 A, 3-пол. C 3 x 16 A, 1-пол. B	2 x 16 A, 3-пол. C 5 x 16 A, 1-пол. B	2 x 32 A, 3-пол. C 3 x 16 A, 1-пол. B
Номер для заказа	**Z 45.05**	**Z 45.06**	**Z 45.07**	**Z 45.08**
Примечание		**Складская позиция!**		

Демонстрируемые устройства являются примерами возможной комплектации. Возможно производство малых серий (от 1 шт.) в полном соответствии с пожеланиями заказчика.

Силовые модули

IP44, 261 x 461 x 197 мм

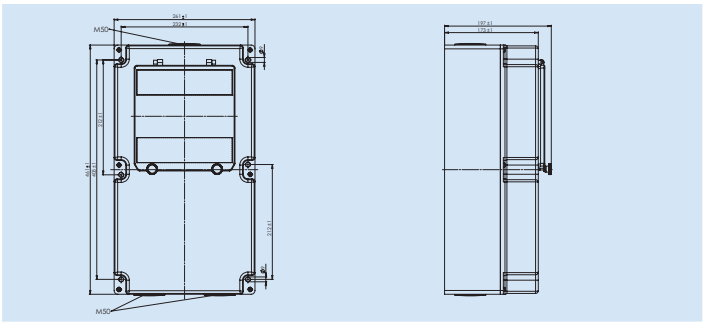

Примеры комплектации				
• Корпус из материала последнего поколения, полимерного поликарбоната (ППК) • Ввод кабеля: 1 x M50 сверху, 2 x M50 снизу • Производство малых серий (от 1 шт.) в полном соответствии с пожеланиями заказчика	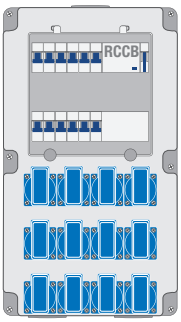	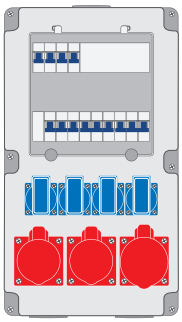	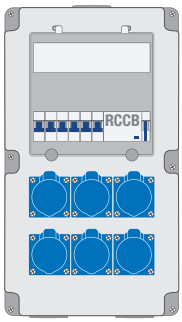	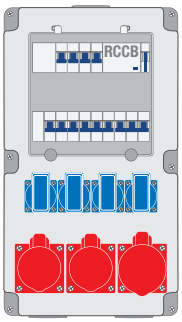
Комплектация				
Розетки CEE		1 x 5/32 A + 2 x 5/16 A	6 x 3/16 A	1 x 5/32 A + 2 x 5/16 A
Розетки SCHUKO	12	4		4
УЗО / АВДТ	1 x 4/40/0,03 A		1 x 4/40/0,03 A	1 x 4/63/0,03 A
Автоматы защиты	12 x 16 A, 1-пол. B	1 x 32 A, 3-пол. C 2 x 16 A, 3-пол. C 4 x 16 A, 1-пол. B	6 x 16 A, 1-пол. B	1 x 32 A, 3-пол. C 2 x 16 A, 3-пол. C 4 x 16 A, 1-пол. B
Номер для заказа	**Z 54.14**	**Z 54.02**	**Z 54.11**	**Z 54.22**
Примечание	с клеммным блоком 2x5x25 мм^2	с клеммным блоком 2x5x25 мм^2	с клеммным блоком 2x5x25 мм^2	с клеммным блоком 2x5x25 мм^2
				Складская позиция!

• Корпус из материала последнего поколения, полимерного поликарбоната (ППК) • Ввод кабеля: 1 x M50 сверху, 2 x M50 снизу • Производство малых серий (от 1 шт.) в полном соответствии с пожеланиями заказчика	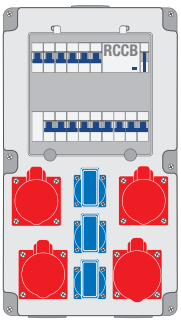	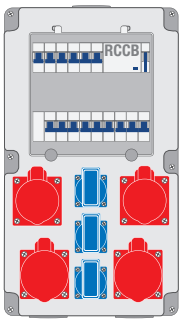	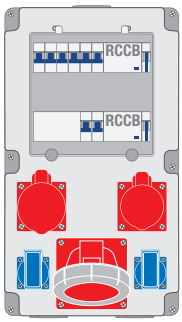	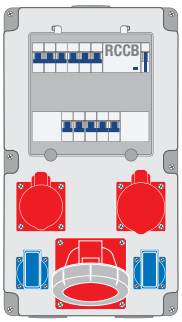
Комплектация				
Розетки CEE	1 x 5/32 A 3 x 5/16 A	2 x 5/32 A 2 x 5/16 A	1 x 5/63 A + 1 x 5/32 A + 1 x 5/16 A	1 x 5/63 A + 1 x 5/32 A + 1 x 5/16 A
Розетки SCHUKO	3	3	2	2
УЗО / АВДТ	1 x 4/63/0,03 A	1 x 4/63/0,03 A	1 x 4/63/0,03 A 1 x 4/40/0,03 A	1 x 4/63/0,03 A
Автоматы защиты	1 x 32 A, 3-пол. C 3 x 16 A, 3-пол. C 3 x 16 A, 1-пол. B	2 x 32 A, 3-пол. C 2 x 16 A, 3-пол. C 3 x 16 A, 1-пол. B	1 x 32 A, 3-пол. C 1 x 16 A, 3-пол. C 2 x 16 A, 1-пол. C	1 x 63 A, 3-пол. C 1 x 32 A, 3-пол. C 1 x 16 A, 3-пол. C 2 x 16 A, 1-пол. B
Номер для заказа	**Z 54.32**	**Z 54.36**	**Z 54.64**	**Z 54.66**
Примечание	с клеммным блоком 2x5x25 мм^2	с клеммным блоком 2x5x25 мм^2	с клеммным блоком 2x5x25 мм^2	с клеммным блоком 2x5x25 мм^2

Например IP67, в т.ч. с информационными розетками RJ45/ USB, по запросу!

Силовые кубы

Модификации с классами защиты выше IP 44

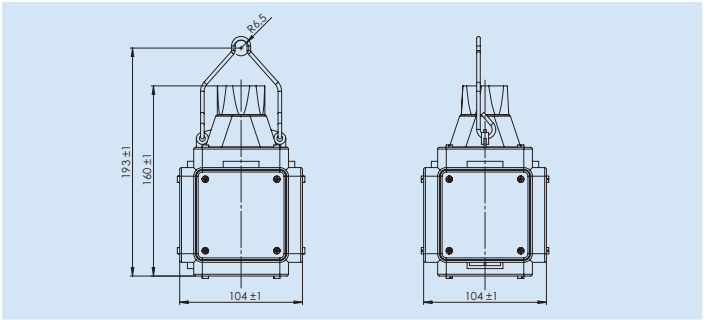

Возможные варианты комплектации				
• Резьбовой ввод для кабеля, сечением от 3 x 1,5 до 5 x 6 мм², макс. 19 мм • С компенсатором вытягивающего усилия и клеммной колодкой 5 x 6 мм²	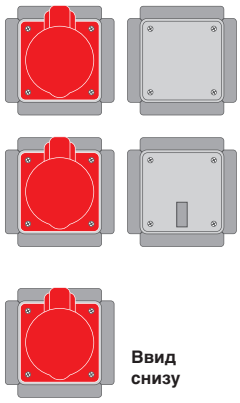 Ввид снизу	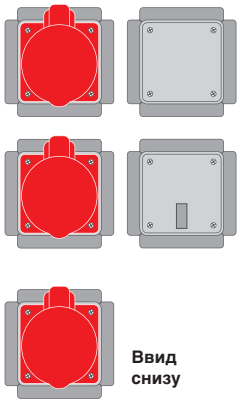 Ввид снизу	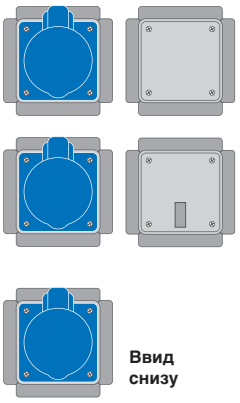 Ввид снизу	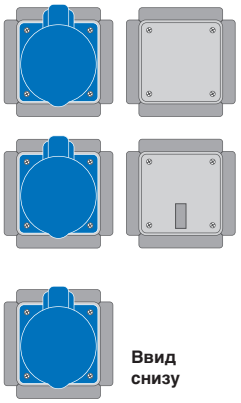 Ввид снизу
Комплектация				
Розетки CEE	3 x 5/16 A	3 x 5/32 A	3 x 3/16 A	3 x 3/32 A
Розетки SCHUKO				
Патрубок для сжатого воздуха				
Номер для заказа	**3E51.34**	**3E52.34**	**3E31.24**	**3E32.23**
Примечание	**Складская позиция!**			

• Резьбовой ввод для кабеля, сечением от 3 x 1,5 до 5 x 6 мм², макс. 19 мм • С компенсатором вытягивающего усилия и клеммной колодкой 5 x 6 мм²	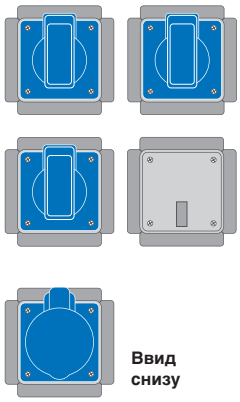 Ввид снизу	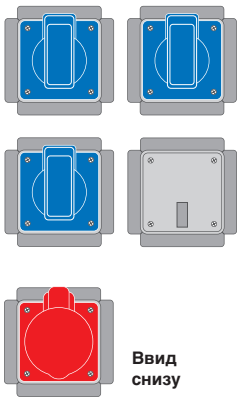 Ввид снизу	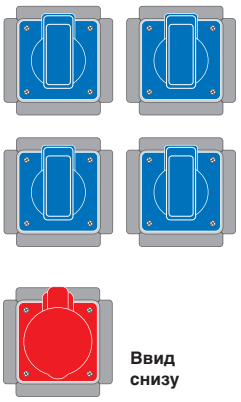 Ввид снизу	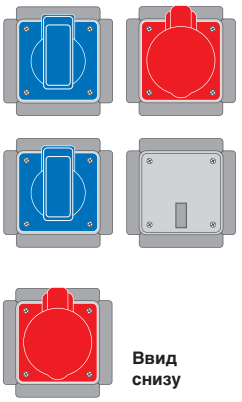 Ввид снизу
Комплектация				
Розетки CEE	1 x 3/16 A	1 x 5/16 A	1 x 5/16 A	2 x 5/16 A
Розетки SCHUKO	3	3	4	2
Патрубок для сжатого воздуха				
Номер для заказа	**Z 30.01**	**Z 30.02**	**Z 30.05**	**Z 30.06**
Примечание		**Складская позиция!**	**Складская позиция!**	**Складская позиция!**

Например IP67, в т.ч. с информационными розетками RJ45/ USB, по запросу!

Силовые кубы

Модификации с классами защиты выше IP 44

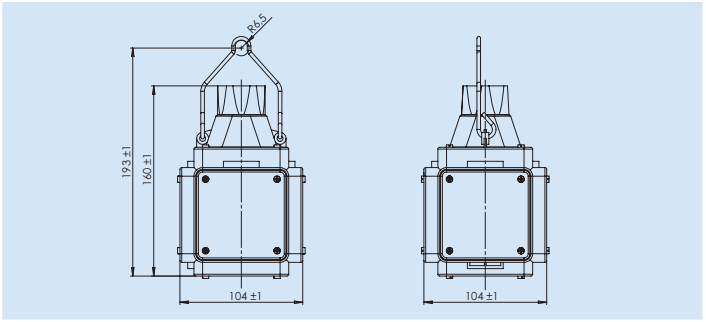

Возможные варианты комплектации				
• Резьбовой ввод для кабеля, сечением от 3 x 1,5 до 5 x 6 мм², макс. 19 мм • С компенсатором вытягивающего усилия и клеммной колодкой 5 x 6 мм²	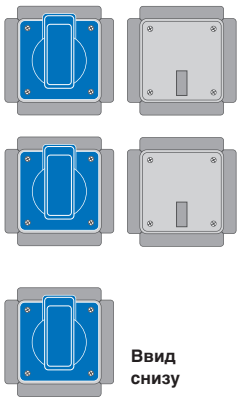 Ввид снизу	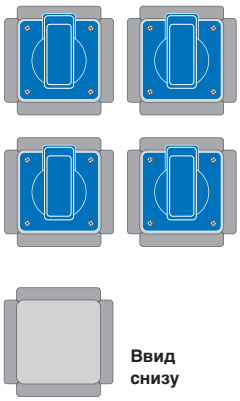 Ввид снизу	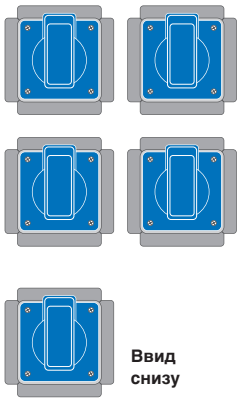 Ввид снизу	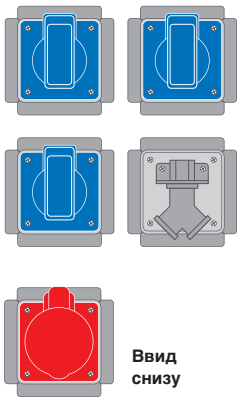 Ввид снизу
Комплектация				
Розетки CEE				1 x 5/16 A
Розетки SCHUKO	3	4	5	3
Патрубок для сжатого воздуха				ввод ½“ и 2 x вывод ½“
Номер для заказа	**3E 1461**	**4E 1461**	**5E 1461**	**ZL30.02**
Примечание	**Складская позиция!**	**Складская позиция!**		**Складская позиция!**

• Резьбовой ввод для кабеля, сечением от 3 x 1,5 до 5 x 6 мм², макс. 19 мм • С компенсатором вытягивающего усилия и клеммной колодкой 5 x 6 мм² 	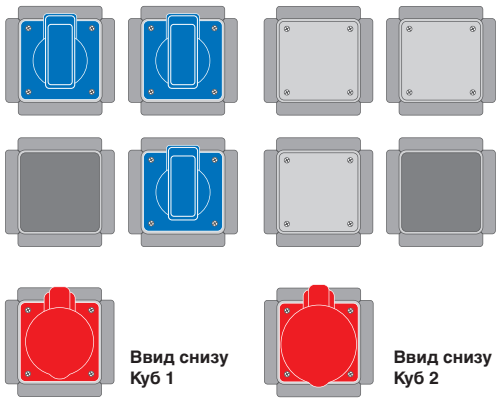 Ввид снизу Куб 1 Ввид снизу Куб 2		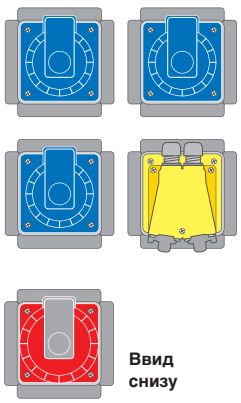 Ввид снизу	
Комплектация				
Розетки CEE	1 x 5/32 A 1 x 5/16 A		1 x 5/16 A	**Патрубок для сжатого воздуха** с держателем ввод ½“ и 2 x вывод ½“
Розетки SCHUKO	3		3	
Информ. розетки			2 x RJ45 кат. 6 мод. 8(8)	
Номер для заказа	**ZT30.08**		**Z35.0DG**	**ZDL304**
Примечание	**Для 2 вводов**		**класс защиты IP67**	

Подробная техническая информация в электронной версии каталога или в интернете
www.abl-sursum.com/rukat

Переносные силовые модули.

Если Вам необходимо мобильно, гибко и быстро, организовать надежное снабжение электроэнергией- используйте переносные силовые модули (ПСМ) немецкой компании ABL SURSUM!

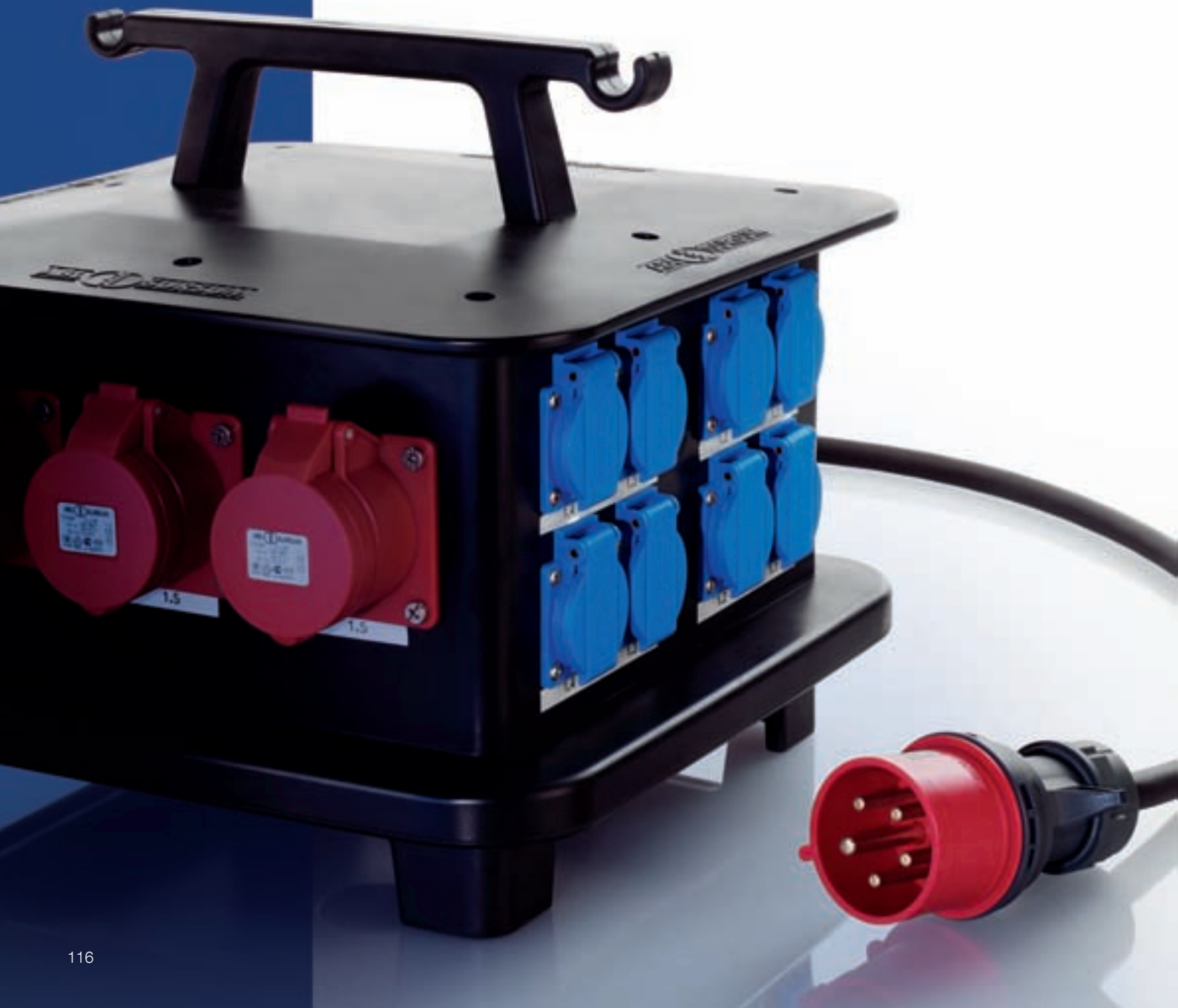

Переносные силовые модули из резины (ПСМ)

Бокс

Брызгозащищенный IP44
Размеры 300 x 306 x 240 мм

С окошком
и DIN-рейкой на 9 мод
черный
Номер для заказа B 68.01
оранжевый
Номер для заказа B 68.11

Глухое исполнение
черный
Номер для заказа B 68.00
оранжевый
Номер для заказа B 68.10

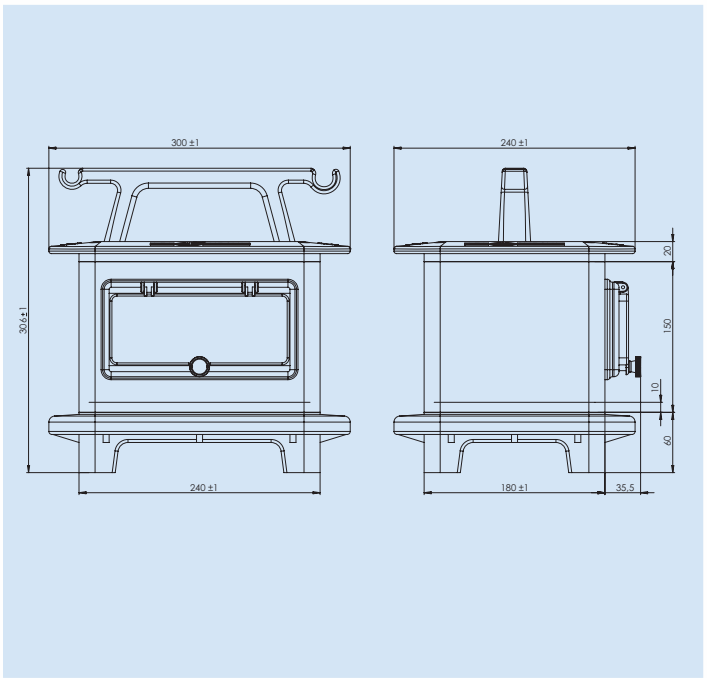

Переносные силовые модули из резины (ПСМ)

Бокс

Брызгозащищенный IP44
Размеры: Ш x В x Г
300 x 456 x 240 мм

С окошком
и DIN-рейкой на 9 мод

черный
Номер для заказа B 68.02

оранжевый
Номер для заказа B 68.12

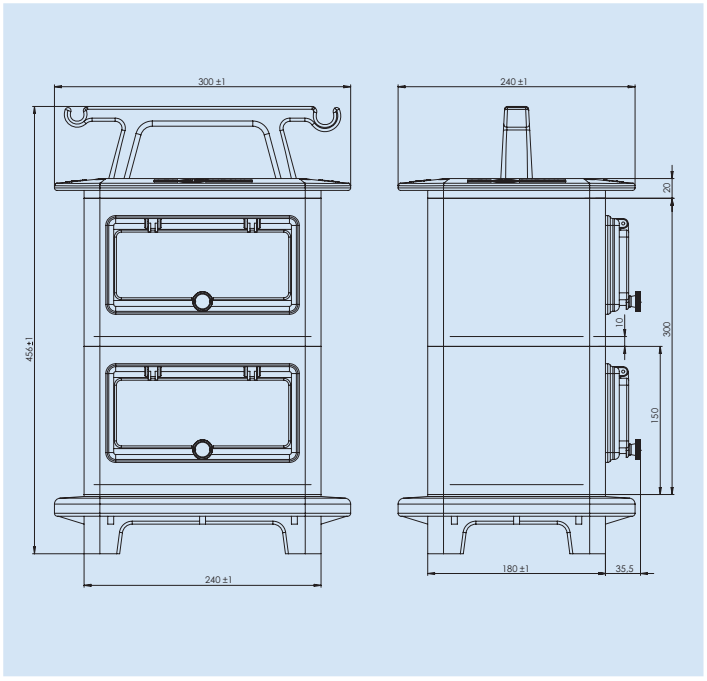

Бокс

Брызгозащищенный IP44
Размеры: Ш x В x Г
370 x 331 x 370 mm

С окошком
и DIN-рейкой на 12 Мод

черный
Номер для заказа B 78.01

оранжевый
Номер для заказа B 78.11

Примеры комплектации

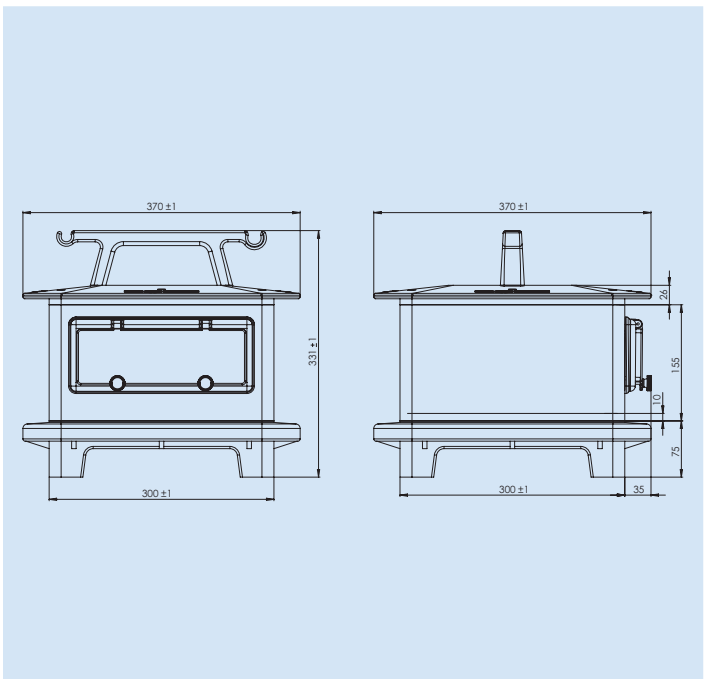

Демонстрируемые устройства являются примерами возможной комплектации. Прочие варианты по запросу!

Переносные силовые модули из резины (ПСМ)

IP44, 300 x 306 x 240 мм

- В стандартной комплектации или в соответствии с индивидуальными требованиями заказчика

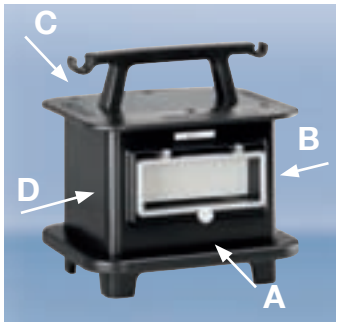

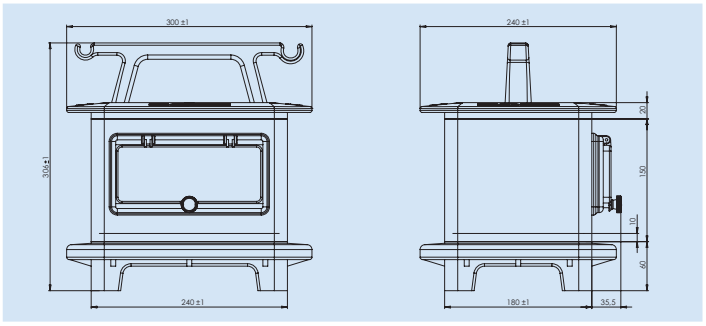

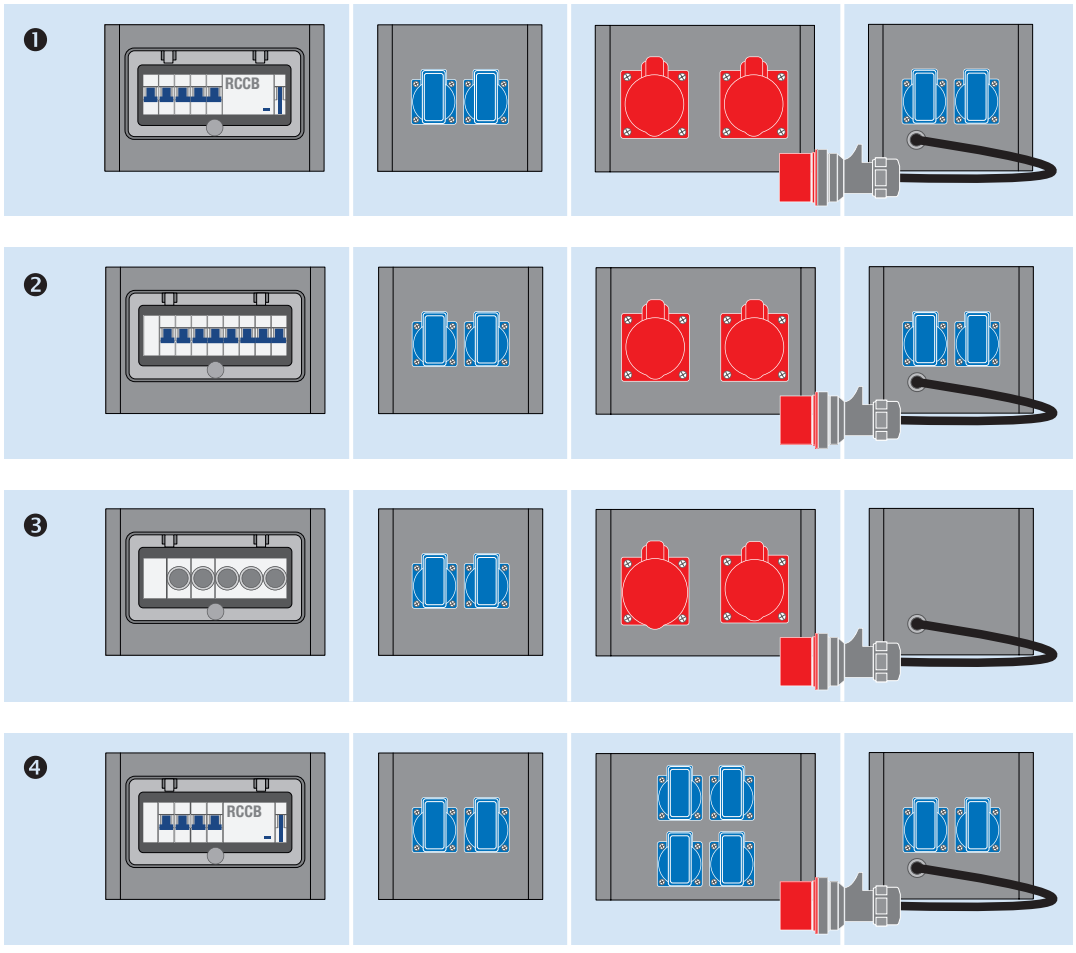

A B C D

Возможные варианты комплектации				
Комплектация	**❶**	**❷**	**❸**	**❹**
Розетки CEE	2 x 5/16 A	2 x 5/16 A	1 x 5/16 A + 1 x 5/32 A	
Розетки SCHUKO	4	4	2	8
УЗО/ АВДТ	1 x 4/40/0,03 A			1 x 4/40/0,03 A
Автоматы защиты	1 x 16 A, 3-пол. C 2 x 16 A, 1-пол. B	2 x 16 A, 3-пол. C 2 x 16 A, 1-пол. B	Предохранителя Neozed 1 x 16 A, 3-пол. 2 x 16 A, 1-пол.	4 x 16 A, 1-пол. B
Ввод	2 м. H07RN-F 5x2,5 мм² с вилкой CEE 5/16 A	2 м. H07RN-F 5x6 мм² с вилкой CEE 5/32 A	2 м. H07RN-F 5x6 мм² с вилкой CEE 5/32 A	2 м. H07RN-F 5x6 мм² с вилкой CEE 5/32 A
Питание				
Номер для заказа черный	**Z 68.35**	**Z 68.16**	**Z 68.08**	**Z 68.54**
Номер для заказа оранжевый		**Z 68.06**	**Z 68.18**	

Демонстрируемые устройства являются примерами возможной комплектации. Прочие варианты по запросу!

Переносные силовые модули из резины (ПСМ)

IP44, 370 x 331 x 306 мм

- В стандартной комплектации или в соответствии с индивидуальными требованиями заказчика

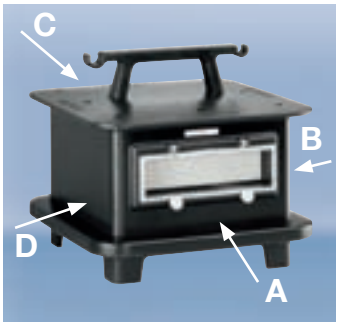

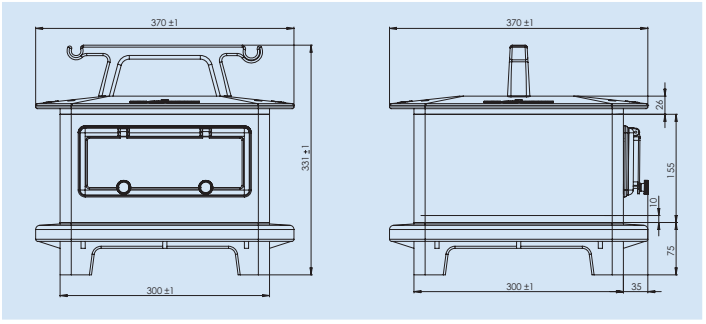

A B C D

Возможные варианты комплектации				
Комплектация	❶	❷	❸	❹
Розетки CEE	2 x 5/16 A + 1 x 5/32 A	1 x 5/16 A + 1 x 5/32 A	1 x 5/16 A + 1 x 5/32 A	3 x 5/16 A
Розетки SCHUKO	8	2	4	3
УЗО/ АВДТ	1 x 4/40/0,03 A		1 x 4/40/0,03 A	
Автоматы защиты	1 x 16 A, 3-пол. C 4 x 16 A, 1-пол. B	Предохранителя Neozed 1 x 63 A, 3-пол. 1 x 16 A, 3-пол. 2 x 16 A, 1-пол.	1 x 32 A, 3-пол. C 1 x 16 A, 3-пол. C 2 x 16 A, 1-пол. B	3 x 16 A, 3-пол. C 3 x 16 A, 1-пол. B
Ввод		2 м. H07RN-F 5x6 мм² с вилкой CEE 5/16 A	2 м. H07RN-F 5x6 мм² с вилкой CEE 5/16 A	2 м. H07RN-F 5x6 мм² с вилкой CEE 5/16 A
Питание	Питающая вилка 5/32 A			
Номер для заказа черный	**Z 78.46**	**Z 78.08**	**Z 78.16**	**Z 78.17**
Номер для заказа оранжевый			**Z 78.06**	**Z 78.07**

Бокс

Брызгозащищенный IP44
Размеры: Ш x В x Г
370 x 331 x 370 mm

черный
Номер для заказа B 78.00
оранжевый
Номер для заказа B 78.10

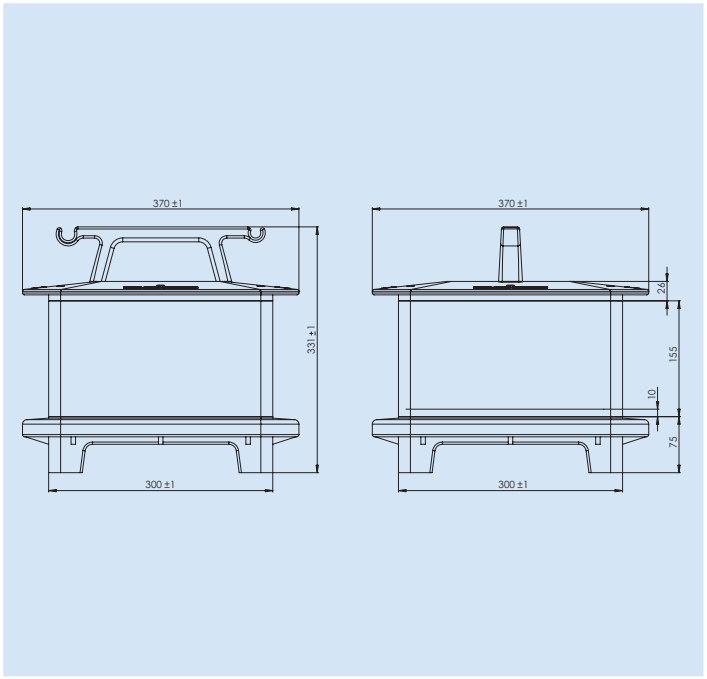

Переносные силовые модули из резины (ПСМ)

Бокс

Брызгозащищенный IP44
Размеры: Ш x В x Г
370 x 486 x 370 mm

с 2 окошками
и DIN-рейкой на
2 x 12 мод

черный
Номер для заказа B 78.02

оранжевый
Номер для заказа B 78.12

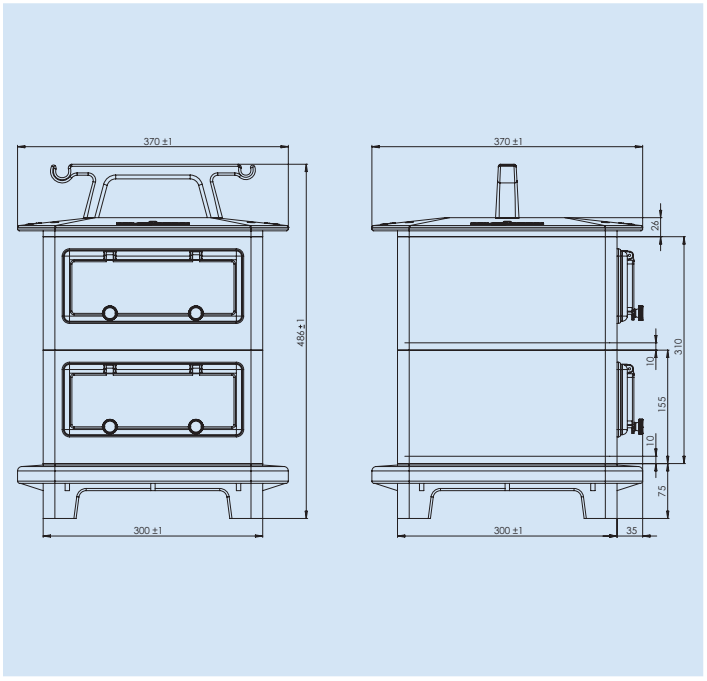

Силовые модули из резины для монтажа на поверхность (СМП)

Серия 98

Бокс

Брызгозащищенный IP44
Из 100% натуральной резины, с усиленными бортиками
Размеры: Ш x В x Г
370 x 370 x 203 мм

С окошком и DIN-рейкой на 17 мод
Номер для заказа B 98.01

Глухое исполнение
Номер для заказа B 98.00

Устройства с более высокой степенью защиты (IP65)- по запросу!

Примеры комплектации

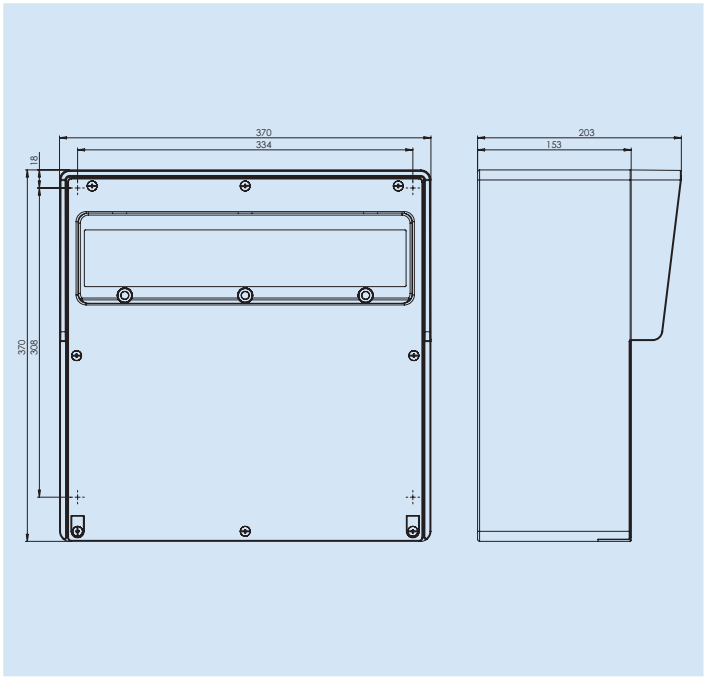

Бокс

Брызгозащищенный IP44

Глухое исполнение
(Рис. 1)
Размеры: Ш x В x Г
116 x 430 x 69 мм
Номер для заказа B 48.00

Складская позиция!

С окошком
(Рис. 2)
и DIN-рейкой на 4 мод
Размеры: Ш x В x Г
116 x 430 x 104 мм
Номер для заказа B 48.01

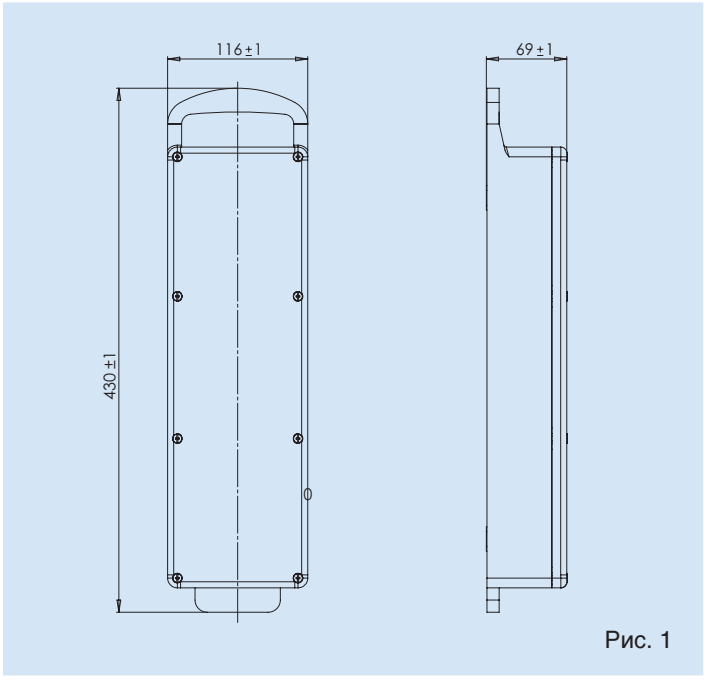

Рис. 1

Примеры комплектации

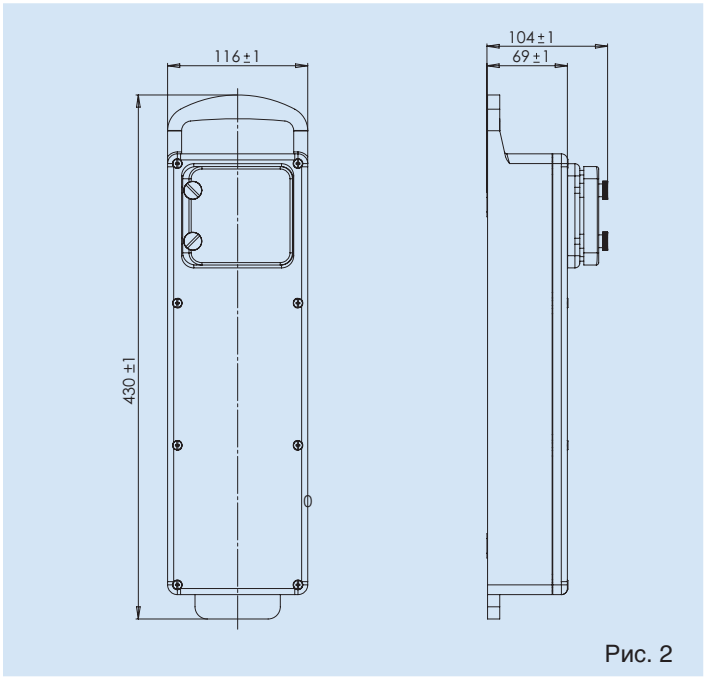

Рис. 2

Бокс

Брызгозащищенный IP44
Размеры Ш x В x Г
292 x 252 x 111 мм
с DIN-рейкой на 13 мод
Номер для заказа B 45.03

Примеры комплектации

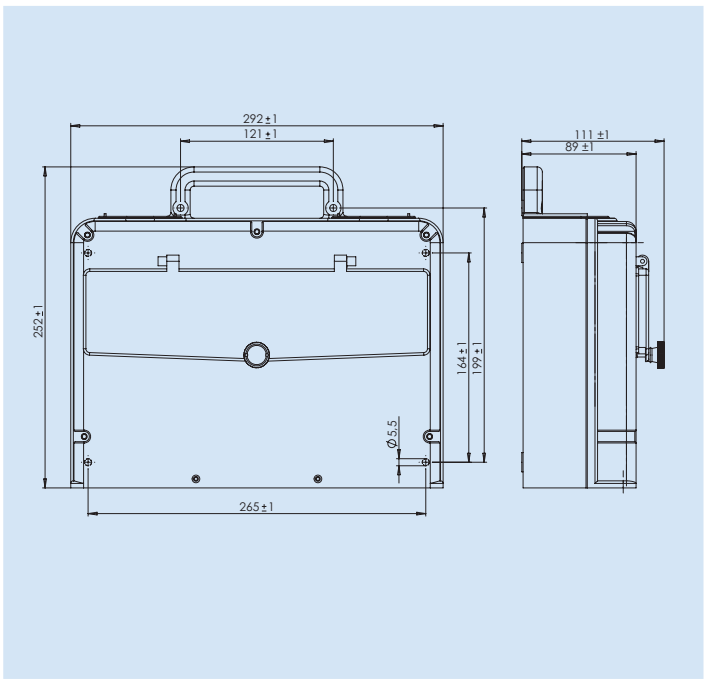

Компактные переносные силовые модули (КПСМ)

Бокс

Брызгозащищенный IP44
Размеры Ш x В x Г
292 x 320 x 111 мм
с DIN-рейкой на 13 мод

для питающей вилки 5/16 A
Номер для заказа B 45.01

для питающей вилки 5/32 A
Номер для заказа B 45.02

Примеры комплектации

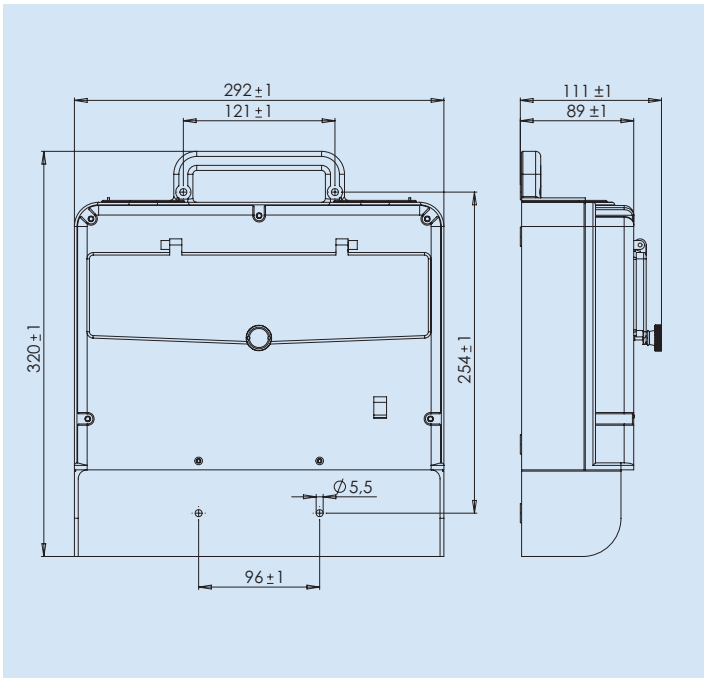

Компактные переносные силовые модули (КПСМ)

Бокс

Брызгозащищенный IP44
Размеры Ш x В x Г
292 x 389 x 110 мм
с DIN-рейкой на 13 мод

для питающей вилки 5/16 А
Номер для заказа B 55.01

для питающей вилки 5/32 А
Номер для заказа B 55.02

Примеры комплектации

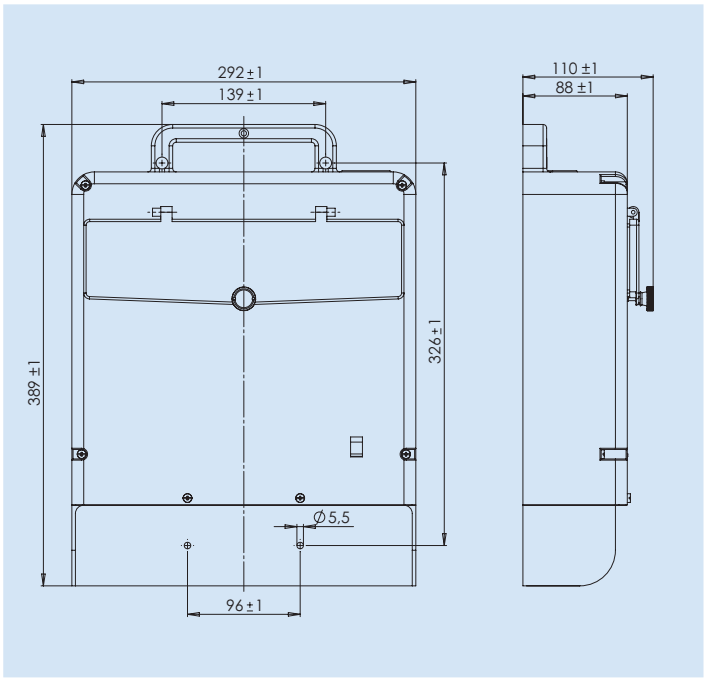

Бокс

Брызгозащищенный IP44
Размеры Ш x В x Г
300 x 210 x 98 мм
и DIN-рейкой на 7 мод
Номер для заказа B 73.01

Примеры комплектации

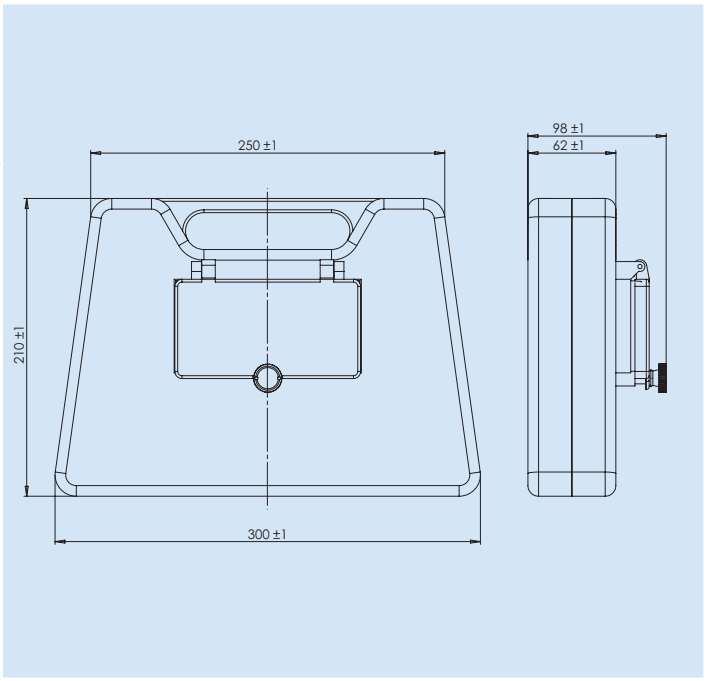

ABL SURSUM

Для всех областей применения– промышленности и строительства.

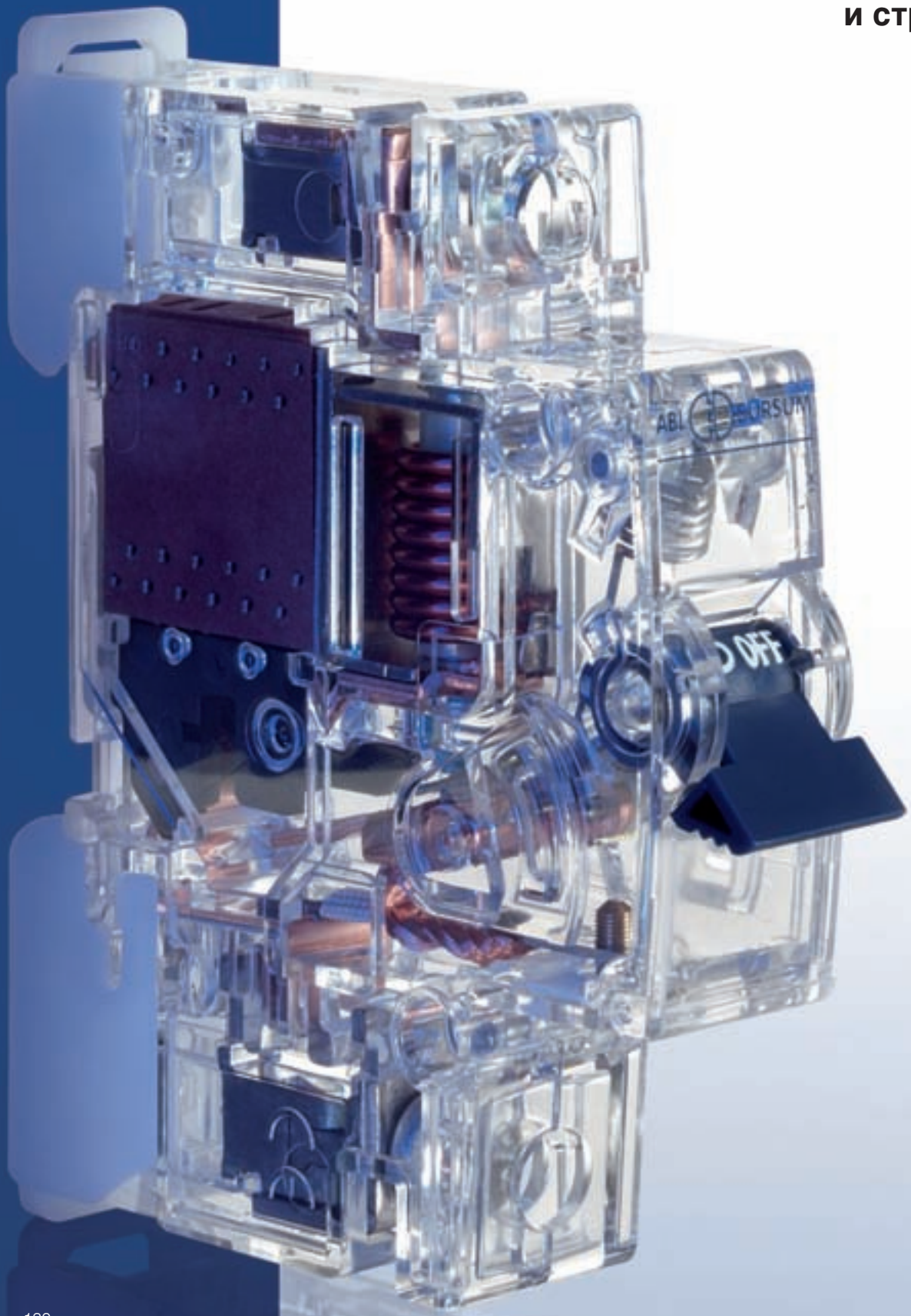

Модульные низковольтные устройства

Автоматические выключатели
- Традиции немецкого качества с 1912 года Стр. 132
- Серия S, 6 кА Стр. 136
- Серия T, 10 кА Стр. 137
- Серия DC (авт. выкл. постоянного тока) Стр. 140
- Аксессуары Стр. 141
- Соединительные шины и заглушки Стр. 143
- Автоматические выключатели 80/100/125 A Стр. 145
- Автоматические выключатели цокольного типа Стр. 147
- Разъединитель с предохранителем Стр. 147

Устройства защитного отключения (УЗО)
- Электроника для Вашей безопасности Стр. 148
- **Тип AC** Стр. 149
- Тип A Стр. 151
- Тип B Стр. 153
- Аксессуары Стр. 153

Автоматические выключатели дифференциального тока (АВДТ)
- 1-пол. + N, 2-пол. Стр. 154

Модульные устройства
- Обширная программа Стр. 156
- Выключатели Стр. 157
- Переключатели, лампочки индикаторные и т.д. Стр. 158
- Реле установочные Стр. 159
- Реле управления Стр. 160
- Дистанционные выключатели Стр. 161
- Универсальный диммер Стр. 164
- Реле приоритетной нагрузки Стр. 165
- Сумеречный выключатель Стр. 166
- Реле времени/Многофункциональные реле Стр. 167
- Реле контроля сети Стр. 168
- Модульные контакторы Стр. 169
- Реле времени лестничное Стр. 170
- Реле времени (таймеры) Стр. 171
- Трансформаторы Стр. 173

Автоматические выключатели защиты электродвигателей
- Обзорная информация Стр. 174
- MS (с тепл. и электромагнитным расцепителем) Стр. 176
- BS (с тепловым расцепителем) Стр. 176
- Аксессуары Стр. 177

Автоматический выключатель защиты электродвигателя с регулируемой температурной компенсацией
- Обзорная информация Стр. 183
- MA (с тепл. и электромагнитным расцепителем) Стр. 184
- Аксессуары Стр. 185

Распределительные шкафы
- Обзорная информация Стр. 188
- Металлические, для скрытого монтажа Стр. 189
- Металлические, для тонких стен Стр. 189
- Из пластика, для поверхностного монтажа Стр. 190
- Аксессуары Стр. 191
- Пластиковые боксы Стр. 192

Традиции немецкого качества с 1912 года.

Немецкая компания ABL SURSUM на протяжении 80 лет разрабатывает и совершенствует технологии автоматической защиты электрических цепей и предлагает широкий ассортимент высококачественного низковольтного оборудования для промышленности, строительства и производителей комплектного оборудования.

Мы рассматриваем наших клиентов как партнеров и руководствуемся индивидуальным комплексным подходом, нацеленностью на взаимовыгодное долгосрочное сотрудничество и неуклонно соблюдаем основные принципы взаимодействия: честное партнерство, максимально полный учет интересов заказчика.

Мы открыты новому- наши специалисты готовы разработать для Вас специальные нестандартные решения. Обратитесь к нам, мы рады плодотворному сотрудничеству с Вами!

Новинки для новых требований рынка

Мы объединяем интересы потребителей и производителей, создавая высококачественные, эффективные и надежные устройства. Для комфортных условий жизни и труда, для успешного бизнеса. Благодаря четкому знанию требований рынка на свет появляются продукты, которым обеспечен постоянный спрос- сегодня и завтра!

Специалисты немецкой компании ABL SURSUM последовательно совершенствуют технологии самозажимных клемм, позволяющие подключать устройства быстро, надежно и без использования инструмента.

Самозажимные клеммы находят все более широкое применение в автоматических выключателях (серия SL), распределительных шкафах, промышленных разъемах, приборных розетках а также розетках для подключения электроприборов. Самозажимные клеммы не требуют регулярной поднатяжки и отличаются высокой устойчивостью к вибронагрузкам, что открывает этим устройствам новые области применения.

Новые серии автоматических выключателей- безопасность, проверенная десятилетиями, современный и компактный внешний вид. Для широчайших областей применения:

- в объектах жилищного строительства,
- в коммерческих и промышленных объектах,
- как компонент для изготовителей комплектного оборудования (OEM)

Подходящее решение для каждого объекта.

Для любого объекта

Широкая область применения

- **3 серии авт. выключателей для любых областей применения**
- **Характеристики срабатывания B, C, D, K, Z**

Серия S

Идеальное решение.

Серия S предназначена для широкого применения в объектах гражданского и промышленного строительства, в первую очередь, в жилых помещениях и коммерческих объектах.

Компактность, простота и удобство инсталляции и эксплуатации.

Немецкий стандарт.

Серия SL

Монтаж без инструмента.

Иновационная технология самозажимных клемм, быстрая и надежная инсталляция.
Высокая виброустойчивость.

Эффективность и быстрота

Самозажимные контакты позволяют значительно сократить время монтажа. Возможно комбинировать с прочими сериями автоматических выключателей немецкой компании ABL SURSUM.

Техника будущего.

Серия T

Выбор профессионала.

Серия T предназначена для широкого применения в объектах промышленного и гражданского и строительства, в первую очередь, в промышленных и коммерческих объектах, а также как компонент для изготовителей комплектного оборудования (OEM).

Высочайшая надежность, компактность, простота и удобство инсталляции и эксплуатации.

Для самых сложных задач.

Гибкость производства

Немецкая компания ABL SURSUM открыта новому. Гибкость организации производства и эффективность организации производственных процессов позволяют находить нестандартные решения и производить малые серии под конкретного клиента. Обратитесь к нам!

Дополнительные устройства

Широкая линейка

- **Обилие аксессуаров**
- **Идеально сочетаются с УЗО, АВДТ и прочими низковольтными модульными устройствами**

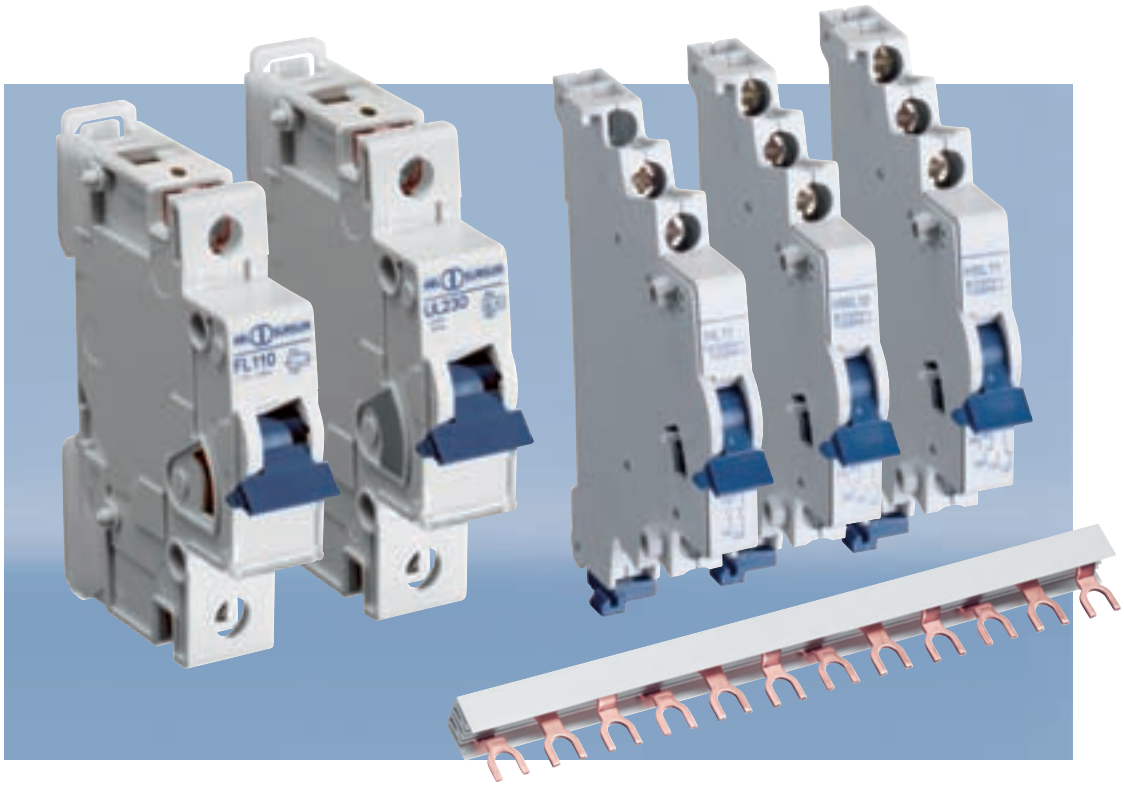

Немецкая компания ABL SURSUM предлагаеи широкий асортимент дополнительных устройств:

- Вспомогательные контакты
- Сигнальные контакты
- Расцепители минимального напряжения
- Дистанционные расцепители
- Блокировочные устройства

Все устройства совместимы с автоматическими выключателями всех серий.

Установка вспомогательного контакта без отвертки- боковые выступы надежно фиксируют устройства между собой.

Дистанционные расцепители и расцепители минимального напряжения просто фиксируются на автоматичексом выключателе. Возможно одновременное использовование автоматического выключателя с вспомогательным контактом и расцепителем.

Задумано для нестандартных решений.

Устройства защитного отключения, автоматические выключатели дифференциального тока

Для надежной защиты против токов утечки немецкая компания ABL SURSUM предлагает широкий ассортимент УЗО и автоматических выключателей дифференциального тока (АВДТ) следующих типов:

- «AC», реагирующие на переменный синусоидальный дифференциальный ток,
- «A», реагирующие на переменный синусоидальный дифференциальный и пульсирующий постоянный дифференциальный токи,
- «B», реагирующие на переменный, постоянный и выпрямленный дифференциальные токи,
- «S», селективные, с задержкой времени срабатывания.

Немецкая компания ABL SURSUM предлагает широкий ассортимент модульных низковольтных устройств: реле времени, установочные, управляющие, многофункциональные, управления освещением, звонковые трансформаторы, разъединители с предохранителем, выключатели и переключатели, сумеречный выключатель, универсальный диммер, сигнальный лампочки, модульная розетка SCHUKO для установки на DIN-рейку и многие другие устройства для современной электроинсталяции.

Надежная защита, оптимальный контроль.

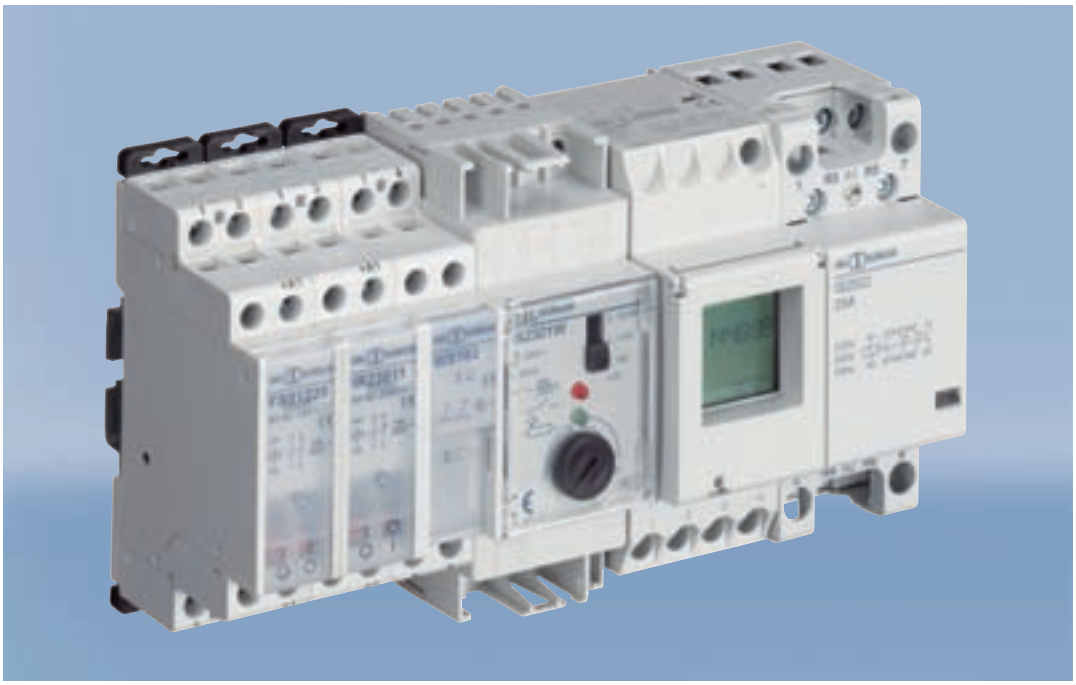

Автоматические выключатели
Серия S

Характеристики срабатывания B и C, 6 kA в соотв. с IEC 60898-1, DIN EN 60898-1, VDE 0641-11

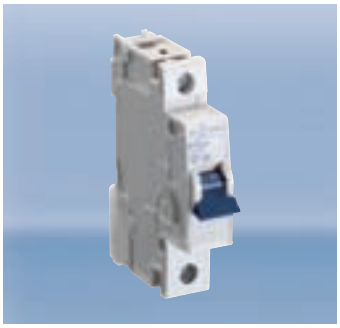

Номинальный ток I_n A	Характеристика B Номер для. заказа	Характеристика C Номер для. заказа	Вес гр./шт.	Упаковка, шт.
1-пол.				
6	**B6S1**	**C6S1**	120	12
10	**B10S1**	**C10S1**	120	12
13	**B13S1**	**C13S1**	120	12
16	**B16S1**	**C16S1**	120	12
20	**B20S1**	**C20S1**	120	12
25	**B25S1**	**C25S1**	120	12
32	**B32S1**	**C32S1**	120	12
3-пол.				
6	**B6S3**	**C6S3**	360	4
10	**B10S3**	**C10S3**	360	4
13	**B13S3**	**C13S3**	360	4
16	**B16S3**	**C16S3**	360	4
20	**B20S3**	**C20S3**	360	4
25	**B25S3**	**C25S3**	360	4
32	**B32S3**	**C32S3**	360	4

Автоматические выключатели
Серия T

Характеристики срабатывания B, C и D, 10 kA в соотв. с IEC 60898-1, DIN EN 60898-1, VDE 0641-11
Характеристики срабатывания K и Z, 10 kA в соотв. с IEC 60947-2, DIN EN 60947-2, VDE 0660-101

Стандартные складские позиции отмечены **жирным шрифтом**, остальные устройства – под заказ.

twin fix

Номинальный ток I_n A	Характеристика B Номер для. заказа	C Номер для. заказа	D Номер для. заказа	K Номер для. заказа	Z Номер для. заказа	Вес гр./шт.	Упаковка, шт.
1-пол.							
0,3		C0.3T1	D0.3T1	K0.3T1	Z0.3T1	120	12
0,5		**C0.5T1**	**D0.5T1**	**K0.5T1**	**Z0.5T1**	120	12
0,8		C0.8T1	D0.8T1	K0.8T1	Z0.8T1	120	12
1	B1T1	**C1T1**	**D1T1**	**K1T1**	**Z1T1**	120	12
1,6		C1.6T1	D1.6T1	K1.6T1	Z1.6T1	120	12
2	B2T1	**C2T1**	**D2T1**	**K2T1**	**Z2T1**	120	12
2,5		C2.5T1	D2.5T1	K2.5T1	Z2.5T1	120	12
3	B3T1	**C3T1**	**D3T1**	**K3T1**	**Z3T1**	120	12
3,5		C3.5T1	D3.5T1	K3.5T1	Z3.5T1	120	12
4	B4T1	**C4T1**	**D4T1**	**K4T1**	**Z4T1**	120	12
5	B5T1	C5T1	D5T1	K5T1	Z5T1	120	12
6	B6T1	**C6T1**	**D6T1**	**K6T1**	**Z6T1**	120	12
8		C8T1	D8T1	K8T1	Z8T1	120	12
10	**B10T1**	**C10T1**	**D10T1**	**K10T1**	**Z10T1**	120	12
13	**B13T1**	**C13T1**	**D13T1**	**K13T1**	**Z13T1**	120	12
16	**B16T1**	**C16T1**	**D16T1**	**K16T1**	**Z16T1**	120	12
20	**B20T1**	**C20T1**	**D20T1**	**K20T1**	**Z20T1**	120	12
25	**B25T1**	**C25T1**	**D25T1**	**K25T1**	**Z25T1**	120	12
32	**B32T1**	**C32T1**	**D32T1**	**K32T1**	**Z32T1**	120	12
40	**B40T1**	**C40T1**	**D40T1**	**K40T1**		125	12
50	**B50T1**	**C50T1**	**D50T1 ***	**K50T1**		135	12
63	**B63T1**	**C63T1**	**D63T1 ***	**K63T1**		135	12

twin fix

1-пол.+H							
0,3		C0.3T8	D0.3T8	K0.3T8		240	6
0,5		**C0.5T8**	**D0.5T8**	K0.5T8		240	6
0,8		C0.8T8	D0.8T8	K0.8T8		240	6
1	B1T8	**C1T8**	**D1T8**	K1T8		240	6
1,6		C1.6T8	D1.6T8	K1.6T8		240	6
2	B2T8	**C2T8**	**D2T8**	K2T8		240	6
2,5		C2.5T8	D2.5T8	K2.5T8		240	6
3	B3T8	**C3T8**	**D3T8**	K3T8		240	6
3,5		C3.5T8	D3.5T8	K3.5T8		240	6
4	B4T8	**C4T8**	**D4T8**	K4T8		240	6
5	B5T8	C5T8	D5T8	K5T8		240	6
6	B6T8	**C6T8**	**D6T8**	K6T8		240	6
8		C8T8	D8T8	K8T8		240	6
10	**B10T8**	**C10T8**	**D10T8**	K10T8		240	6
13	**B13T8**	**C13T8**	**D13T8**	K13T8		240	6
16	**B16T8**	**C16T8**	**D16T8**	K16T8		240	6
20	**B20T8**	**C20T8**	**D20T8**	K20T8		240	6
25	**B25T8**	**C25T8**	**D25T8**	K25T8		240	6
32	**B32T8**	**C32T8**	**D32T8**	K32T8		240	6
40	**B40T8**	**C40T8**	**D40T8**	K40T8		250	6
50	**B50T8**	**C50T8**	**D50T8 ***	K50T8		270	6
63	**B63T8**	**C63T8**	**D63T8 ***	K63T8		270	6

Автоматические выключатели
Серия T

Характеристики срабатывания B, C и D, 10 kA в соотв. с IEC 60898-1, DIN EN 60898-1, VDE 0641-11
Характеристики срабатывания K и Z, 10 kA в соотв. с IEC 60947-2, DIN EN 60947-2, VDE 0660-101

Стандартные складские позиции отмечены **жирным шрифтом**, остальные устройства – под заказ.

twin fix

Номинальный ток I_n A	Характеристика B Номер для. заказа	C Номер для. заказа	D Номер для. заказа	K Номер для. заказа	Z Номер для. заказа	Вес гр./шт.	Упаковка, шт.
2-пол.							
0,3		C0.3T2	D0.3T2	K0.3T2	Z0.3T2	240	6
0,5		**C0.5T2**	**D0.5T2**	**K0.5T2**	**Z0.5T2**	240	6
0,8		C0.8T2	D0.8T2	K0.8T2	Z0.8T2	240	6
1	B1T2	**C1T2**	**D1T2**	**K1T2**	**Z1T2**	240	6
1,6		C1.6T2	D1.6T2	K1.6T2	Z1.6T2	240	6
2	B2T2	**C2T2**	**D2T2**	**K2T2**	**Z2T2**	240	6
2,5		C2.5T2	D2.5T2	K2.5T2	Z2.5T2	240	6
3	B3T2	**C3T2**	**D3T2**	**K3T2**	**Z3T2**	240	6
3,5		C3.5T2	D3.5T2	K3.5T2	Z3.5T2	240	6
4	B4T2	**C4T2**	**D4T2**	**K4T2**	**Z4T2**	240	6
5	B5T2	C5T2	D5T2	K5T2	Z5T2	240	6
6	B6T2	**C6T2**	**D6T2**	**K6T2**	**Z6T2**	240	6
8		C8T2	D8T2	K8T2	Z8T2	240	6
10	**B10T2**	**C10T2**	**D10T2**	**K10T2**	**Z10T2**	240	6
13	**B13T2**	**C13T2**	**D13T2**	**K13T2**	**Z13T2**	240	6
16	**B16T2**	**C16T2**	**D16T2**	**K16T2**	**Z16T2**	240	6
20	**B20T2**	**C20T2**	**D20T2**	**K20T2**	**Z20T2**	240	6
25	**B25T2**	**C25T2**	**D25T2**	**K25T2**	**Z25T2**	240	6
32	**B32T2**	**C32T2**	**D32T2**	**K32T2**	**Z32T2**	240	6
40	**B40T2**	**C40T2**	**D40T2**	**K40T2**		250	6
50	**B50T2**	**C50T2**	**D50T2 ***	**K50T2**		270	6
63	**B63T2**	**C63T2**	**D63T2 ***	**K63T2**		270	6

twin fix

3-пол.							
0,3		C0.3T3	D0.3T3	K0.3T3	Z0.3T3	360	4
0,5		**C0.5T3**	**D0.5T3**	**K0.5T3**	**Z0.5T3**	360	4
0,8		C0.8T3	D0.8T3	K0.8T3	Z0.8T3	360	4
1	B1T3	**C1T3**	**D1T3**	**K1T3**	**Z1T3**	360	4
1,6		C1.6T3	D1.6T3	K1.6T3	Z1.6T3	360	4
2	B2T3	**C2T3**	**D2T3**	**K2T3**	**Z2T3**	360	4
2,5		C2.5T3	D2.5T3	K2.5T3	Z2.5T3	360	4
3	B3T3	**C3T3**	**D3T3**	**K3T3**	**Z3T3**	360	4
3,5		C3.5T3	D3.5T3	K3.5T3	Z3.5T3	360	4
4	B4T3	**C4T3**	**D4T3**	**K4T3**	**Z4T3**	360	4
5	B5T3	C5T3	D5T3	K5T3	Z5T3	360	4
6	B6T3	**C6T3**	**D6T3**	**K6T3**	**Z6T3**	360	4
8		C8T3	D8T3	K8T3	Z8T3	360	4
10	**B10T3**	**C10T3**	**D10T3**	**K10T3**	**Z10T3**	360	4
13	**B13T3**	**C13T3**	**D13T3**	**K13T3**	**Z13T3**	360	4
16	**B16T3**	**C16T3**	**D16T3**	**K16T3**	**Z16T3**	360	4
20	**B20T3**	**C20T3**	**D20T3**	**K20T3**	**Z20T3**	360	4
25	**B25T3**	**C25T3**	**D25T3**	**K25T3**	**Z25T3**	360	4
32	**B32T3**	**C32T3**	**D32T3**	**K32T3**	**Z32T3**	360	4
40	**B40T3**	**C40T3**	**D40T3**	**K40T3**		375	4
50	**B50T3**	**C50T3**	**D50T3 ***	**K50T3**		405	4
63	**B63T3**	**C63T3**	**D63T3 ***	**K63T3**		405	4

Автоматические выключатели
Серия T

Характеристики срабатывания B, C и D, 10 kA в соотв. с IEC 60898-1, DIN EN 60898-1, VDE 0641-11
Характеристики срабатывания K и Z, 10 kA в соотв. с IEC 60947-2, DIN EN 60947-2, VDE 0660-101

Стандартные складские позиции отмечены **жирным шрифтом**, остальные устройства – под заказ.

twin fix

Номинальный ток I_n A	Характеристика B Номер для. заказа	C Номер для. заказа	D Номер для. заказа	K Номер для. заказа	Z Номер для. заказа	Вес гр./шт.	Упаковка, шт.
3-пол.+H							
0,3		C0.3T9	D0.3T9	K0.3T9		480	3
0,5		**C0.5T9**	**D0.5T9**	K0.5T9		480	3
0,8		C0.8T9	D0.8T9	K0.8T9		480	3
1	B1T9	**C1T9**	**D1T9**	K1T9		480	3
1,6		C1.6T9	D1.6T9	K1.6T9		480	3
2	B2T9	**C2T9**	**D2T9**	K2T9		480	3
2,5		C2.5T9	D2.5T9	K2.5T9		480	3
3	B3T9	**C3T9**	**D3T9**	K3T9		480	3
3,5		C3.5T9	D3.5T9	K3.5T9		480	3
4	B4T9	**C4T9**	**D4T9**	K4T9		480	3
5	B5T9	C5T9	D5T9	K5T9		480	3
6	B6T9	**C6T9**	**D6T9**	K6T9		480	3
8		C8T9	D8T9	K8T9		480	3
10	**B10T9**	**C10T9**	**D10T9**	K10T9		480	3
13	**B13T9**	**C13T9**	**D13T9**	K13T9		480	3
16	**B16T9**	**C16T9**	**D16T9**	K16T9		480	3
20	**B20T9**	**C20T9**	**D20T9**	K20T9		480	3
25	**B25T9**	**C25T9**	**D25T9**	K25T9		480	3
32	**B32T9**	**C32T9**	**D32T9**	K32T9		480	3
40	**B40T9**	**C40T9**	**D40T9**	K40T9		500	3
50	**B50T9**	**C50T9**	**D50T9 ***	K50T9		540	3
63	**B63T9**	**C63T9**	**D63T9 ***	K63T9		540	3

twin fix

4-пол.							
0,3		C0.3T4	D0.3T4	K0.3T4		480	3
0,5		**C0.5T4**	**D0.5T4**	K0.5T4		480	3
0,8		C0.8T4	D0.8T4	K0.8T4		480	3
1	B1T4	**C1T4**	**D1T4**	K1T4		480	3
1,6		C1.6T4	D1.6T4	K1.6T4		480	3
2	B2T4	**C2T4**	**D2T4**	K2T4		480	3
2,5		C2.5T4	D2.5T4	K2.5T4		480	3
3	B3T4	**C3T4**	**D3T4**	K3T4		480	3
3,5		C3.5T4	D3.5T4	K3.5T4		480	3
4	B4T4	**C4T4**	**D4T4**	K4T4		480	3
5	B5T4	C5T4	D5T4	K5T4		480	3
6	B6T4	**C6T4**	**D6T4**	K6T4		480	3
8		C8T4	D8T4	K8T4		480	3
10	**B10T4**	**C10T4**	**D10T4**	K10T4		480	3
13	**B13T4**	**C13T4**	**D13T4**	K13T4		480	3
16	**B16T4**	**C16T4**	**D16T4**	K16T4		480	3
20	**B20T4**	**C20T4**	**D20T4**	K20T4		480	3
25	**B25T4**	**C25T4**	**D25T4**	K25T4		480	3
32	**B32T4**	**C32T4**	**D32T4**	K32T4		480	3
40	**B40T4**	**C40T4**	**D40T4**	K40T4		500	3
50	**B50T4**	**C50T4**	**D50T4 ***	K50T4		540	3
63	**B63T4**	**C63T4**	**D63T4 ***	K63T4		540	3

Автоматические выключатели постоянного тока - Серия DC

Характеристики B и C, 6 kA в соотв. с IEC 60898-2, DIN EN 60898-2, VDE 0641-12

6000 T15

Номинальный ток I_n A	Характеристика B Номер для. заказа	Характеристика C Номер для. заказа	Вес гр./шт.	Упаковка, шт.
1-пол.				
0,5		**C0.5DC1**	120	12
1	**B1DC1**	**C1DC1**	120	12
2	**B2DC1**	**C2DC1**	120	12
3	**B3DC1**	**C3DC1**	120	12
4	**B4DC1**	**C4DC1**	120	12
6	**B6DC1**	**C6DC1**	120	12
10	**B10DC1**	**C10DC1**	120	12
13	**B13DC1**	**C13DC1**	120	12
16	**B16DC1**	**C16DC1**	120	12
20	**B20DC1**	**C20DC1**	120	12
25	**B25DC1**	**C25DC1**	120	12
32	**B32DC1**	**C32DC1**	120	12
40	**B40DC1**	**C40DC1**	120	12
50	**B50DC1**	**C50DC1**	120	12
63	**B63DC1**	**C63DC1**	120	12

2-пол.				
0,5		**C0.5DC2**	240	6
1	**B1DC2**	**C1DC2**	240	6
2	**B2DC2**	**C2DC2**	240	6
3	**B3DC2**	**C3DC2**	240	6
4	**B4DC2**	**C4DC2**	240	6
6	**B6DC2**	**C6DC2**	240	6
10	**B10DC2**	**C10DC2**	240	6
13	**B13DC2**	**C13DC2**	240	6
16	**B16DC2**	**C16DC2**	240	6
20	**B20DC2**	**C20DC2**	240	6
25	**B25DC2**	**C25DC2**	240	6
32	**B32DC2**	**C32DC2**	240	6
40	**B40DC2**	**C40DC2**	240	6
50	**B50DC2**	**C50DC2**	240	6
63	**B63DC2**	**C63DC2**	240	6

Дополнительные устройства для автоматических выключателей

Серий S, SL, T и DC

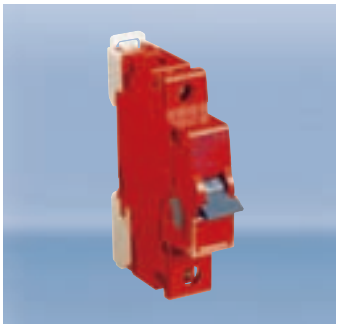

Номинальный ток I_n A	Характеристика B Номер для. заказа	C Номер для. заказа	D Номер для. заказа	K Номер для. заказа	Z Номер для. заказа	Вес гр./шт.	Упаковка, шт.
Автоматический выключатель B, 10A в корпусе красного цвета для обозначения особых эл. цепей, например компьютерных сетей, сигнализации, телефонных линий, систем бесперебойного питания и т.д.							
10	**B10T1R**					150	12

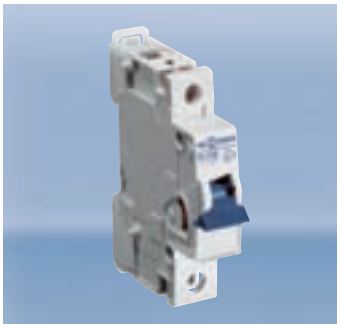

Расцепитель рабочего тока (дистанционный расцепитель)

Кол-во модулей	Номинальное напряжение цепи управления	Макс. потребление тока при i U_n (t < 10ms)	**Номер для. заказа**	Вес гр./шт.	Упаковка, шт.
1	12 В UC	1,3 A	**FL12**	105	5
1	24 В UC	0,6 A	**FL24**	105	5
1	48 - 72 V UC	0,2 A	**FL48**	105	5
1	110-230 В UC, 400 В AC	0,25 A при 110 В	**FL110**	105	5
		0,5 A при 230 В			
		0,8 A при 400 В			

Напряжение трогания 0,7 x U_e Длительность включения при U_e 100%

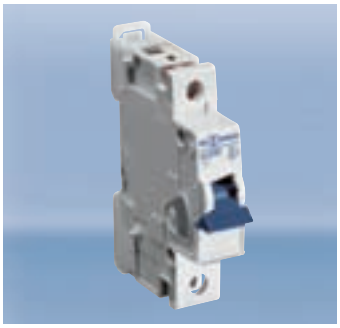

Расцепитель минимального напряжения (50/60 Гц)

Кол-во модулей	Номинальное напряжение цепи управления		**Номер для. заказа**	Вес гр./шт.	Упаковка, шт.
1	220-230 В 50 Гц, 240 В 60 Гц		**UL230**	150	5
	Прочие модификации по запросу!				

Напряжение трогания 0,85 x U_e Напряжение отпускания 0,35 - 0,7 x U_e Длительность включения при U_e 100%

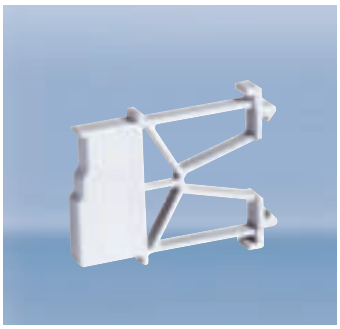

Разделитель 9 мм

Кол-во модулей	**Номер для. заказа**	Вес гр./шт.	Упаковка, шт.
$^1/_2$	**HDS**	7	10

Устройство блокировки положения ВКЛ.-ВЫКЛ.

	Номер для. заказа	Вес гр./шт.	Упаковка, шт.
	EASS	2	10

Вспомогательный контакт

Кол-во модулей	Вид контактов	Набор контактов	**Номер для. заказа**	Вес гр./шт.	Упаковка, шт.
1/2	1 вспомогательный контакт	1Н.О.	**HL10**	35	20
1/2	2 вспомогательных контакта	1Н.О. + 1Н.З.	**HL11**	40	20
1/2	2 вспомогательных контакта	1Н.О. + 1Н.З.	**HL11L***	40	20
1/2	3 вспомогательных контакта	1Н.О. + 2Н.З.	**HL12**	45	20
1/2	3 вспомогательных контакта	2Н.О. + 1Н.З.	**HL21**	45	20

* для монтажа слева

Вспомогательный контакт

Кол-во модулей	Вид контактов	Набор контактов	**Номер для. заказа**	Вес гр./шт.	Упаковка, шт.
1/2	1 вспомогательный контакт	1 переключающий	**HWL10**	40	20
1/2	2 вспомогательных контакта	2 переключающих	**HWL20**	50	20

Сигнальный контакт

Кол-во модулей	Вид контактов	Набор контактов	**Номер для. заказа**	Вес гр./шт.	Упаковка, шт.
1/2	1 сигнальный / 1 вспомогательный контакт	2 переключающих	**HSL11**	50	20
1/2	1 сигнальный / 1 вспомогательный контакт	2 переключающих	**HSL11L***	50	20
1/2	1 сигнальный	1 переключающий	**HSL10**	40	20

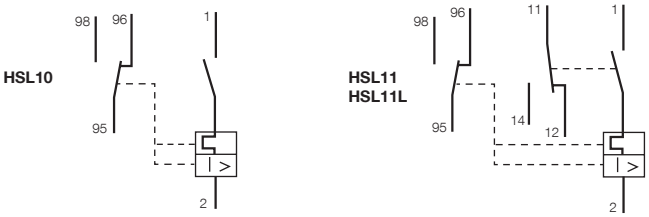

* для монтажа слева

Сигнальный и вспомогательный контакты имеют один перекидной контакт с нулевым потенциалом.
Оба контакта свободно отключаются, т.е. изменение положения контактов вручную невозможно. Сигнальный контакт оповещает только об отключении основного прибора в случае перегрузки или короткого замыкания, но не в случае ручного отключения.
Вспомогательный контакт передает состояние основного прибора, т.е. расцепление в случае перегрузки, короткого замыкания или отключении вручную.

Техническая информация		**HL10, HL11/L, HL12, HL21**	**HWL10, HWL20, HSL10, HSL11/L**
Нормы		IEC 60947-5-1, DIN EN 60947-5-1, VDE 0660-200	
Номинальное напряжение цепи управления		230 В~	
Условный тепловой ток в корпусе		I_{th} e 16 A	
Номинальные рабочие токи I_e	Категория применения AC-15 Категория применения AC-15 Категория применения DC-13 Категория применения DC-13	10 A / 230 В 16 A / 110 В 1 A / 250 В 3 A / 125 В	4,8 A / 230 В 9,6 A / 120 В 1,8 A / 250 В 3,5 A / 125 В
Мин. коммутационная способность		0,05 ВА при 6 В UC	
Сечение присоединяемых проводов для доп. устройств			
Тип провода *)		макс.	мин.
одножильный		0,5 мм²	2,5 мм²
тонкожильный		0,5 мм²	1,5 мм²
многожильный		0,5 мм²	1,5 мм²

*) **Длина зачистки изоляции 8 - 9 мм**

Соединительные шины

для автоматических выключателей всех серий, УЗО и автоматов защиты электродвигателей (MA)

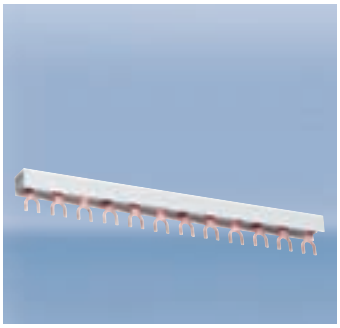

Сечение ($мм^2$)	Номинальный ток среднее/ пусковое значение	Кол-во модулей/ фазы	**Номер для. заказа**	Вес гр./шт.	Упаковка, шт.	Торцевая заглушка Номер для заказа
Вилочное исполнение						
1-фазные						
12	65/110	56	**SB16010**	250	50	
1- фазные 1 пол. авт. + вспом. контакт						
24	90/150	37/1	**SDO.124**	200	50	
2 фазные и 1-фазные + Н						
10	63/100	28/2	**SB26010**	390	20	SB.A5
2- фазные 2 пол. авт.+ вспом. контакт						
16	80/130	22/2	**SB26216**	310	20	SB.A2
3- фазные						
10	63/100	4/3	**SB31210**	84	25	SB.A1
10	63/100	19/3	**SB36010**	420	20	SB.A1
16	80/130	19/3	**SB36016**	675	20	SB.A2
3- фазные 3 пол. авт.+ вспом. контакт						
16	80/130	16/3	**SB36316**	630	20	SB.A2
3- фазные 1 пол. авт. + вспом. контакт						
16	80/130	36/1	**SDO.316**	500	20	SB.A2
4- фазные и 3-фазные + Н						
16	80/130	14/4	**SB46016**	835	15	SB.A3

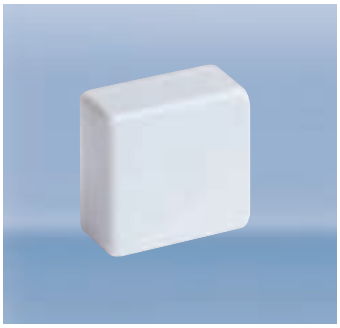

Торцевые заглушки				
для соединительных шин:	**Номер для. заказа**	Вес гр./шт.	Упаковка, шт.	
SB31210, SB36010	**SB.A1**	0,8	10	
SB36016, SB36316, SDO.316, SB718U, SB26216	**SB.A2**	1	10	
SB46016	**SB.A3**	1,1	10	
SB26010	**SB.A5**	0,8	10	

Соединительные шины

для автоматических выключателей всех серий, УЗО и автоматов защиты электродвигателей (MA)

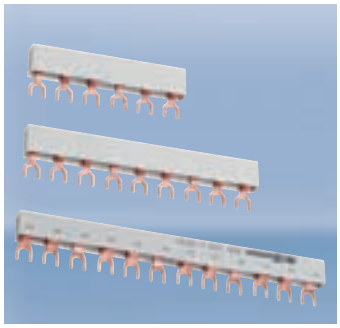

Сечение ($мм^2$)	Номинальный ток среднее/ пусковое значение	Количество полюсов	**Номер для. заказа**	Вес гр./шт.	Упаковка, шт.	
Вилочное исполнение						
3-фазные						
10	63	6	**G31006**	37	25	
10	63/100	9	**G31009**	60	25	
10	63/100	12	**G31012**	84	25	
16	80	6	**G31606**	52	20	
16	80/130	9	**G31609**	87	20	
16	80/130	12	**G31612**	119	20	

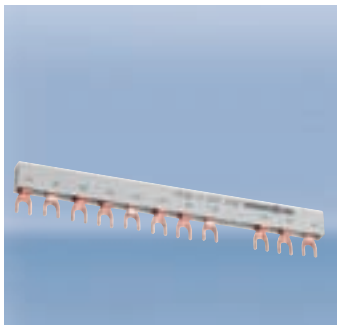

Вилочное исполнение						
3-фазные для установки УЗО слева						
10	63	11	**G31011S**	82	25	
16	80	11	**G31611S**	117	20	
3-фазные для установки УЗО справа						
16	80	11	**G31611**	108	20	

Автоматические выключатели

80/100/125 A – 1/2/3/4-полюсные

Номинальный ток I_n A	Характеристика B Номер для заказа	C Номер для заказа	D Номер для заказа	Вес, гр./шт.	Упаковка, шт.
1-пол.					
80	**B80T1**	**C80T1**	**D80T1**	222	6
100	**B100T1**	**C100T1**	**D100T1**	222	6
125	**B125T1**	**C125T1**	**D125T1**	222	6
2-пол.					
80	**B80T2**	**C80T2**	**D80T2**	448	3
100	**B100T2**	**C100T2**	**D100T2**	448	3
125	**B125T2**	**C125T2**	**D125T2**	448	3
3-пол.					
80	**B80T3**	**C80T3**	**D80T3**	674	2
100	**B100T3**	**C100T3**	**D100T3**	674	2
125	**B125T3**	**C125T3**	**D125T3**	674	2
4-пол.					
80	**B80T4**	**C80T4**	**D80T4**	900	1
100	**B100T4**	**C100T4**	**D100T4**	900	1
125	**B125T4**	**C125T4**	**D125T4**	900	1

Вспомогательный контакт по запросу.

Автоматические выключатели

80/100/125 A – 1/2/3/4-полюсные

Технические характеристики	
Соотв. нормам	EN 60898-1, ГОСТ-Р
Кол.во полюсов	1, 2, 3, 4
Характеристики	B, C, D в соотв. с 60898-1
Номинальное напряжение U_n (B)	230/400
Номинальный ток I_n (A)	80, 100, 125
Отключающая способность IEC 898 (kA)	10
Номинальная частота (Гц)	50 - 60
Электрическая износостойкость (циклы)	4.000
Сечение кабеля для верхних/нижних зажимов (mm2)	2,5 - 50
Монтаж	На DIN-рейку EN 60715 посредством системы быстрого крепления
Степень защиты	корпус IP40, зажимы IP20
Окружающая температура	–5 °C до +40 °C
Рабочее положение	любое
Номинальное DC- напряжение U_n (B)	макс. 110 В/полюс, t= 4мсек

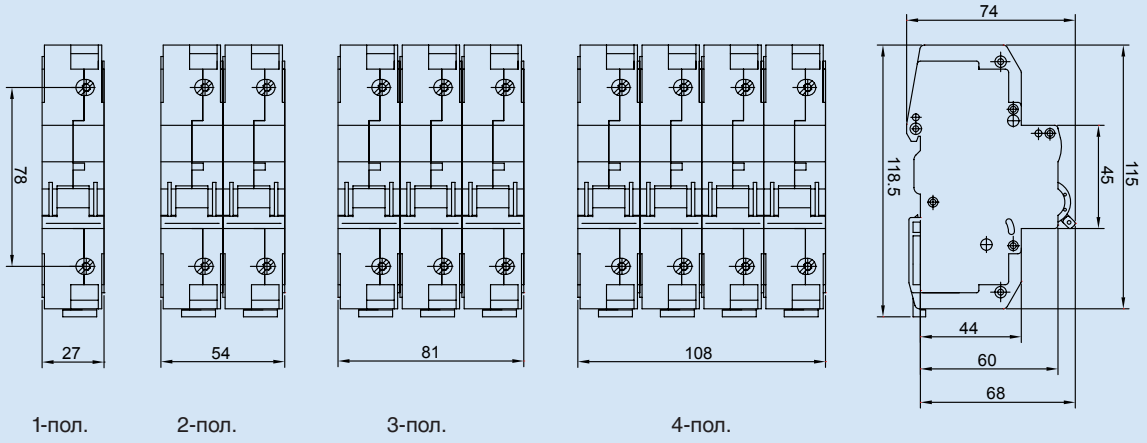

1-пол. 2-пол. 3-пол. 4-пол.

Автоматические выключатели цокольного типа

Номинальное напряжение: 220/380 В AC, 220 BDC, Цоколь E 27

Характеристика отключения L в соотв. с DIN VDE 0641-100

Номинальный ток I_n A	Расцепитель: Тепловое расцепление, малое I_1 A (>1 ч.)	Тепловое расцепление, большре I_2 A (<1 ч.)	Электромагнитное расцепление, 50 Гц, удержание I_4 A (>0,1 сек)	Электромагнитное расцепление, 50 Гц, отключение I_5 A (<0,1 сек)	Номер для. заказа	Вес гр./шт.	Упаковка, шт.
6	9	11,4	21,6	31,5	**SPL6-0**	100	10
10	15	19	36	52,5	**SPL-10**	100	10
16	22,4	28	53,8	78,4	**SPL-16**	100	10
20	28	35	67,2	98	**SPL-20**	100	10
25	35	43,75	84	123	**SPL-25**	100	10

Разъединитель с предохранителем

Разъединитель с предохранителем типа D0 в ссотв. с IEC 60269-3-1 (I) / DIN VDE 0636-301
DIN VDE 0660 Teil 107/ EN 60947-3/ IEC 60947-3 DIN VDE 0638

- 1-, 2- или 3-полюсное исполнение
- Для предохранителей D02 в соотв. с DIN VDE 0636-301
- С адаптером возможно использование предохранителей D01
- Для установки на DIN- рейку
- Замена предохранителя без опасности прямого соприкосновения с токоведущими частями
- Возможность применения в качестве главного предохранителя или главного выключателя
- Возможность пломбирования во включенном или выключенном состоянии
- Двойная клемма: Cu 1,5 - 35 мм2 (f, f + AE), 3,0 - 4,0 Нм

Разъединитель с предохранителем представляет собой устройство, которое выполняет функцию выключателя и предохранителя D0. Замена предохранителя возможна только в обесточенном состоянии.

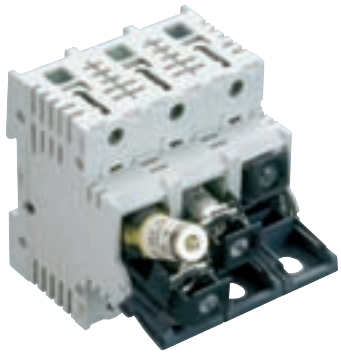

Разъединитель с предохранителем

Кол-во полюсов	Номер для. заказа	Вес гр./шт.	Упаковка, шт.
1	**SL14.01**	140	3
2	**SL24.01**	278	2
3	**SL34.01**	420	1

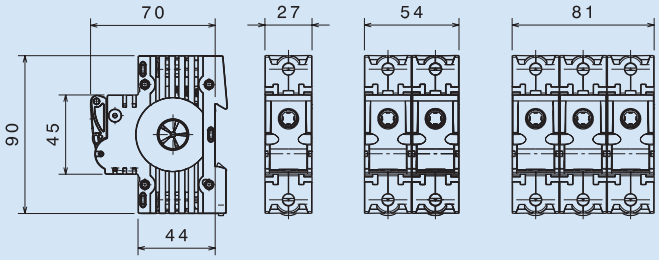

Техническая информация	
Типоразмер	D02
Ток	AC (50 Гц), DC
Макс. номинальное напряжение (U_e)	400 В AC, 130 V DC
Номинальное напряжение изоляции (U_i)	500 В
Номинальное импульсное напряжение (U_{imp})	6 kV
Номинальный ток (I_c)	63 A, 63 A
Категории применения в соотв. с IEC 60947-3 все 1-пол. 2-пол.	 AC-22 B 400 B 63 A DC-22 B 65 B 63 A DC-22 B 130 B 63 A
Категории использования в соотв. с DIN VDE 0638	AC-22 400 B 63 A
Номинальный ток коротокого замыкания *	50 kA (AC), 8 kA (DC)
Рассеиваемая мощность на фазу для	5,5 Вт

* Испытано с gL/gG 400 В AC / 250 В DC – 63 A / 440 В AC – 35 A.

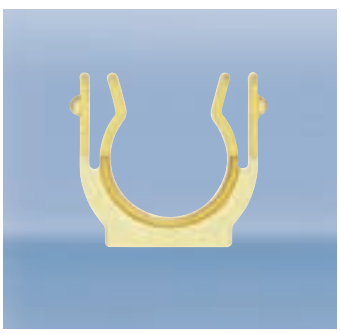

Адаптер для использования предохранителей D01

	Номер для. заказа	Вес гр./шт.	Упаковка, шт.
	SLAD	1	20

Устройства защитного отключения

Электроника для Вашей безопасности
Для надежной защиты против токов утечки немецкая компания ABL SURSUM предлагает широкий ассортимент УЗО следующих типов:

- «AC», реагирующих на переменный синусоидальный дифференциальный ток,
- «A», реагирующих на переменный синусоидальный дифференциальный и пульсирующий постоянный дифференциальный токи,
- «B», реагирующих на переменный, постоянный и выпрямленный дифференциальные токи,
- «S», селективных, с задержкой времени отключения.

Универсальные УЗО – Тип AC

Отключение без задержки

Стандартные складские позиции отмечены **жирным шрифтом**, остальные устройства – под заказ.

EN 61008

Номинальный ток утечки $I_{\Delta n}$ мА	**Номинальный ток I_n А**	Устойчивость к КЗ > А	Макс. предохранитель А	Количество модулей	**Номер для. заказа**	Вес гр./шт.	Упаковка, шт.
2- пол., отключение без задержки							
30	16	250	63	2	**RW2103**	250	1
100	16	250	63	2	RW2110	250	1
300	16	250	63	2	RW2130	250	1
30	25	250	63	2	**RW2203**	250	1
100	25	250	63	2	RW2210	250	1
300	25	250	63	2	RW2230	250	1
30	40	250	63	2	**RW2303**	260	1
100	40	250	63	2	RW2310	260	1
300	40	250	63	2	RW2330	260	1
30	63	250	100	2	RW2403	270	1
100	63	250	100	2	RW2410	270	1
300	63	250	100	2	RW2430	270	1

Область применения

Устройства защитного отключения без задержки отключения применяются в:

- объектах жилищного строительства,
- коммерческих и промышленных объектах,
- как компонент для изготовителей комплектного оборудования (OEM)

Дополнительные устройства

- Вспомогательный контакт RH11
- Перфорированный лист с наиболее используемыми символами
- Бесплатное программное обеспечение для маркировки устройств и цепей pictoplan

Универсальные УЗО – Тип AC

Отключение без задержки

Стандартные складские позиции отмечены **жирным шрифтом**, остальные устройства – под заказ.

EN 61008

Номинальный ток утечки $I_{\Delta n}$ мА	**Номинальный ток I_n А**	Устойчивость к КЗ > А	Макс. предохранитель А	Количество модулей	**Номер для. заказа**	Вес гр./шт.	Упаковка, шт.
4- пол., отключение без задержки							
30	16	250	63	4	RW4103	450	1
100	16	250	63	4	RW4110	450	1
300	16	250	63	4	RW4130	450	1
30	25	250	63	4	RW4203	450	1
100	25	250	63	4	RW4210	450	1
300	25	250	63	4	RW4230	450	1
30	40	250	63	4	**RW4303**	450	1
100	40	250	63	4	RW4310	450	1
300	40	250	63	4	RW4330	450	1
30	63	250	100	4	RW4403	450	1
100	63	250	100	4	RW4410	450	1
300	63	250	100	4	RW4430	450	1
30	80	250	125	4	RW4503	470	1
300	80	250	125	4	RW4530	470	1
500	80	250	125	4	RW4550	470	1
30	100	250	125	4	RW4603	470	1
100	100	250	125	4	RW4610	470	1
300	100	250	125	4	RW4630	470	1
30	125	250	125	4	RW4703	470	1
100	125	250	125	4	RW4710	470	1
300	125	250	125	4	RW4730	470	1
500	125	250	125	4	RW4750	470	1

4-пол., с кратковременной задержкой отключения							
30	40	3.000	63	4	RW4303K	450	1
30	63	3.000	100	4	RW4403K	450	1

EN 61008

Номинальный ток утечки $I_{\Delta n}$ мА	**Номинальный ток I_n А**	Устойчивость к КЗ > А	Макс. предохранитель А	Количество модулей	**Номер для. заказа**	Вес гр./шт.	Упаковка, шт.
4-пол., селективное отключение							
300	40	5.000	63	4	RW4330S	450	1
300	63	5.000	100	4	RW4430S	450	1
300	100	5.000	125	4	RW4630S	450	1
300	125	5.000	125	4	RW4730S	450	1

Область применения

Устройства защитного отключения без задержки отключения применяются в:

- объектах жилищного строительства,
- коммерческих и промышленных объектах,
- как компонент для изготовителей комплектного оборудования (OEM)

Дополнительные устройства

- Вспомогательный контакт RH11
- Перфорированный лист с наиболее используемыми символами
- Бесплатное программное обеспечение для маркировки устройств и цепей pictoplan

Стандартные складские позиции отмечены **жирным шрифтом**, остальные устройства – под заказ.

EN 61008

Номинальный ток утечки $I_{\Delta n}$ мА	**Номинальный ток I_n А**	Устойчивость к КЗ > А	Макс. предохранитель А	Количество модулей	**Номер для заказа**	Вес гр./шт.	Упаковка, шт.
2- пол., без задержки отключения							
10	**16**	250	50	2	**RP2101**	270	1
30	**25**	250	100	2	**RP2203**	270	1
300	**25**		100	2	**RP2230**	270	1
30	**40**	250	100	2	**RP2303**	270	1
300	**40**	250	100	2	**RP2330**	270	1
30	**63**	250	100	2	RP2403	270	1
300	**63**	250	100	2	RP2430	270	1
500	**63**	250	100	2	RP2450	270	1

4- пол., без задержки отключения							
30	**25**	250	100	4	**RP4203**	450	1
300	**25**	250	100	4	**RP4230**	420	1
500	**25**	250	100	4	**RP4250**	420	1
30	**40**	250	100	4	**RP4303**	450	1
300	**40**	250	100	4	**RP4330**	420	1
500	**40**	250	100	4	**RP4350**	420	1
30	**63**	250	100	4	**RP4403**	450	1
300	**63**	250	100	4	**RP4430**	420	1
500	**63**	250	100	4	**RP4450**	420	1
30	**80**	250	125	4	**RP4503**	460	1
300	**80**	250	125	4	**RP4530**	430	1
500	**80**	250	125	4	RP4550	430	1
30	**100**	250	125	4	RP4603	460	1
300	**100**	250	125	4	RP4630	430	1
500	**100**	250	125	4	RP4650	430	1
30	**125**	250	125	4	**RP4703**	460	1
300	**125**	250	125	4	**RP4730**	430	1
500	**125**	250	125	4	RP4750	430	1

Универсальные УЗО – Тип А

Кратковременная задержка отключения

Стандартные складские позиции отмечены **жирным шрифтом**, остальные устройства – под заказ.

EN 61008

Номинальный ток утечки $I_{\Delta n}$ мА	**Номинальный ток I_n А**	Устойчивость к КЗ > А	Макс. предохранитель А	Количество модулей	**Номер для. заказа**	Вес гр./шт.	Упаковка, шт.
4-пол., с кратковременной задержкой отключения							
30	**40**	3.000	100	4	**RP4303K**	430	1
30	**63**	3.000	100	4	RP4403K	430	1

Универсальные УЗО – Тип А

Селективное отключение

EN 61008

Номинальный ток утечки $I_{\Delta n}$ мА	**Номинальный ток I_n А**	Устойчивость к КЗ > А	Макс. предохранитель А	Количество модулей	**Номер для. заказа**	Вес гр./шт.	Упаковка, шт.
4-пол., селективное отключение							
300	**40**	5.000	100	4	RP4330S	430	1
300	**63**	5.000	100	4	RP4430S	450	1
300	**100**	5.000	125	4	RP4630S	460	1
300	**125**	5.000	125	4	RP4730S	460	1

Универсальные УЗО – Тип B

Кратковременная задержка отключения
Селективное отключение

Стандартные складские позиции отмечены **жирным шрифтом**, остальные устройства – под заказ.

EN 61008

10000 K -25

Номинальный ток утечки $I_{\Delta n}$ мА	**Номинальный ток I_n А**	Устойчивость к КЗ > А	Макс. предохранитель А	Количество модулей	**Номер для заказа**	Вес гр./шт.	Упаковка, шт.
4- пол., кратковременная задержка отключения							
30	**25**	5.000	100	4	RA4203	450	1
300	**25**	5.000	100	4	**RA4230**	450	1
500	**25**	5.000	100	4	RA4250	450	1
30	**40**	5.000	100	4	**RA4303**	500	1
300	**40**	5.000	100	4	**RA4330**	500	1
500	**40**	5.000	100	4	RA4350	500	1
30	**63**	5.000	100	4	**RA4403**	500	1
300	**63**	5.000	100	4	**RA4430**	500	1
500	**63**	5.000	100	4	**RA4450**	500	1
30	**80**	5.000	125	4	RA4503	500	1
300	**80**	5.000	125	4	RA4530	500	1
500	**80**	5.000	125	4	RA4550	500	1
30	**100**	5.000	125	4	RA4603	500	1
300	**100**	5.000	125	4	RA4630	500	1
500	**100**	5.000	125	4	RA4650	500	1
30	**125**	5.000	125	4	RA4703	500	1
300	**125**	5.000	125	4	RA4730	500	1
500	**125**	5.000	125	4	RA4750	500	1

-25

10000 S

EN 61008

Номинальный ток утечки $I_{\Delta n}$ мА	**Номинальный ток I_n А**	Устойчивость к КЗ > А	Макс. предохранитель А	Количество модулей	**Номер для заказа**	Вес гр./шт.	Упаковка, шт.
4-пол., селективное отключение							
300	**40**	5.000	100	4	RA4330S	450	1
300	**63**	5.000	100	4	**RA4430S**	500	1
300	**80**	5.000	125	4	RA4530S	500	1
300	**100**	5.000	125	4	RA4630S	500	1
300	**125**	5.000	125	4	RA4730S	500	1

Вспомогательные контакты для УЗО всех типов

Техническая информация	**Вспомогательный и сигнальный контакт RH11**
Номинальное напряжение цепи управления U_n	230 В AC / 110 В DC
Номинальный ток I_n	6 A AC / 1 A DC
Вид контактов	1 x переключатель / 1 x Н.З.
Для провода сечением	1 – 1,5 мм^2
Момент затяжки зажимов	0,8 Нм
Ширина	1/2 модуля
Вес [гр. /шт.]	45
Упаковка	1
Номер для заказа	**RH11**

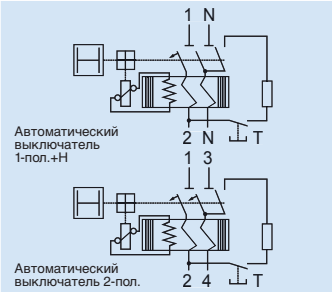

АВДТ объединяет в себе функции автоматического выключателя и УЗО. АВДТ марки ABL SURSUM реагируют на токи утечки типа А и предназначены для защиты от переменных синусоидальных и постоянных пульсирующих токов утечки.

Номинальный ток I_n A	Ток утечки $I_{\Delta n}$ мА	Характеристика B Номер для. заказа	Характеристика C Номер для. заказа	модуля	Вес гр./шт.	Упаковка, шт.
Отключающая способность 10 kA Автоматический выключатель 1-пол. + Н 10000 / 3						
6	10	**RB0601**	**RC0601**	2	225	1
6	30	**RB0603**	**RC0603**	2	225	1
6	100	**RB0610**	**RC0610**	2	225	1
6	300	**RB0630**	**RC0630**	2	225	1
6	500	**RB0650**	**RC0650**	2	225	1
10	10	**RB1001**	**RC1001**	2	225	1
10	30	**RB1003**	**RC1003**	2	225	1
10	100	**RB1010**	**RC1010**	2	225	1
10	300	**RB1030**	**RC1030**	2	225	1
10	500	**RB1050**	**RC1050**	2	225	1
13	30	**RB1303**		2	225	1
16	10	**RB1601**	**RC1601**	2	225	1
16	30	**RB1603**	**RC1603**	2	225	1
16	100	**RB1610**	**RC1610**	2	225	1
16	300	**RB1630**	**RC1630**	2	225	1
16	500	**RB1650**	**RC1650**	2	225	1
20	10	**RB2001**	**RC2001**	2	225	1
20	30	**RB2003**	**RC2003**	2	225	1
20	100	**RB2010**	**RC2010**	2	225	1
20	300	**RB2030**	**RC2030**	2	225	1
20	500	**RB2050**	**RC2050**	2	225	1
25	10	**RB2501**	**RC2501**	2	225	1
25	30	**RB2503**	**RC2503**	2	225	1
25	100	**RB2510**	**RC2510**	2	225	1
25	300	**RB2530**	**RC2530**	2	225	1
25	500	**RB2550**	**RC2550**	2	225	1
32	30	**RB3203**	**RC3203**	2	225	1
32	100	**RB3210**	**RC3210**	2	225	1
32	300	**RB3230**	**RC3230**	2	225	1
32	500	**RB3250**	**RC3250**	2	225	1
40	30	**RB4003**	**RC4003**	2	225	1
40	100	**RB4010**	**RC4010**	2	225	1
40	300	**RB4030**	**RC4030**	2	225	1
40	500	**RB4050**	**RC4050**	2	225	1

Отключающая способность 10 kA Автоматический выключатель 2-пол. 10000 / 3						
10	30	**RB1003N**		3	335	1
13	30	**RB1303N**		3	335	1
16	30	**RB1603N**	**RC1603N**	3	335	1

Вспомогательный контакт по запросу.

Подробная техническая информация в электронной версии каталога или в интернете
www.abl-sursum.com/rukat

Модульные устройства для современной электроинсталляции

Обширная программа низковольтных модульных устройств

Современная электроинсталляция немыслима без электронных устройств, делающих быт безопасным, удобным и комфортным. Для жилых, офисных и производственных помещений

Всевозможные реле- времени, установочные, управления освещением и приоритетной нагрузкой, многофункциональные, звонковые трансформаторы, рубильники, выключатели и переключатели, сумеречный выключатель, универсальный диммер, сигнальные лампочки, модульная розетка SCHUKO для установки на DIN-рейку и многие другие устройства для современной электроинсталляции.

Выключатель 1-пол.

16 А 250 В~

1 мод.

	Номер для. заказа	Вес гр./шт.	Упаковка, шт.
1Н.О.	**AS161**	55	12

AS161

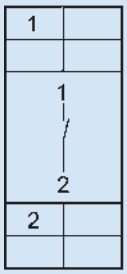

Выключатель 1-пол. с световой индикацией

16 А 250 В~

1 мод.

	Номер для. заказа	Вес гр./шт.	Упаковка, шт.
1Н.О.	**ASL161**	55	12

ASL161

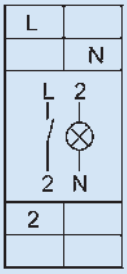

Групповой выключатель 1-пол.

16 А 250 В~
Автом.-Выкл.- Ручной

1 мод.

	Номер для. заказа	Вес гр./шт.	Упаковка, шт.
1У	**GS161**	55	12

GS161

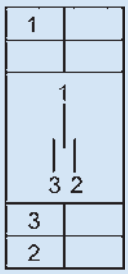

Переключатель 1-пол.
Переключатель 2-пол.

16 А 250 В~

1 мод.

	Номер для. заказа	Вес гр./шт.	Упаковка, шт.
1U	**WS161**	55	12

WS161

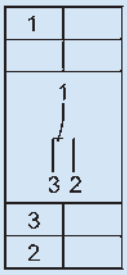

WS162

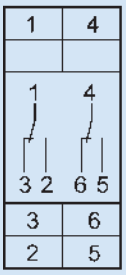

Переключатель 1-пол. с световой индикацией
Переключатель 2-пол. с световой индикацией

16 А 250 В~

1 мод.

	Номер для. заказа	Вес гр./шт.	Упаковка, шт.
1У	**WSL161**	55	12

WSL161

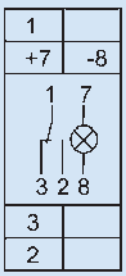

WSL162

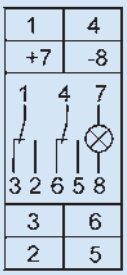

Кнопка-переключатель

16 А 250 В~

1 мод.

	Номер для. заказа	Вес гр./шт.	Упаковка, шт.
1У	**WT161**	55	12

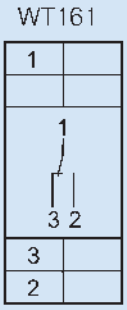

Сигнальные лампочки

230 ВUC

1 мод.

	Номер для. заказа	Вес гр./шт.	Упаковка, шт.
прозрачн.	**RST230**	73	12
красный	**RSR230**	73	12
синий	**RSB230**	73	12
зеленый	**RSG230**	73	12
желтый	**RSY230**	73	12

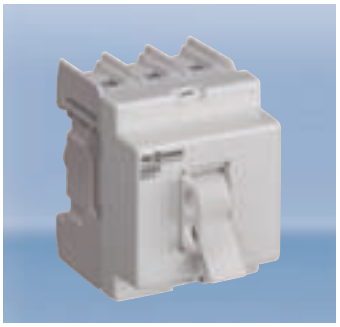

Выключатель 3-пол.

63 А 415 В~
Вводной выключатель, пломбируем в положении «ВКЛ» или «ВЫКЛ», макс. сечение кабеля 25 мм^2

3 мод.

	Номер для. заказа	Вес гр./шт.	Упаковка, шт.
3S	**AS63**	200	4

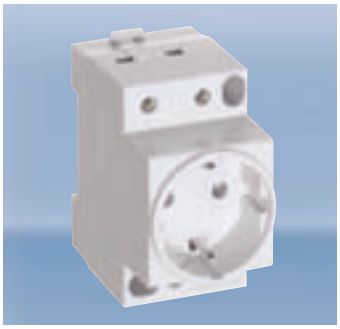

Розетка SCHUKO на DIN- рейку

10/16 А 250 В~

2,5 мод.

	Номер для. заказа	Вес гр./шт.	Упаковка, шт.
	SD230	110	4

Реле установочное

16 А 250 В~
1-пол., 1 Н.О. контакт.

1 мод.

	Номер для. заказа	Вес гр./шт.	Упаковка, шт.
12 В~	**IR01210**	99	12
24 В~	**IR02410**	99	12
230 В~	**IR23010**	99	12

IR...10

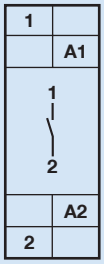

Реле установочное

16 А 250 В~
2-пол., 2 Н.О. контакта

1 мод.

	Номер для. заказа	Вес гр./шт.	Упаковка, шт.
24 В~	**IR02420**	104	12
230 В~	**IR23020**	104	12

IR...20

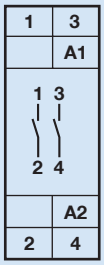

Реле установочное

16 А 250 В~
2-пол., 1 Н.О. +1 Н.З. контакт

1 мод.

	Номер для. заказа	Вес гр./шт.	Упаковка, шт.
24 В~	**IR02411**	106	12
230 В~	**IR23011**	106	12

IR...11

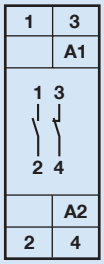

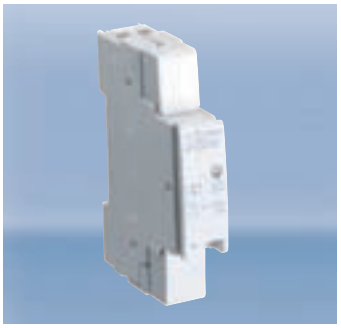

Реле управления

пломбируемо,
16 А 250 В~
1 перекл. контакт

1 мод.

	Номер для. заказа	Вес гр./шт.	Упаковка, шт.
230 В~	**SP2301W**	85	12

SP2301W

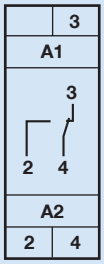

Реле установочное, встраиваемое

10 А 250 В~
1 Н.О., беспотенциальный контакт (гальв. разв.)

1 мод.

	Номер для. заказа	Вес гр./шт.	Упаковка, шт.
230 В~	**ID23010**	75	6

ID...10

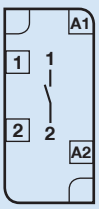

Электронное реле управления

10 A / 250 В
1 перем. контакт
Универсальное упр. напряжение 8 - 230 В UC

1 мод.

	Номер для. заказа	Вес гр./шт.	Упаковка, шт.
8 - 230 В UC			
	STU1W	58	1

STU1W

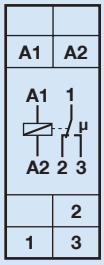

Бистабильный реле-контакт

Электронное бистабильное импульсное реле дает возможность включать освещение или другое оборудование из нескольких разных точек с помощью соединенных параллельно однопозиционных выключателей цепи управления.
Получив импульс цепи управления реле замыкает управляемую электрическую цепь с подсоединённым к нему электроприемником. После следующего импульса управляемая электрическая цепь размыкается – контакты реле возвращаются к начальному состоянию.

Электронное реле управления

10 A / 250 В
2 перем. контакта
Универсальное упр. напряжение 8 - 230 В UC

1 мод.

	Номер для. заказа	Вес гр./шт.	Упаковка, шт.
8 - 230 В UC			
	STU2W	74	1

STU2W

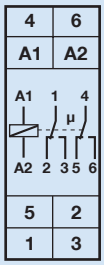

Бистабильный реле-контакт

Электронное бистабильное импульсное реле дает возможность включать освещение или другое оборудование из нескольких разных точек с помощью соединенных параллельно однопозиционных выключателей цепи управления.
Получив импульс цепи управления реле замыкает управляемую электрическую цепь с подсоединённым к нему электроприемником. После следующего импульса управляемая электрическая цепь размыкается – контакты реле возвращаются к начальному состоянию.

Электронное реле управления, встраиваемое

10 A / 250 В
1 перем. контакт, Универсальное упр. напряжение 8 - 230 В UC

1 мод.

	Номер для. заказа	Вес гр./шт.	Упаковка, шт.
8 - 230 В UC			
	IDU10	30	10

IDU10

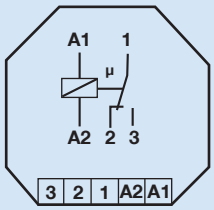

Бистабильный реле-контакт

Электронное бистабильное импульсное реле дает возможность включать освещение или другое оборудование из нескольких разных точек с помощью соединенных параллельно однопозиционных выключателей цепи управления.
Получив импульс цепи управления реле замыкает управляемую электрическую цепь с подсоединённым к нему электроприемником. После следующего импульса управляемая электрическая цепь размыкается – контакты реле возвращаются к начальному состоянию.

Подробная техническая информация в электронной версии каталога или в интернете www.abl-sursum.com/rukat

Дистанционный выключатель

16 А 250 В~
1-пол. 1Н.О.

1 мод.

	Номер для. заказа	Вес гр./шт.	Упаковка, шт.
12 В~	**FS01210**	96	12
24 В~	**FS02410**	96	12
230 В~	**FS23010**	96	12

FS...10

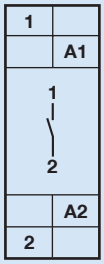

Дистанционный выключатель

16 А 250 В~
2-пол. 2Н.О.

1 мод.

	Номер для. заказа	Вес гр./шт.	Упаковка, шт.
12 В~	**FS01220**	107	12
24 В~	**FS02420**	107	12
230 В~	**FS23020**	107	12

FS...20

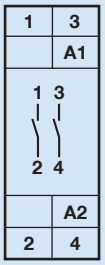

Дистанционный выключатель

16 А 250 В~
2-пол. 1Н.О. + 1Н.З.

1 мод.

	Номер для. заказа	Вес гр./шт.	Упаковка, шт.
230 В~	**FS23011**	107	12

FS...11

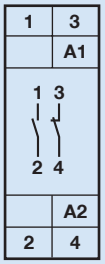

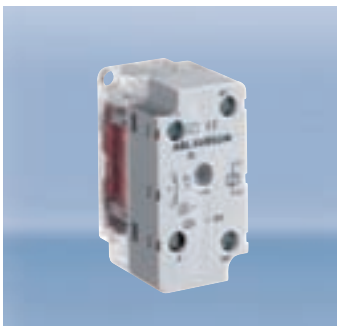

Дистанционный выключатель, встраиваемый

16 А 250 В~
1 Н.О. беспотенциальный контакт (гальв. разв.)

1 мод.

	Номер для. заказа	Вес гр./шт.	Упаковка, шт.
8 В~	**FD00810**	75	6
230 В~	**FD23010**	75	6

FD...10

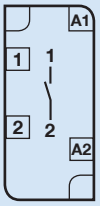

Дистанционный выключатель, встраиваемый

16 A / 250 В, 1 Н.О. беспотенциальный контакт (гальв. разв.)
Коммутируемая нагрузка для ламп накаливания 2.000 Вт
Ток лампы накаливания 5 мА

	Номер для. заказа	Вес гр./шт.	Упаковка, шт.
8 до 230 В UC			
	FDU10	30	10

FDU10 – Коммутационная схема

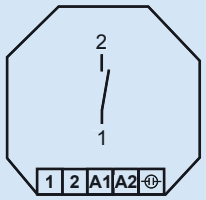

Схема подключения

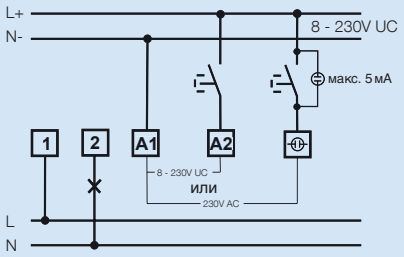

Дистанционный выключатель с функцией центрального управления

Дистанционный выключатель с функцией центрального управления

16 A / 250 В, 2 Н.О.
беспотенциальных контакта
Коммутируемая нагрузка для
ламп накаливания 2.000 Вт

1 мод.

	Номер для. заказа	Вес гр./шт.	Упаковка, шт.
8 до 230 В UC	**FZU20**	70	12

FZU20 – местное универсальное управляющее напряжение 8..230В UC.

С дополнительными управляющими входами центрального ВКЛ. и ВЫКЛ. , для 8..230В UC, гальванически отделенными от местного управляющего входа.
Ток неоновых ламп от 110 В, управляющее напряжение до 150 мА, независимо от напряжения зажигания, в положениях переключателя 1-3 и 5-7.

Выбор требуемого режима работы- приоритетов включения- осуществляется посредством поворотного переключателя.
Устанавливаются те, которые блокируют все другие управляющие входы, **пока активирован один управляющий вход.** При этом определяется, как поведет себя дистанционный выключатель **при аварийном отключении и восстановлении питающего напряжения:**
В позициях от 1 до 4 положение остается неизменным. В позициях от 5 до 8 происходит отключение.
Затем выполняются соответствующие команды с центрального пульта

OFF = ВЫКЛ
Положения 1 + 5 = Приоритета нет. Даже при длительной активации центральных управляющих входов возможна местная коммутация. Выполняется последняя централизованная команда
Положения 2 + 6 = Приоритет тцентрального ВКЛ. и ВЫКЛ. Местная коммутация не действует, однако центральное ВЫКЛ имеет преимущество перед центральным ВКЛ.
Положения 3 + 7 = Приоритет центрального ВКЛ и ВЫКЛ. Местная коммутация не действует, однако центральное ВКЛ имеет преимущество перед центральным ВЫКЛ.
Положения 4 + 8 = Приоритет активированного местного переключения. Централизованные команды не выполняются. Ток к неоновым лампам в этих позициях переключателя не поступает.
ON = ВКЛ

Схема реализации центрального управления

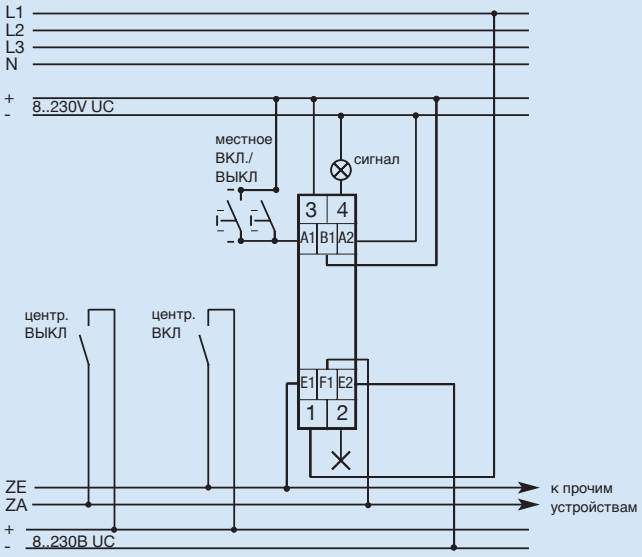

FZU20

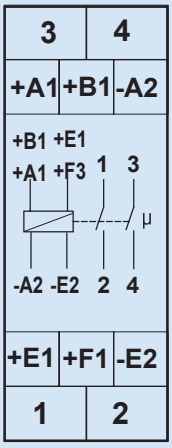

Переключатель функций

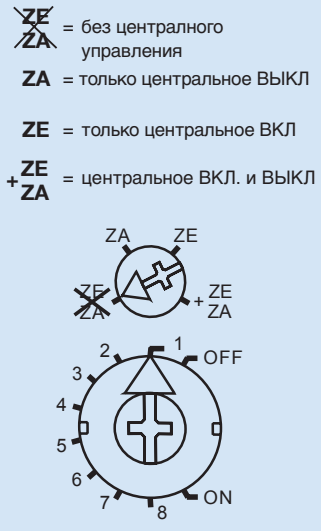

Универсальный диммер

Универс. управляющее напряжение 8-230 В, 500 Вт для ламп накаливания, галогенных и низковольтных галогенных ламп

1 мод.

	Номер для. заказа	Вес гр./шт.	Упаковка, шт.
	TDU500	96	1

Универсальный диммер для всех видов нагрузок.
Кратковременное нажатие- ВКЛ. / ВЫКЛ.,
Длительное нажатие - изменение уровня освещенности до макс. значения.
Кратковременная пауза при нажатии меняет направление регулирования уровня освещенности.

Выставленный уровень освещенности запоминается и не пропадает при выключении устройства.

Плавное включение:
При нажатии и удержании кнопки в течении 1 сек. осуществляется постепенное включение света от минимального до выставленного желаемого уровня освещенности.

Плавное выключение:
Двойное нажатие на кнопку управления вызывает плавное уменьшение уровня освещенности и выключение света. Максимально возможное время плавного выключения составляет 60 мин. и зависит от исходного уровня освещенности. Плавное выключение может быть по желанию прервано в любой момент повторным нажатием на кнопку.

При исчезновении напряжения в сети выключение происходи по заданной схеме. При минимальном управляющем напряжении в 110 В и токе неоновой лампочки в 30 мА % ☼**-поворотным выключателем** возможно установить минимальное значение уровня освещенности, например, для диммируемых энергосберегающих ламп

Переключатель функций

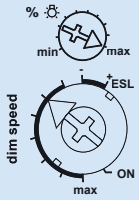

Поворотный выключатель позволяет в отличии от устройств прочих производителей установить **скорость диммирования (изменения уровня освещенности)**.
Одновременно меняется продолжительность цикла ВКЛ. и ВЫКЛ.

Положение **ESL (EnergieSparLampe)** предусмотрено для диммируемых энергосберегающих ламп.
В этом положении невозможно плавное включение а также использование обычных (индуктивных) трансформаторов. Также деактивирована функция запоминания последнего выставленного уровня освещенности.

Автоматическая электронная защита от перегрузки и перегрева. Как и у других универсальных диммеров, не допускается одновременное управление обычными и электронными трансформаторами.

Техническая информация TDU500 [1]	
Лампы накаливания 230 (R)	500 Вт
Галогенные лампы 230 В (R)	500 Вт
Трансформаторы (L)	500 Вт [2] [3]
Электр. трансформаторы (C)	500 Вт [2] [3]
Энергосберегающие лампы (диммируемые)	100 Вт [4]
Макс./мин. температура окр. средымин.	+50 °C / -20 °C [5]
Диапазон управляющего напряжения	от 0,9 до x U_n.
Питание	12 мА

Одновременная эксплуатация с индуктивными и емкостными нагрузками запрещена!

1) При установке нескольких модульных устройств для предотвращения перегрева между отдельными устройствами необходимо оставлять расстояние, равное одному 0,5 модуля.
2) Допускается одновременное подключение макс. двух индуктивных трансформаторов. К индуктивным трансформаторам необходимо подключать нагрузку мощностью не менее 85 % от номинальной мощности трансформатора.
3) Суммарная мощность подключенных ламп вместе с мощностью потерь трансформаторов не должна превышать 500 Вт. Мощность потерь при эксплуатации с индуктивными трансформаторами 20 %, с электронными трансформаторами 5 %
4) В положении ESL невозможно управление индуктивными нагрузками
5) Увеличение температуры окружающей среды понижающе влияет на максимальную управляемую мощность.

Пример подключения

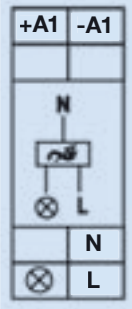

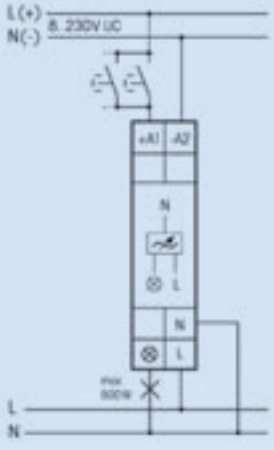

Реле приоритетной нагрузки

Пломбируемое,
для проточных
водонагревателей

1 мод.

	Номер для. заказа	Вес гр./шт.	Упаковка, шт.
6,7-39 A	**LRU39**	90	12

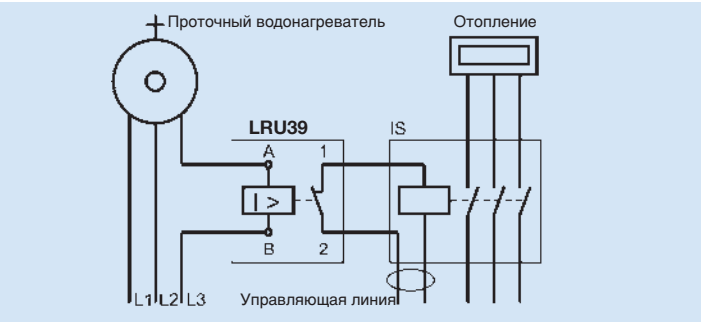

Реле приоритетной нагрузки			
Техническая информация	**LRU39**		
Катушка возбудителя			
Номинальный ток AC	6,7 … 39 A	Ток срабатывания AC	< 5,3 A
Номинальная мощность при 230 В AC	1,5 … 9 кВт / 230 В~	Макс. ток длительной нагрузки AC	43 A
Номинальная мощность при 230/400 В AC	4,6 … 27 кВт / 400 В~	Темп. длительная нагрузка 40 °C	2,5 Вт
Рабочая-/Ном. мощность	0,5 … 4 ВА	Допустимое сечение одножильного провода	2,5 мм² – 16 мм²
		Допустимое сечение одножильного провода	2,5 мм² – 16 мм²
Контакт реле			
Вид контакта	1 н.з. контакт	Макс. частота включений/ час	1.800 циклов/ час
Ном. ток контакта при 250 В AC	1 A	Макс. температура окр. среды	40 °C
Материал контакта	Массивное позолоченное серебро	Время срабатывания / Время возврата	10… 20 мсек / 20 … 30 мсек
Макс. напряжение AC	400 В	Проходное сопротивление	ок. 3 мΩ
Макс. комм. мощность	250 ВА	Испытательное напряжение контакт / катушка AC	2,5 кВ
Макс. пиковый ток	5 A	Класс изоляции согласно VDE 0110	C / 250 В
Электрическая долговечность при ном. нагрузке	>100.000 циклов	Степень защиты корпуса	IP40
Механическая долговечность	1 млн. циклов	Допустимое сечение одножильного провода	0,75 мм² – 4 мм²
Продолжительность включения	100%	Допустимое сечение одножильного провода	0,75 мм² – 4 мм²

Сумеречный выключатель с фотоэлементом

230 В~, 50 … 60 Гц
16 А, 1 переключающий контакт

2 мод.

	Номер для. заказа	Вес гр./шт.	Упаковка, шт.
	DS2301W	230	1

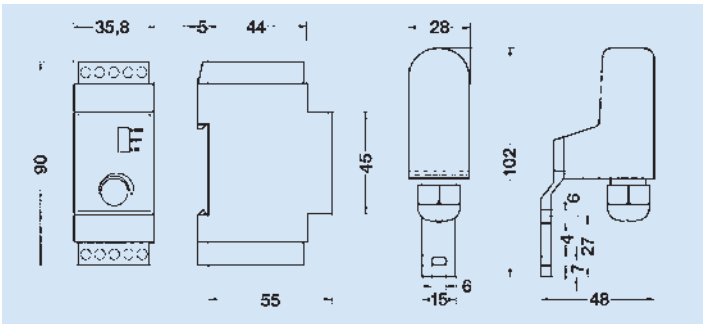

Сумеречный выключатель DS2301W	
Техническая информация	
Интенсивность света диапазон 1 диапазон 2 диапазон 3	2 -100 Люкс 2 -1.000 Люкс 2 -10.000 Люкс
Время задержки включения	8 сек.
Время задержки выключения	38 сек.
Материал контактов	AgCdO
Расстояние между контактами	< 3 мм
Расстояние упр. входы / контакт	5 мм
Номинальное изоляционное напряжение контакт / контакт контакт / магнитная сиситема	1 кВ 4 кВ
Коммутируемая мощность (перем. ток)	16 А / 250 В cos φ =1
Лампы накаливания	2.300 Вт
Индуктивная нагрузка cos φ = 0,8	3 А / 250 В
Механическая долговечность, циклы	5 x 10^7
Электрическая долговечность при ном. нагрузке cos φ = 1 и 1000 циклов/ час	10^5
Электрическая долговечность с лампами накаливания мощностью в 1.000 Вт и 1000 циклов/ час	25 x 10^3
Электрическая долговечность при ном. нагрузке cos φ = 0,6 и 1000 циклов/ час	75 x 10^3
Индикация включения	Красный светодиод
Индикация переключения	Зеленый светодиод
Время включения	100%
Температура окр. среды мин. / макс.	от 0 °C до 55 °C
Общая рассеиваемая мощность при продолжительном возбуждении	2,2 Вт
Степень защиты устройства	IP20
Степень защиты фотоэлемента	IP65
Макс. длина провода фотоэлемента	100 метров

Схема подключения: Сумеречный выключатель с фотоэлементом

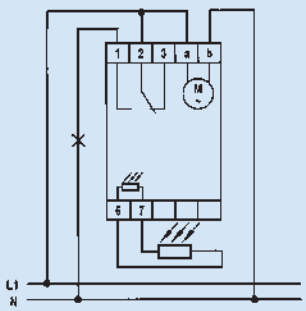

Мультифункциональные реле

16 функций
1 перекидной контакт 10 А/250 В~
Временной диапазон управления от 0,1 секунды до 40 часов

1 мод.

	Номер для. заказа	Вес гр./шт.	Упаковка, шт.
8 до 230 В UC			
	MRU1W	75	1

Реле времени

1 перекидной контакт 10 А/250 В~
Временной диапазон управления: 0,1 сек. – 40 час.

1 мод.

	Номер для. заказа	Вес гр./шт.	Упаковка, шт.
8 до 230 В UC	**AVU1W**	75	1
	RVU1W	75	1

Функции MRU1W

Потери мощности в режиме Stand-by 0,1 Вт
Возможен выбор между двумя группами функций в зависимости от схемы подключения к клеммам B1/B2:

Группа 1 при подключении питания к B1-A2

RV = Задержка возврата в исходное положение
AV = Задержка срабатывания
TI = Датчик с начинающим импульсом
TP = Датчик с начинающей фазой
IA = Управляемая импульсом задержка срабатывания
EW = Реле включения с кратковременно замыкающим контактом
AW = Реле выключения с кратковременно замыкающим контактом
ARV = Задержка срабатывания и возврата
ON = ВКЛ
OFF = ВЫКЛ

Группа 2 при подключении питания к B2-A2

ER = Функции реле
EAW = Реле включения и выключения с кратковременно замыкающим контактом
Er S = Функция выключения импульсного тока
IF = Формирователь импульсов
ARV+ = Дополнительная задержка срабатывания и возврата
ESV = Выключатель импульсного тока с задержкой возврата и предупреждением о выключении
AV+ = Дополнительная задержка срабатывания
SRV = Выключатель импульсного тока с задержкой возврата в исходное положение
ON = ВКЛ
OFF = ВЫКЛ

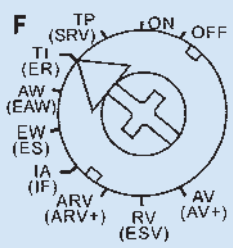

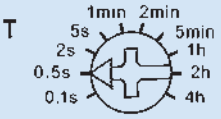

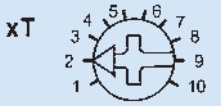

Установка времени

производится переключателем [T]
Стандартные временные промежутки 0,1 сек., 0,5 сек., 2 сек., 5 сек. , 1 мин., 2 мин., 5 мин., 1 час, 2 часа и 4 часа. Общее время определяется умножением установленного стандартного значения на временной коэффициент.

Мультипликатор x T

устанавливается переключателем [xT] и находится в интервале величин от 1 до 10. Таким образом возможно установить время в диапазоне от 0,1 сек до 40 часов (4 часа x 10).

Светодиод

сигнализирует положение контактов.
Пульсация: контакты 15-18 открыты (15-16 закрыты)
Постоянное свечение: контакты 15-18 закрыты (15-16 открыты)

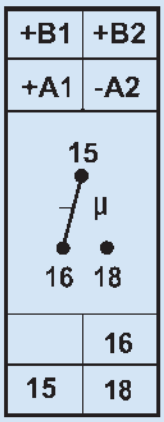

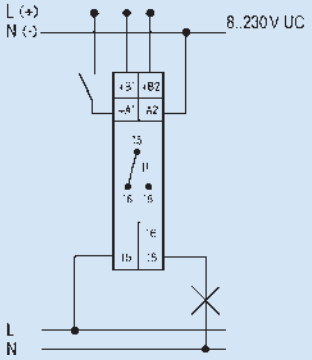

Реле контроля сети

NW1
NWA1 для контроля ассиметрии сети UAB 154 В, UAN 198 В

2 мод.

	Номер для. заказа	Вес гр./шт.	Упаковка, шт.
1Н.О. + 1Н.З.	**NW1**	98	1
	NWA1	98	1

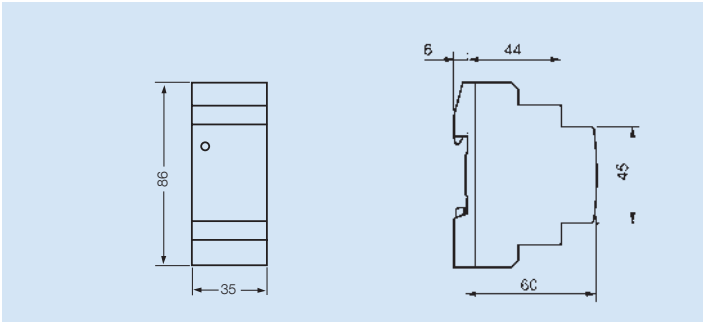

Реле контроля сети

NW2
NWA2 для контроля ассиметрии сети UAB 187 В, UAN 210 В

2 мод.

	Номер для. заказа	Вес гр./шт.	Упаковка, шт.
1Н.О. + 1Н.З.	**NW2**	98	1
	NWA2	98	1

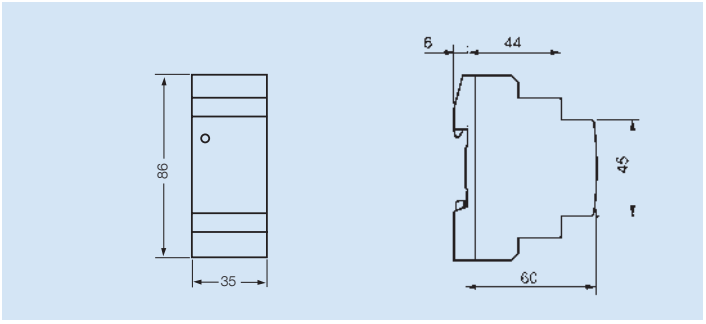

Реле контроля сети		
Техническая информация / Тур	**NW1* / NW2***	**NWA1* / NWA2***
Подсоединение к сети	1 - 3- фазные 230 / 400 В	3- фазные 230 / 400 В
Рабочее напряжение	свыше L1-N 230 В перем. тока	
Частота	45…65 Hz	
Потребление мощности	5,5 ВА	
Задержка срабатывания / Задержка отпускания	0,15…0,5 сек.	
Макс. амплитуда входного импульса 6 мсек 20 мсек	2,5 кВ 1,0 кВ	
Контроль ассиметрии сети	нет	10%
Реле		
Материал контакта	Ag Ni 0,15 + HV	
Расстояние между контактами	> 0,35	
Расстояние упр. контакт / контакт	15 мм	
Номинальное изоляционное напряжение контакт / контакт контакт/ магнитная система	1 000 B_{eff} 4 000 V_{eff}	
Номинальная разрывная мощность	2 000 ВА	
Контактная нагрузка постоянного тока DC max. (A) 24 VB	8 A	
60 V	1,8 A	
110 В	0,4 A	
220 В	0,3 A	
Минимальная нагрузка контакта	10 мА / 12 В	
Долговечность механическая	3 x 10^7	
Долговечность при номинальной нагрузке cos φ =1	100 000 циклов	
Долговечность при номинальной нагрузке cos φ = 0,4	80 000 циклов	
Макс. частота переключений	3 000/ч.	
Индикация положения	светодиод	
Длительность включения / Надежность коммутации	100% от относительной длительности включения	
Температура в месте установки макс. / мин.	-40 °C / + 70 °C	
Общая теряемая мощность при постоянном возбуждении	0,55 ВА	

* Со встроенным предохранителемт

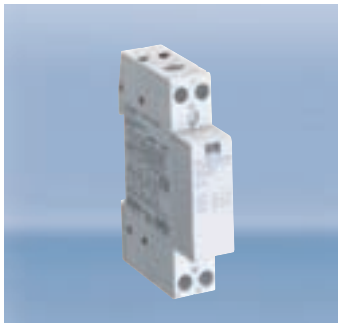

Модульный контактор

20 А / 230 В AC
2-пол.
Управляющее напряжение 230 В переменного тока

1 мод.

	Номер для. заказа	Вес гр./шт.	Упаковка, шт.
2Н.О.	**IS2020**	200	12
1Н.О. 1Н.З.	**IS2011**	200	12

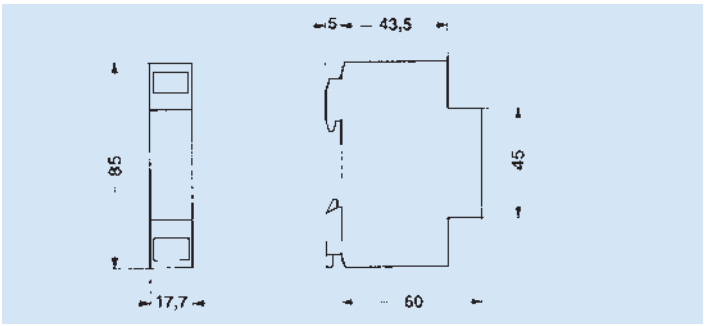

Модульный контактор

25 А 230 / 400 В AC
4-пол.
Управляющее напряжение 230 В переменного тока

2 мод.

	Номер для. заказа	Вес гр./шт.	Упаковка, шт.
4S	**IS2540**	280	6
2Н.О. 2Н.З.	**IS2522**	280	6
3S 1Н.З.	**IS2531**	280	6

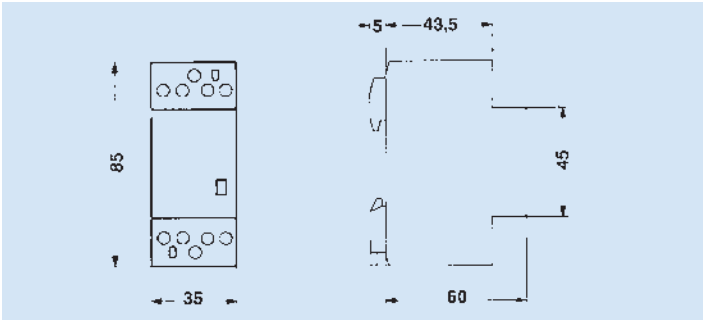

Модульный контактор

40 А и 63 А 230 / 400 В AC
4-пол.
Управляющее напряжение 230 В переменного тока

3 мод.

	Номер для. заказа	Вес гр./шт.	Упаковка, шт.
4S	**IS4040**	450	4
4S	**IS6340**	450	4

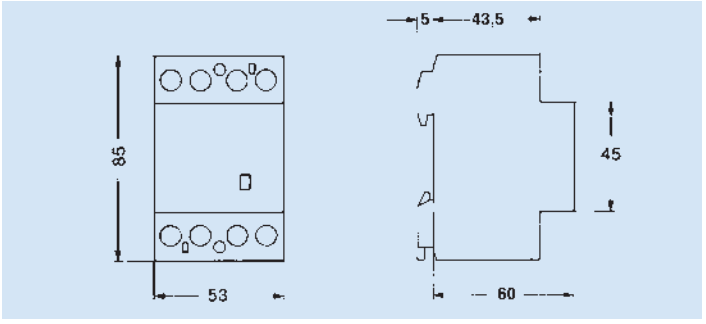

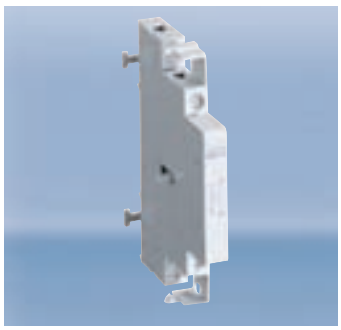

Вспомогательный контакт

Термич. ток длительной нагрузки I_{th} = 6 А
Номинальный рабочий ток I_e
при AC- 15 для U_e 240 В AC 3 А
415 В AC 2 А
440 В AC 1,6 А

1/2 мод.

	Номер для. заказа	Вес гр./шт.	Упаковка, шт.
1Н.О. 1Н.З.	**ISH11**	23	3
2Н.О.	**ISH20**	23	3

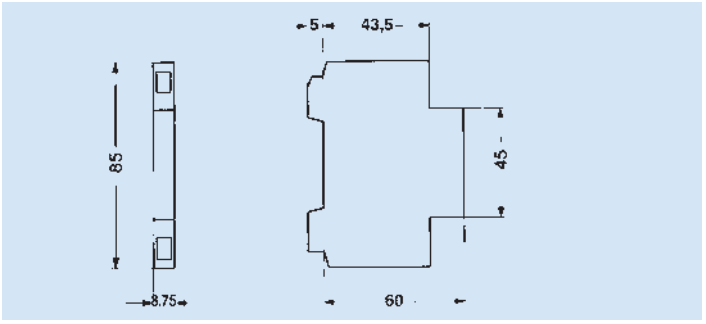

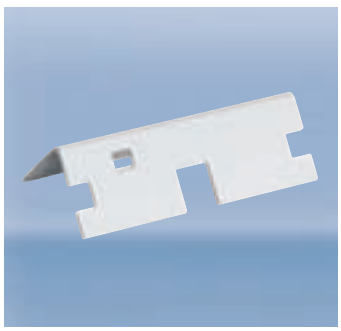

Крышка для опломбирования

	Номер для. заказа	Вес гр./шт.	Упаковка, шт.
2 мод.	**ISP2**	2	10
3 мод.	**ISP3**	3	10

Реле времени для лестничного освещения с предупреждающим сигналом

230 В AC 50 / 60 Гц
16 А 1 замыкающий контакт (несвоб. потенциал)

Время задержки: от 1 до 12 мин.
Макс. нагрузка с лампами накаливания 3600 Вт
Ток неоновой лампочки 150 мА

1 мод.

	Номер для. заказа	Вес гр./шт.	Упаковка, шт.
	TZA2301	76	12

Реле времени для лестничного освещения

Низкие потери мощности: всего 0,5 Вт.

Переключение контактов через нуль обеспечивает длительное время эксплуатации, в особенности, **энергосберегающих ламп**. Низкошумное переключение.
Точная установка времени задержки от 1 до 12 мин. по минутной шкале.
Ток неоновой лампочки 150 мА, независимо от напряжения зажигания

Переключатель «Длительный свет»

С функцией предупреждения выключения: освещение начинает мигать за 30 секунд до выключения света и мигает всего 3 раза через сокращающиеся промежутки времени.

В режиме «Длительный свет» нажатие кнопки продолжительностью более 1 сек. можно установить длительный свет, который через 60 минут выключится автоматически или может быть включен снова повторным нажатием кнопки.

В течении первой секунды после включения или подключения можно продлить время посредством кратких (до 5 раз) нажатий на кнопку, Каждое нажатие добавляет к установленному времени еще такое же время.

С мультифункциями: переключателем выставляются следующие режимы **FS** (выключатель импульсной нагрузки), **ST** (реле) und **ESV** (выключатель импульсной нагрузки с задержкой отключения). В режиме ESV значения, устанавливаемые верхним переключателем соответсвуют следующим временным промежуткам: 1=2 мин., 2=5 мин., 3=10 мин., 4=15 мин., 5=25 мин., 6=35 мин., 7=45 мин., 8=60 мин., 10=90 мин., 12=120 мин. По истечении установленного времени задержки отключения освещение отключается автоматически, если в ручном режиме не была подана команда ВЫКЛ. Функция предупреждения отключения и функция «длительный свет» также работают в этом режиме. Длительный свет отключается автоматически по истечении 2 часов.

Примеры подключения

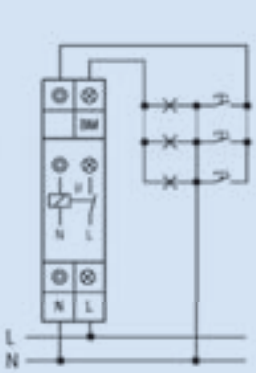

3-х проводное подключение, подсоединяемое

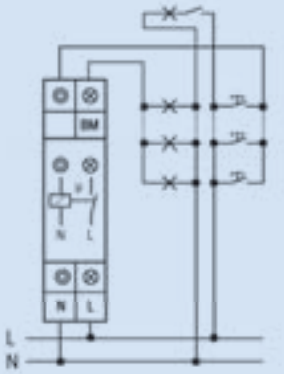

4-х проводное подключение, с чердачным освещением, подсоединяемое

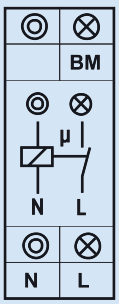

С датчиком движения, управляющий вход BM
Управляющий вход преобразует входной сигнал в управляющий импульс. Функция «длительный свет» не работает в этом режиме. Возможно 3-х или 4-х -проводное подключение. После исчезновения напряжения в сети освещение снова включится, если установленное время задержки еще не истекло.

Возможно подключение кнопки и лампы сверху т снизу или только снизу.

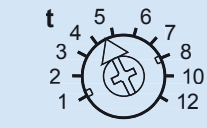

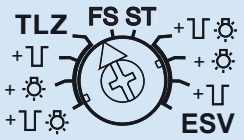

Установка времени задержки

t = от1 мин. до 12 мин.

Переключение режимов TZA и ESV

= Предупреждение о выключении

= Кнопка- длительный свет

= Кнопка- длительный свет + предупреждение о выключении

= Выключатель- длительный свет

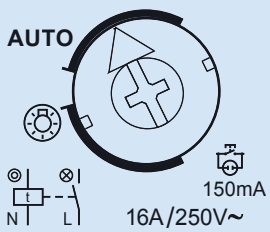

Реле времени с синхронным часовым механизмом

230 В~ 50 Гц
16 А, 1 переключающий контакт, без резерва хода часов

3 мод.

	Номер для заказа	Вес гр./шт.	Упаковка, шт.
24 ч.	**AZ1TS**	200	1
7 суток	**AZ7TS**	200	1

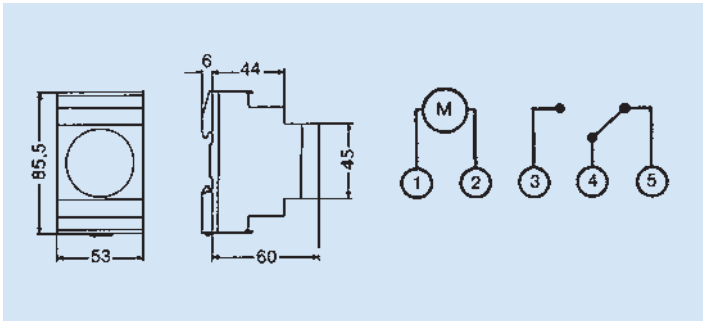

Реле времени с кварцевым часовым механизмом

230 В~ 50 / 60 Гц
16 А, 1 переключающий контакт, с резервом хода 150 часов

3 мод.

	Номер для заказа	Вес гр./шт.	Упаковка, шт.
24 ч.	**AZ1TQ**	200	1
7 суток	**AZ7TQ**	200	1

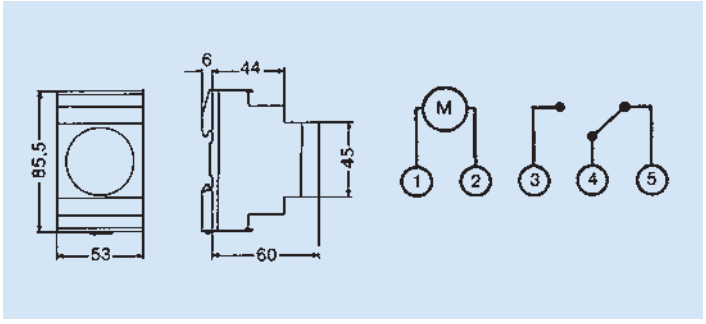

Техническая информация / Typ	AZ1TS / AZ7TS	AZ1TQ / AZ7TQ
Рабочее напряжение	220 - 240 В AC	230 В AC / 130 V DC
Частота	50 Гц	45 - 60 Гц
Потребление мощности	ок.1 ВА	
Резерв хода	–	150 ч.
Время зарядки	–	70 ч.
Точность хода	Сетевая синхронизация	± 2,5 сек. / сутки при 20 °C
Минимальная длительность включения Суточный режим Недельный режим	30 мин. 3 часа	
Программирование Суточная программа Недельная программа	30 мин. 3 часа	
Ручной выключатель	Длительное ВЫКЛ / Режим часов / Длительное ВКЛ	
Контакты	1 переключающий контакт	
Мощность контактов При омической нагрузке cos. φ = 1 При индуктивной нагрузке cos. φ = 0,6	16 А / 250 В AC µ 4 А / 250 В AC	
с лампами накаливания	1350 Вт	
Диапазон температур	От -25° C до +55° C	
Класс защиты	II в соотв. с EN 60335-1	
Степень защиты	IP 20 в соотв. с EN 60529	

Реле времени цифровое

Реле времени цифровое

230 В~, 50/60 Гц, 16 А
1 канал, 50 ячеек памяти
2 канала, 50 ячеек памяти
Программа 24 часа, 7 дней

2 модуля

	Номер для. заказа	Вес гр./шт.	Упаковка, шт.
1 канал	**DZ201**	170	1
2 канала	**DZ302**	170	1

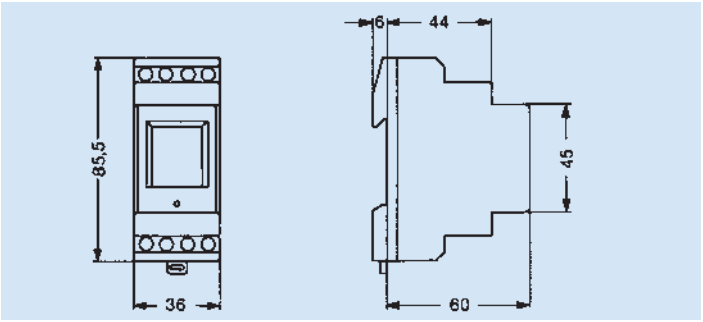

Техническая информация	DZ201	DZ302
Рабочее напряжение	220-240 В / 50-60 Гц	
Потребляемая мощность при 230 В~ (AC)	5 ВА	
Коммутируемая нагрузка AC Активная нагрузка (VDE, IEC) индуктивная нагрузка cos. φ 0,6 лампы накаливания	16 А / 250 В AC 8 А / 250 В AC 1 000 Вт	
Коммутируемая нагрузка DC 24 В– 50 В– 220 В–	800 мА 300 мА 150 мА	
Управляющий выход	гальв. развязака	
Контакты	1 переключающий контакт	2 переключающих контакта
Диапазон температур	–25 °C *) ... + 55 °C	
Класс защиты	II в соотв. с EN 60335-1	
Точность хода	± 1 сек. / сутки при +20 °C	
Резерв хода	3 лет с момента производства при +20 °C	
Минимальная длительность включения	1 мин.	
Программируемое время	1 мин.	
Кол-во ячеек памяти	50	
Ручной перключатель	Автоматический режим /Выбор Fix EIN / Fix AUS	
Программирование дней недели блоками	Любые дни совместно	
Индикация состояния	Да	
Переключение на зимнее/летнее время	Автоматически / По выбору/ ВЫКЛ.	
Макс. сечение провода	4 мм^2	
Вид подключения	Нетеряемые ± винтовые клеммы	
Пломбируемость	Да	
Меню программирования	15 языков	

*) при ограниченной функции дисплея

Звонковый трансформатор

230 В~ 50 Гц
U/I- на вторичной обмотке
8 - 12 В / 1 - 0,67 А,
с защитой от короткого замыкания

2 мод.

	Номер для. заказа	Вес гр./шт.	Упаковка, шт.
8 ВА	**КТ08**	211	1

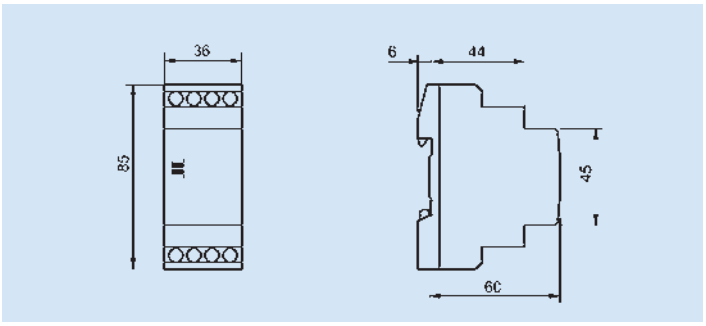

Звонковый трансформатор

230 В~ 50 Гц
U/I- а вторичной обмотке
16 ВА 8-12-24 В / 1,3-1,3-0,67 А
24 ВА 8-12-24 В / 2-2-1 А,
с защитой от кор. замыкания.

3 мод.

	Номер для. заказа	Вес гр./шт.	Упаковка, шт.
16 ВА	**КТ16**	537	1
24 ВА	**КТ24**	758	1

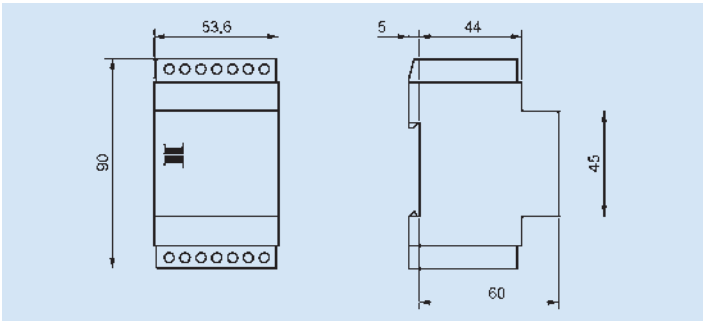

Звонковый трансформатор

230 В~ 50 Гц
U/I на втор. обмотке 12-12 В/ 1,67-1,67 А
Паралл. подключение 12 В/3,3 А
Послед. подключение 24 В/1,67 А
с защитой от кор. замыкания

3 мод.

	Номер для. заказа	Вес гр./шт.	Упаковка, шт.
40 ВА	**ST40**	790	1

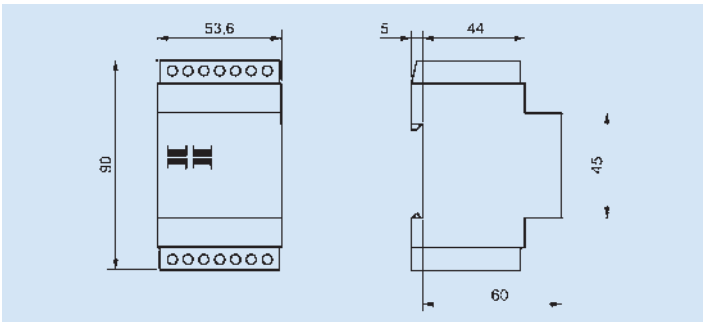

Звонковый трансформатор

230 В~ 50 Гц
U/I- на втор. обмотке
12-12 В / 2,63-2,63 А
Паралл. подключение 12 В/5,25 А
Послед. подключение 24 В/2,63 А
с защитой от кор. замыкания

6 мод.

	Номер для. заказа	Вес гр./шт.	Упаковка, шт.
63 ВА	**ST63**	1731	2

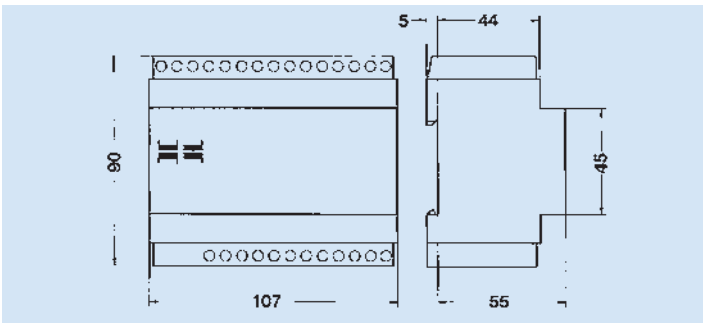

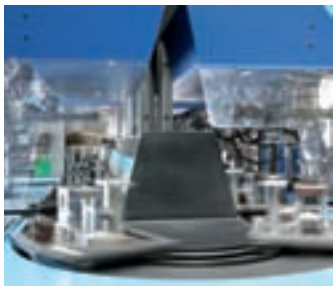

Надежная защита электродвигателей

Автоматические выключатели защиты электродвигателей:

Серия MS: расцепление по перегрузке и короткому замыканию, номинальные токи от 0,1 до 32 А, отключающая способность 6 кА.

Специальные устройства: BS с расцеплением только по перегрузке, MST для защиты трансформаторов с высокой пусковой нагрузкой, MSW для защиты электродвигателей переменного тока, MWS для защиты электродвигатеоей вентиляторов с регулируемой скоростью вращения.

Серия MA с регулируемой температурной компенсацией (от +20°C до +40°C): расцепление по перегрузке и короткому замыканию, номинальные токи от 0,1 до 40 А, отключающая способность 10 кА

Все автоматические выключатели защиты электродвигателей (АВЗЭ) проходят многоуровневую автоматическую проверку термического и электромагнитного расцепления, а также изоляционной устойчивости.

Дополнительно осуществляется постоянный выборочный контроль в лаборатории.

Для надежной защиты электродвигателей.

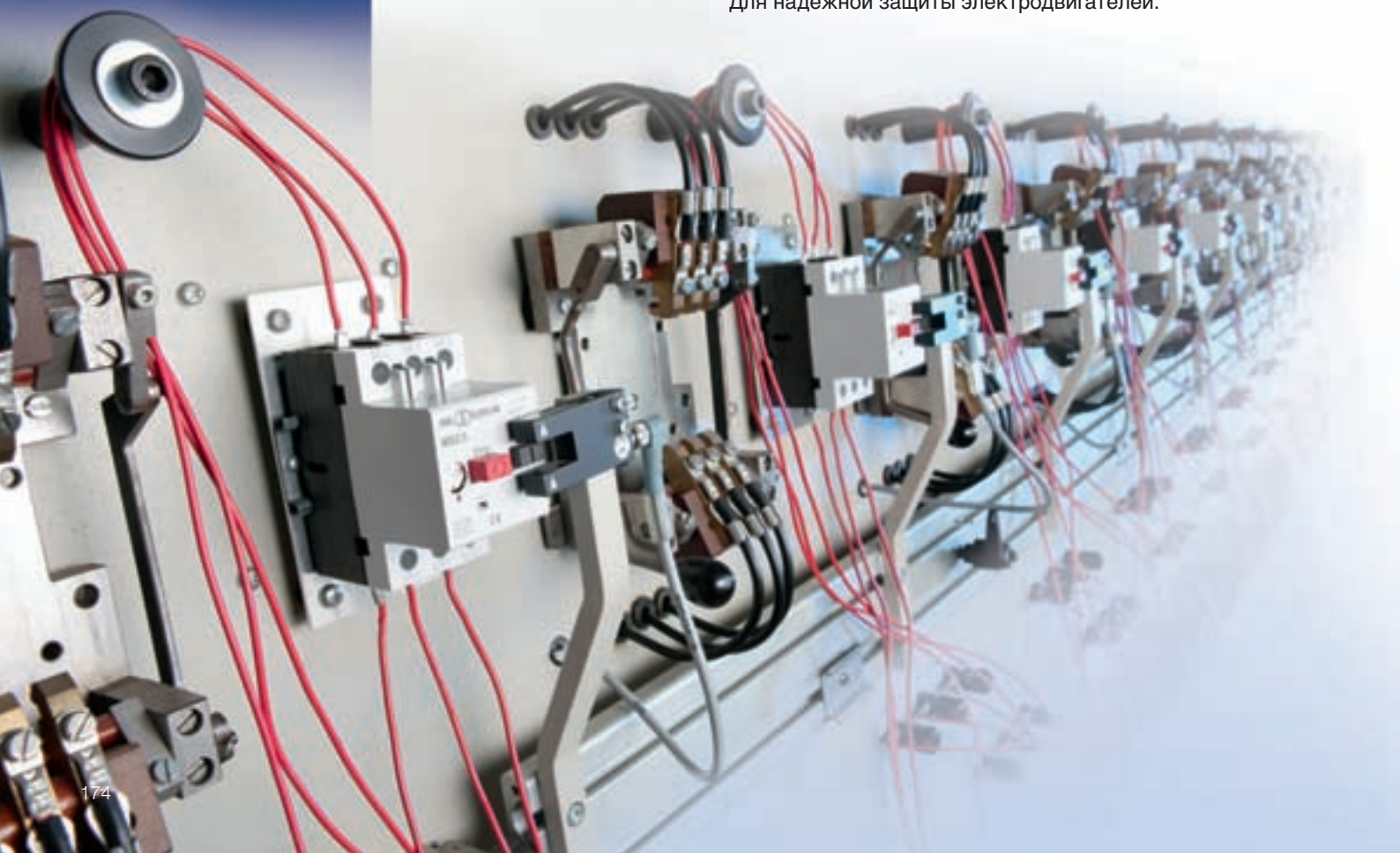

Автоматические выключатели защиты электродвигателей MS

Обзор продукции

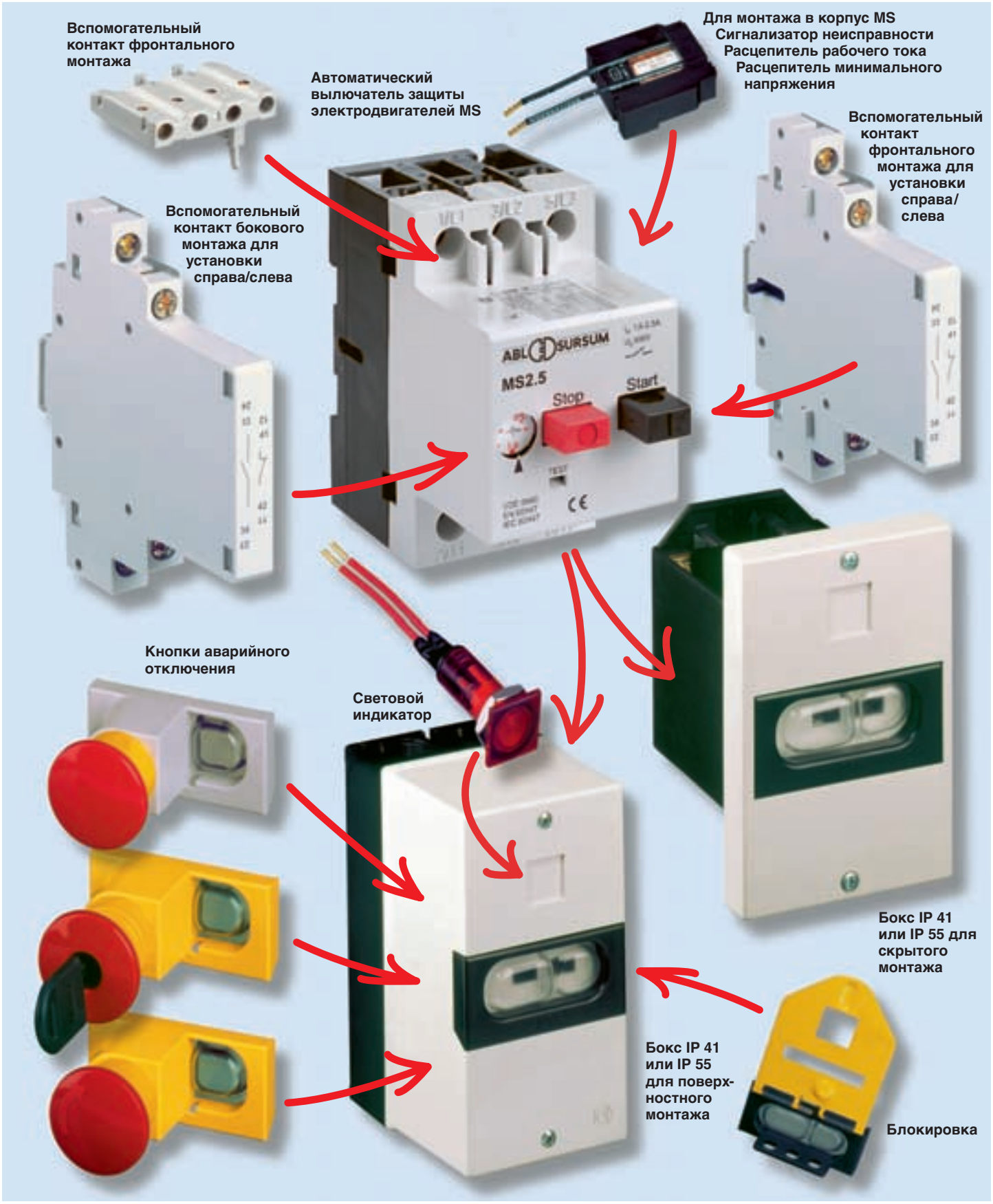

Автоматические выключатели защиты электродвигателей MS/BS

в соотв. с IEC 60947-4-1, DIN EN 60947-4-1, VDE 0660-102

Автоматические выключатели защиты электродвигателей серии MS обеспечивают надежную защиту электродвигателей и прочих устройств в диапазоне от 0,1 до 32 А.
В диапазоне значений номинального тока до 6,3 А устройства защищены от токов коротокого замыкания, в диапазоне > 6,3 А отключающая способность составляет 6 kA. Устройства серии MS снабженв температурной компенсацией; ток срабатывания при коротком замыкании составляет 12 x I_u.

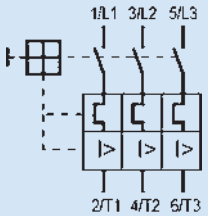

Номинальный ток А	Макс. номинальная рабочая мощность кВт/AC 3, переменный ток			Ток расцепителя по короткому замыканию (А)	Номер для заказа	Вес, гр./шт.	Упаковка, шт.
	400/415 В	500 В	690 V				
Устройства MS с расцепителями по перегрузке и короткому замыканию.							
0,1 – 0,16	**–**	–	0,06	1,92	**MS016**	250	1
0,16 – 0,25	**0,06**	0,06	0,12	3	**MS025**	250	1
0,25 – 0,4	**0,09**	0,12	0,18	4,8	**MS04**	250	1
0,4 – 0,63	**0,12**	0,18	0,25	7,6	**MS063**	250	1
0,63 – 1	**0,25**	0,37	0,55	12	**MS1**	250	1
1 – 1,6	**0,55**	0,75	1,1	19,2	**MS1.6**	250	1
1,6 – 2,5	**0,75**	1,1	1,5	30	**MS2.5**	250	1
2,5 – 4	**1,5**	2,2	3	48	**MS4**	250	1
4 – 6,3	**2,2**	3	4	75,6	**MS6.3**	250	1
6,3 – 10	**4**	5,5	7,5	120	**MS10**	250	1
10 – 16	**7,5**	9	12,5	192	**MS16**	250	1
16 – 20	**9**	12,5	15	240	**MS20**	250	1
20 – 25	**12,5**	15	22	300	**MS25**	250	1
25 – 32	**15**	18,5	–	384	**MS32**	250	1

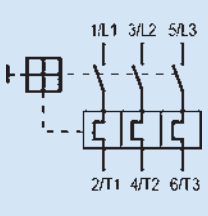

Устройства BS с расцепителями по перегрузке. Чувствительность к обрыву фазы.							
0,4 – 0,63	**0,12**	0,18	0,25		**BS063**	230	1
0,63 – 1	**0,25**	0,37	0,55		**BS1**	230	1
1 – 1,6	**0,55**	0,75	1,1		**BS1.6**	230	1
1,6 – 2,5	**0,75**	1,1	1,5		**BS2.5**	230	1
2,5 – 4	**1,5**	2,2	3		**BS4**	230	1
4 – 6,3	**2,2**	3	4		**BS6.3**	230	1
6,3 – 10	**4**	5,5	7,5		**BS10**	230	1
10 – 16	**7,5**	9	12,5		**BS16**	230	1
16 – 20	**9**	12,5	15		**BS20**	230	1
20 – 25	**12,5**	15	22		**BS25**	230	1
25 – 32	**15**	18,5	-		**BS32**	230	1

Аксессуары для автоматических выключателей защиты электродвигателей MS

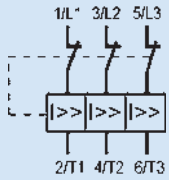

Номинальный длительный ток (A)	**Номер для заказа**	Вес, гр./шт.	Упаковка, шт.
Ограничетель тока для повышения коммутационной способности автомата защиты электродвигателя на 50 кА / 400 В без собственной защиты			
32	**SBMS32**	175	1

Кол-во модулей	Схема подключения	Контакты	**Номер для заказа**	Вес, гр./шт.	Упаковка, шт.
Вспомогательный контакт для бокового монтажа					
1/2 мод.		2 S	**HMS20**	40	5
1/2 мод.		1 S + 1 Ö	**HMS11**	40	5
1/2 мод.		1 S	**HMS10**	40	5
1/2 мод.		2 Ö	**HMS02**	40	5
1/2 мод.		1 Ö	**HMS01**	40	5

Вспомогательный контакт для бокового монтажа с опережающим отключением					
1/2 мод.		1 S + 1 Ö	**VHMS11**	40	5
1/2 мод.	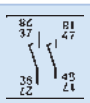	2 S	**VHMS20**	40	5

Аксессуары для автоматических выключателей защиты электродвигателей MS

	Схема подключения	Контакты	**Номер для заказа**	Вес, гр./ шт.	Упаковка, шт.

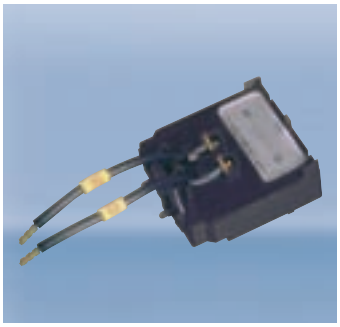

Встроенный выключатель сигнализатора неисправности для монтажа в корпус MS					
		1 S	**SHMS10**	25	10
		1	**SHMS01**	25	10

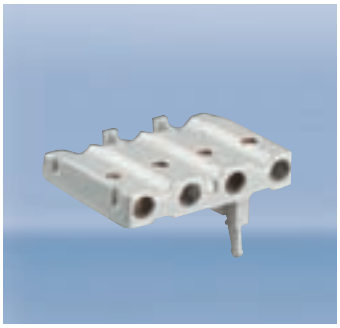

Вспомогательный контакт фронтального монтажа					
		1 S + 1	**FHMS11**	13	10
		1 S	**FHMS10**	11	10
		1	**FHMS01**	11	10

Не используется в сочетании с встраиваемыми устройствами EHMS, SHMS, AMS, UMS.

Техническая информация	**HMS, VHMS**	**FHMS**	**SHMS**
Устойчивость к импульсному напряжению U_{imp}	4 000 V		
Номинальное рабочее напряжение U_e	500 В	250 В	500 В
Диэлектрическая прочность/ Степень загрязнения окр. среды	III/3	III/3	III/3
Условный тепловой ток I_{th}	6A	5A	6A
Номинальный рабочий ток I_e	3,5/2 A	1 A/–	2/1 A
Возможно применение для низких напряжений и SPS-входов	24 В DC, 10 мА		
Сечение подсоединяемого проводника: 1 провод мм2 2 провода мм2 (только HMS и VHMS)	0,75 – 2,5 r; 0,75 – 1,5 f (с каб. наконечником) 0,75 – 2,5 r; 0,75 – 1,5 f (с каб. наконечником)		

Все автоматические выключатели защиты электродвигателей (АВЗЭ) могут дополнительно комплектоваться вспомогательными контактами с различными функциями.
Вспомогательные контакты HMS, FHMS и EHMS включаются главными контактами АВЗЭ. Они служат для дистанционной индикации коммутационного положения, а также выполняют функции блокировки и управления.
Дополнительные контакты с опережающим отключением VHMS работают по принципу опрежающего отключения главных контактов АВЗЭ.
Встраиваемые выключатели-сигнализаторы неисправности типа SHMS срабатывают в момент отключения АВЗЭ.

Аксессуары для автоматических выключателей защиты электродвигателей MS

	Номинальное напряжение цепи управления	**Номер для заказа**	Вес, гр./ шт.	Упаковка, шт.
Дистанционный расцепитель тока для установки в корпус (длина провода 140 мм)				
	110 В 50 Гц, 120 В 60 Гц	**AMS110**	75	10
	220-230 В 50 Гц, 240 В 60 Гц	**AMS220**	75	10
	380-415 В 50 Гц, 440 В 60 Гц	**AMS380**	75	10
	24 В 50/60 Гц	**AMS24**	75	10
	500 В 50 Гц	**AMS500**	75	10
	24 В DC	**AMSD24**	75	10
Напряжение срабатывания 0,7 x U_e			Продолжительность включения при U_e 100 % AC	

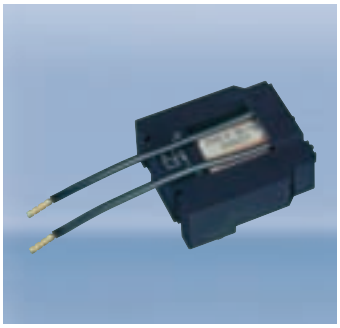

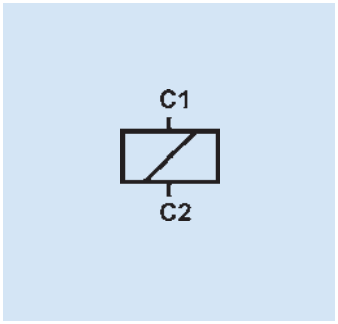

	Расцепитель минимального напряжения для установки в корпус (длина провода 140 мм)			
	110 В 50 Гц, 120 В 60 Гц	**UMS110**	75	10
	220-230 В 50 Гц, 240 В 60 Гц	**UMS220**	75	10
	380-415 В 50 Гц, 440 В 60 Гц	**UMS380**	75	10
	24 В 50/60 Гц	**UMS24**	75	10
	500 В 50 Гц	**UMS500**	75	10
Напряжение трогания ≥ 0,85 x U_e	Напряжение отпускания 0,35-0,7 x U_e		Продолжительность включения при U_e 100%	

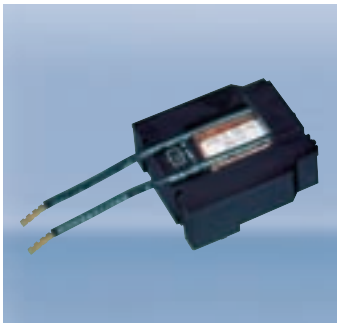

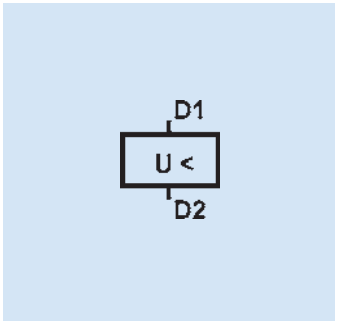

Аксессуары для автоматических выключателей защиты электродвигателей MS

Бокс IP 41 поверхностного монтажа

с зажимом PE(N).
Сверху и снизу 2 ввода

	Номер для. заказа	Вес гр./шт.	Упаковка, шт.
	MS.G41	220	1

Бокс IP55 поверхностного монтажа

с зажимом PE(N).
Сверху и снизу 2 ввода.

	Номер для. заказа	Вес гр./шт.	Упаковка, шт.
	MS.G55	240	1

Бокс IP 41 для скрытого монтажа

с зажимом PE(N).

	Номер для. заказа	Вес гр./шт.	Упаковка, шт.
	MS.F41	150	1

Бокс IP 55 для скрытого монтажа

с зажимом PE(N).

	Номер для. заказа	Вес гр./шт.	Упаковка, шт.
	MS.F55	170	1

Бокс с интегрированной вилкой SCHUKO, IP54

Переносной или для поверхностного монтажа.
Дополнительный ввод возможен внизу.

Кол-во полюсов	Номер для. заказа	Вес гр./шт.	Упаковка, шт.
2-пол.+ ⏚	**MS.C21**	410	1

Бокс с интегрированной вилкой CEE, IP54 Переносной или для поверхностного монтажа.

16 A 400 В
Дополнительный ввод возможен внизу.

Кол-во полюсов	Номер для. заказа	Вес гр./шт.	Упаковка, шт.
5-пол.	**MS.C51**	420	1
4-пол.	**MS.C41**	415	1
3-пол.	**MS.C31**	410	1

Бокс с интегрированным устройством изменения чередования фаз CEE, IP54

Переносной или для поверхностного монтажа.

16 A 400 В
Дополнительный ввод возможен внизу.

Кол-во полюсов	Номер для. заказа	Вес гр./шт.	Упаковка, шт.
5-пол.	**MS.P51**	420	1

Аксессуары для автоматических выключателей защиты электродвигателей MS

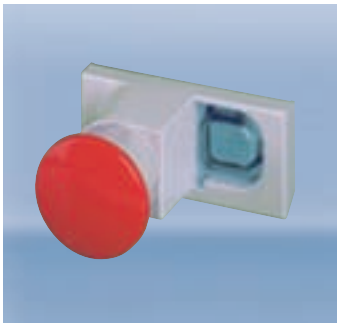

Кнопка аварийного отключения

без фиксации,
гкрасная

	Номер для. заказа	Вес гр./шт.	Упаковка, шт.
	MS.PT	55	5

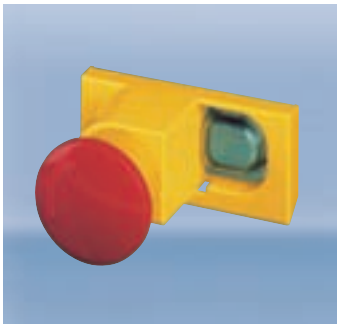

Кнопка аварийного отключения

гс фиксацией, разблокирование поворотом кнопки,
красная

	Номер для. заказа	Вес гр./шт.	Упаковка, шт.
	MS.PV	60	5

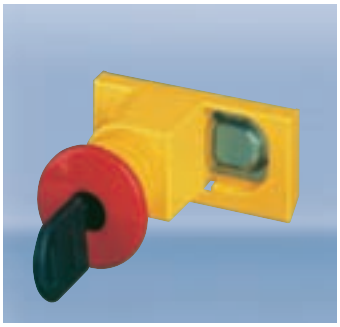

Кнопка аварийного отключения

с фиксацией, разблокирование ключом,
(2 ключа в комплекте),
красная

	Номер для. заказа	Вес гр./шт.	Упаковка, шт.
	MS.PS2	65	5

Световой индикатор

неоновая лампочка
Диапазон напряжения: 220-240 В

Цвет	Номер для. заказа	Вес гр./шт.	Упаковка, шт.
прозр.	**MS.SLW2**	10	5
зелен.	**MS.SLG2**	10	5
красн	**MS.SLR2**	10	5
желт.	**MS.SLJ2**	10	5

Блокировка под замок

для макс. 3 замков.

	Номер для. заказа	Вес гр./шт.	Упаковка, шт.
	MS.VS	100	10

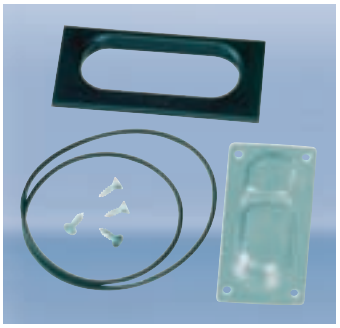

Комплект для переоснастки с IP41 на IP55

	Номер для. заказа	Вес гр./шт.	Упаковка, шт.
	MS.BS	25	10

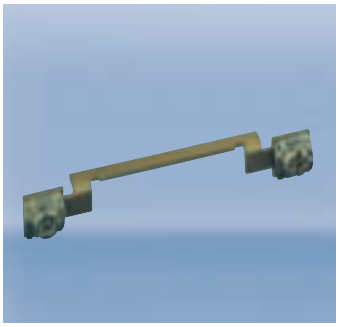

N-зажим

для подключения 5-го провода

	Номер для. заказа	Вес гр./шт.	Упаковка, шт.
	MS.N	10	10

Световой индикатор

неоновая лампочка
Диапазон напряжения: 220-240 В

Цвет	Номер для. заказа	Вес гр./шт.	Упаковка, шт.
прозр.	**MS.SLW3**	10	5
зелен.	**MS.SLG3**	10	5
красн	**MS.SLR3**	10	5
желт.	**MS.SLJ3**	10	5

Аксессуары для автоматических выключателей защиты электродвигателей MS

Исполнение	Макс. ток (А)	Длина	Номер для заказа	Вес, гр./шт.	Упаковка, шт.
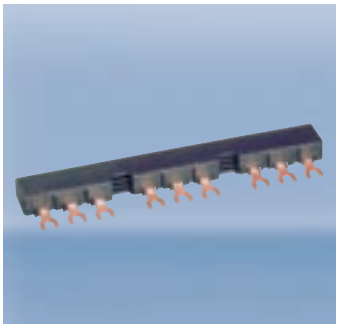					
Шинные разводки					
для 2 АВЗЭ без вспом. контактов	63	**90 мм**	**SB.D02**	37	10
для 3 АВЗЭ без вспом. контактов	63	**136 мм**	**SB.D03**	55	10
для 4 АВЗЭ без вспом. контактов	63	**180 мм**	**SB.D04**	75	10
для 2 АВЗЭ, с 2 вспом. контакт. (на каждом справа)	63	**99 мм**	**SB.D12**	40	10
для 3 АВЗЭ, с 3 вспом. контакт. (на каждом справа)	63	**153 мм**	**SB.D13**	65	10
для 4 АВЗЭ, с 4 вспом. контакт. (на каждом справа)	63	**207 мм**	**SB.D14**	90	10
для 5 АВЗЭ, с 5 вспом. контакт. (на каждом справа	63	**261 мм**	**SB.D15**	115	10
для 2 АВЗЭ, с 4 вспом. контакт. (на каждом по два)	63	**108 мм**	**SB.D22**	45	10
для 4 АВЗЭ, с 8 вспом. контакт. (на каждом по два)	63	**234 мм**	**SB.D24**	105	10
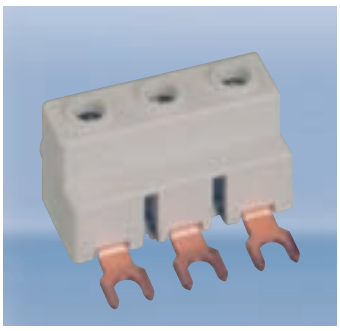					
Блок питания					
	63		**SB.DE1**	30	10
Заглушка					
			SB.DA1	5	10

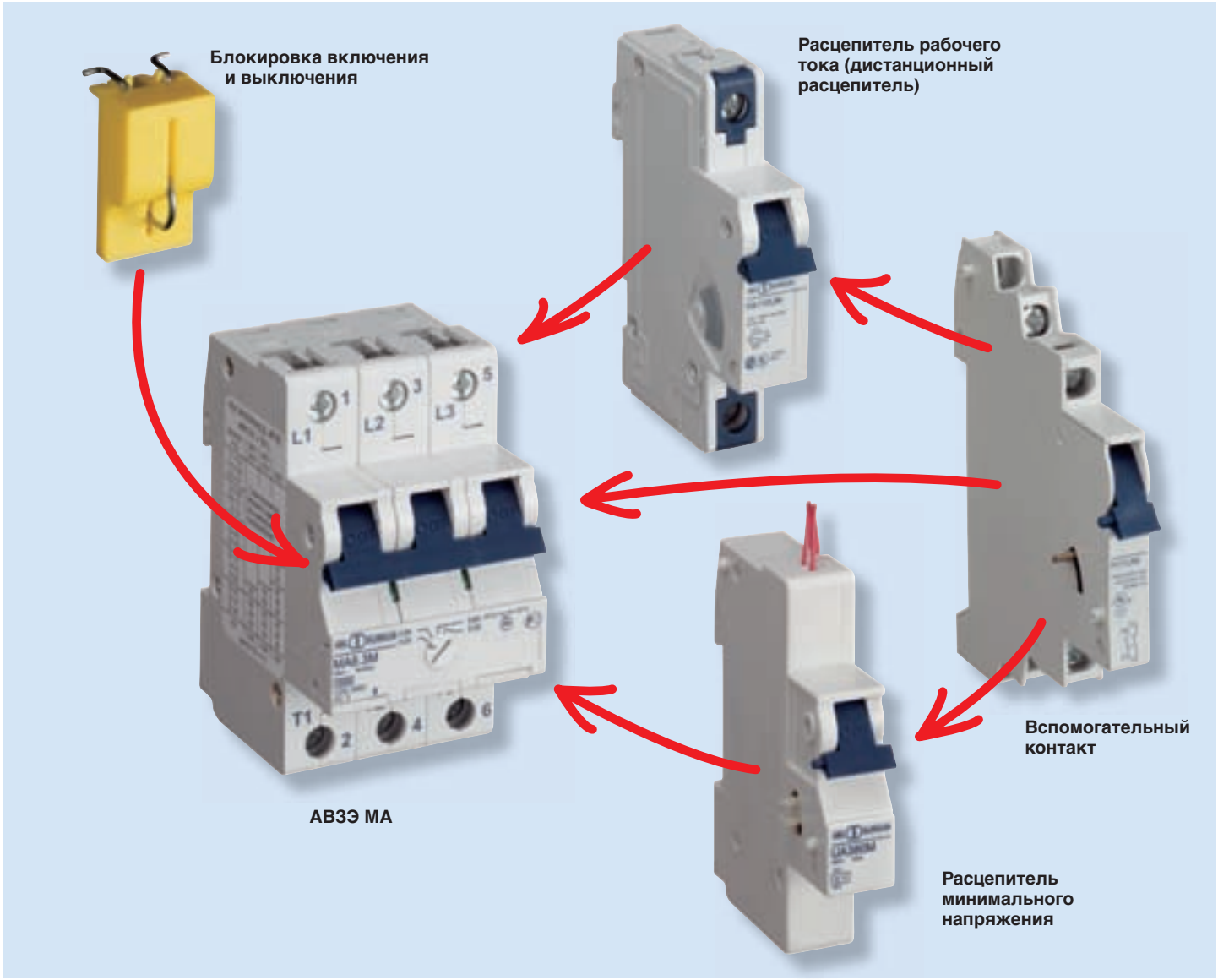
Блокировка включения и выключения
Расцепитель рабочего тока (дистанционный расцепитель)
Вспомогательный контакт
Расцепитель минимального напряжения
L1
L2
L3
T1
1
3
5
2
4
6

АВ3Э MA

Автоматические выключатели защиты электродвигателей MA

IEC 60947, DIN EN 60947, VDE 0660

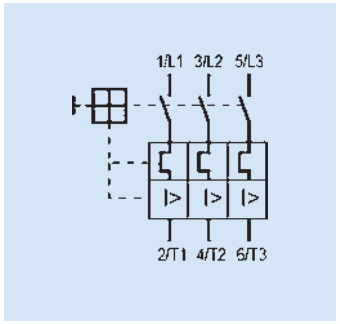

Номинальный ток	Максимальная ном. рабочая мощность (кВт/AC 3			Ток расцепитедя КЗ	Номер для заказа	Вес, гр./шт.	Упаковка, шт
A	400/415 В	500 В	690 В				
Автоматические выключатели защиты электродвигателей MA с расцеплением по перегрузке и короткому замыканию. Температурная компенсация регулируется в диапазоне от +20°C до +40°C.							
0,1 – 0,16	**–**	–		1,92	**MA016M**	450	1
0,16 – 0,25	**0,06**	0,06		3	**MA025M**	450	1
0,25 – 0,4	**0,09**	0,12		4,8	**MA040M**	450	1
0,4 – 0,63	**0,12**	0,25		7,6	**MA063M**	450	1
0,63 – 1	**0,25**	0,37		12	**MA1.0M**	450	1
1 – 1,6	**0,55**	0,75		19,2	**MA1.6M**	450	1
1,6 – 2,5	**0,75**	1,1		30	**MA2.5M**	450	1
2,5 – 4	**1,5**	2,2		48	**MA4.0M**	450	1
4 – 6,3	**2,2**	3		75,6	**MA6.3M**	450	1
6,3 – 10	**4**	4		120	**MA10M**	450	1
10 – 16	**7,5**	9		192	**MA16M**	450	1
16 – 20	**9**	12,5		240	**MA20M**	450	1
20 – 25	**12,5**	15		300	**MA25M**	450	1
25 – 32	**15**	18,5		240	**MA32M**	450	1
32 – 40	**18,5**	22		300	**MA40M**	450	1

АВЗЭ серии MA являются оптимальной защитой двигателя и др. потребителей до 40 А благодаря высокой отключающей способности при высоких токах короткого замыкания

Устройства с номинальным током до 10 А при 400/415 В защищены от любых значений тока КЗ. Устройства с номиналами > 10 А имеют коммутационную способность в 10 кА.

Привод перекидного рычага обеспечивает надежную индикацию коммутационного положения, положение контакта дополнительно показывается в специальном окошке.

Конструкция АВЗЭ серии MA аналогична конструкции автоматического выключателя, поэтому при установке в распределительных щитах и шкафах они монтируются на общей шине.

В варианте исполнения в изолированном корпусе прибор можно использовать в качестве главного выключателя, снабженного кнопкой аварийного выключения.

Аксессуары

для автоматических выключателей защиты электродвигателей MA

Расцепитель рабочего тока (дистанционный расцепитель)

Кол-во модулей	Номинальное напряжение цепи управления	Макс. потребление тока при U_n (t < 10 мсек)	**Номер для заказа**	Вес, гр./шт.	Упаковка, шт.
1	12 В ≃	1,3 A	**FA12UM**	105	5
1	24 В ≃	0,6 A	**FA24UM**	105	5
1	48 - 72 V ≃	0,2 A	**FA48UM**	105	5
1	110 - 240 В ≃, 415 В~	0,25 A bei 110 В	**FA110UM**	105	5
		0,5 A bei 240 В			
		0,8 A bei 415 В			

Напряжение срабатывания 0,7 x U_e — Продолжительность включения при U_e 100%

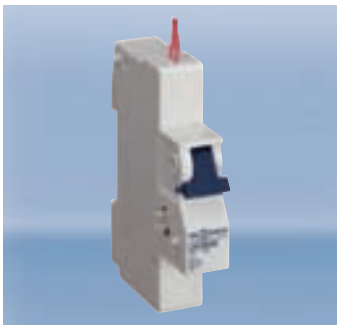

Расцепитель минимального напряжения (50 Гц)

Кол-во модулей	Номинальное напряжение цепи управления		**Номер для заказа**	Вес, гр./шт.	Упаковка, шт.
1	24 В		**UA24M**	150	5
1	110 В		**UA110M**	150	5
1	220 В		**UA220M**	150	5
1	240 В		**UA240M**	150	5
1	380 V		**UA380M**	150	5
1	415 - 440 В		**UA415M**	150	5

Напряжение срабатывания ≥ 0,85 x U_e — Напряжение отпускания 0,35 - 0,7 x U_e — Продолжительность включения при U_e 100%

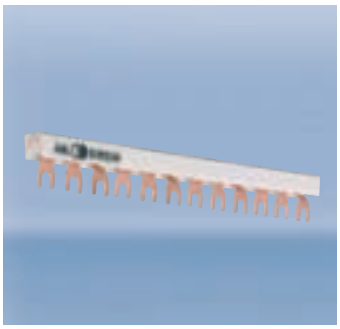

Шинные разводки

Сечение ($мм^2$)	Ток шины В начале / В середине	Кол-во модулей	**Номер для заказа**	Вес, гр./шт.	Упаковка, шт.	Заглушка, номер для заказа
3-фаз.						
10	63/100	4/3	**SB31210**	84	25	SB.A1
10	63/100	19/3	**SB36010**	420	20	SB.A1
16	80/130	19/3	**SB36016**	675	20	SB.A2
3-фаз. + вспом. контакт						
16	80/130	16/3	**SB36316**	630	20	SB.A2

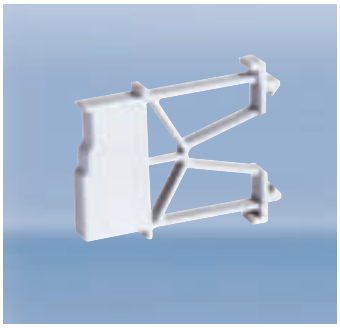

Разделитель 9 мм

Кол-во модулей	**Номер для. заказа**	Вес гр./шт.	Упаковка, шт.
1/2	HDS	7	10

Блокировка включения и выключения

для автоматических выключателей и АВЗЭ

	Номер для. заказа	Вес гр./шт.	Упаковка, шт.
	EASS	4	10

Аксессуары

для автоматических выключателей защиты электродвигателей MA

Вспомогательный контакт					
Кол-во модулей	Вид контактов	Набор контактов	**Номер для заказа**	Вес, гр./шт.	Упаковка, шт.
1/2	1 вспомогательный контакт	1Н.О.	**H10UM**	35	10
1/2	2 вспомогательных контакта	1Н.О. + 1Н.З.	**H11UM**	40	10
1/2	3 вспомогательных контакта	1Н.О. + 2Н.З.	**H12UM**	45	10
1/2	3 вспомогательных контакта	2Н.О. + 1Н.З.	**H21UM**	45	10

Соответствие стандартам	В соотв. с IEC 60947-5-1, DIN EN 60947-5-1, VDE 0660-200, UL 508	
Номинальный раб. ток	10 A /240 В AC 3 A / 110 В DC 1 A / 220 В DC	
Минимальноая нагрузка на контакт	1 мА при 24 В DC	
Сечения присоединяемых проводов		
Вид провода *)	мин.	макс.
Одножильный	0,5 мм2	2,5 мм2
Многожильный	0,5 мм2	1,5 мм2
Многожильный с кабельным наконечником	0,5 мм2	1,5 мм2
Момент затяжки	макс. 0,8 Нм	

***) Длина зачистки изоляции 8–9 мм**

Подробная техническая информация в электронной версии каталога или в интернете
www.abl-sursum.com/rukat

Распределительные шкафы

Распределительные шкафы немецкой компании ABL SURSUM для объектов гражданского и промышленного строительства.

Ассортимент включает в себя распределительный шкафы с металлической дверцей для скрытого монтажа (серия AV) и пластиковые (серия AV) для монтажа на поверхность, в том числе на пустотелые, например, гипсокартонные стены. Система символов Pictoplan, разработанная немецкой компанией ABL SURSUM, позволяет осуществить понятную и четкую маркировку всех модульных устройств и самого распределительного шкафа.

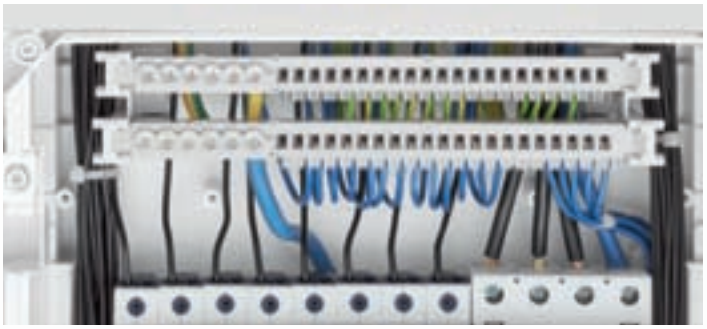

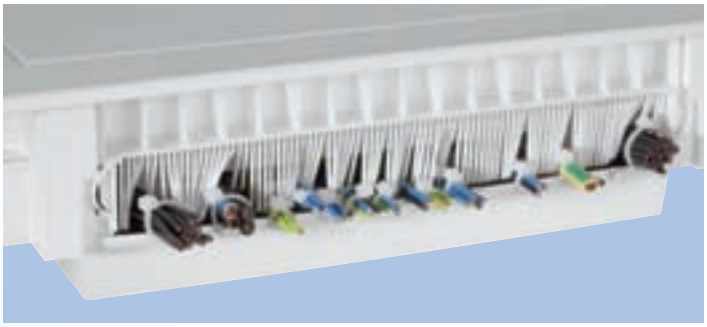

Продуманные детали и удобство инсталляции:

Много места для подключения проводников, стабильная конструкция, клеммная колодка и DIN-рейка в комплекте.

Запатентованная «гребенка»

«Гребенка» на выдвижной самофиксирующейся перегородке позволяет вводить кабель сверху без просверливания отверстий в корпусе.

В особенности, если в установленном распределительном шкафу необходимо установить дополнительные устройства или изменить подвод проводников, эта деталь конструкции обеспечивает быстрое подключение без пыли и грязи.

Примечание: Все изделия, код которых оканчивается на SK, имеют клеммные колодки с самозажимными клеммами.

Распределительные встраиваемые щиты

согласно DIN 43871, DIN VDE 0603 и EN 60439
для монтажа устройств размером 68 мм, I_n 63 А, IP30

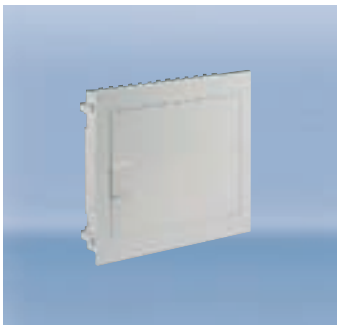

Распределительный щит для встраивания в стену

1 ряд
С клеммами N и PE
Размеры ниши:
333 x 290 x 92 мм

Цвет	Номер для заказа	Вес, гр./шт.	Упаковка, шт.
белый	**UV12**	2100	1
белый	**UV12SK**	2100	1

Распределительный щит для встраивания в стену

2 ряда
С клеммами N и PE
Размеры ниши:
333 x 415 x 92 мм

Цвет	Номер для заказа	Вес, гр./шт.	Упаковка, шт.
белый	**UV24**	2900	1
белый	**UV24SK**	2900	1

Распределительный щит для встраивания в стену

3 ряда
С клеммами N и PE
Размеры ниши:
333 x 560 x 92 мм

Цвет	Номер для заказа	Вес, гр./шт.	Упаковка, шт.
белый	**UV36**	3800	1
белый	**UV36SK**	3800	1

Распределительный щит для встраивания в стену

4 ряда
С клеммами N и PE
Размеры ниши:
333 x 685 x 92 мм

Цвет	Номер для заказа	Вес, гр./шт.	Упаковка, шт.
белый	**UV48**	4600	1
белый	**UV48SK**	4600	1

Примечание: Все изделия, код которых оканчивается на SK, имеют клеммные колодки с самозажимными клеммами.

Распределительные щиты для полых стен

согласно DIN 43871, DIN VDE 0603 и EN 60439
для монтажа устройств размерами 68 мм, I_n 63 А, IP30

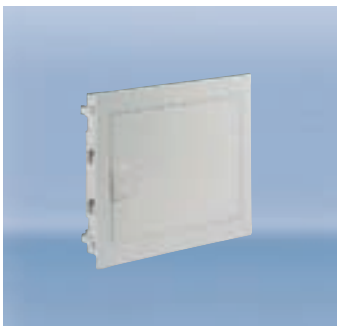

Распределительный щит для полых стен

1 ряд
С клеммами N и PE
Вырез в стене:
$333^{+1,5}$ x $290^{+1,5}$ x 92 мм

Цвет	Номер для заказа	Вес, гр./шт.	Упаковка, шт.
белый	**HV12**	2200	1
белый	**HV12SK**	2200	1

Распределительный щит для полых стен

2 ряда
С клеммами N и PE
Вырез в стене:
$333^{+1,5}$ x $415^{+1,5}$ x 92 мм

Цвет	Номер для заказа	Вес, гр./шт.	Упаковка, шт.
белый	**HV24**	3000	1
белый	**HV24SK**	3000	1

Распределительный щит для полых стен

3 ряда
С клеммами N и PE
Вырез в стене:
$333^{+1,5}$ x $560^{+1,5}$ x 92 мм

Цвет	Номер для заказа	Вес, гр./шт.	Упаковка, шт.
белый	**HV36**	3900	1
белый	**HV36SK**	3900	1

Распределительный щит для полых стен

4 ряда
С клеммами N и PE
Вырез в стене:
$333^{+1,5}$ x $685^{+1,5}$ x 92 мм

Цвет	Номер для заказа	Вес, гр./шт.	Упаковка, шт.
белый	**HV48**	4700	1
белый	**HV48SK**	4700	1

Распределительные щиты настенной установки

согласно DIN 43871, DIN VDE 0603 и EN 60439
для монтажа устройств размерами 68 мм, I_n 63 A, IP30

Распределительные щиты настенной установки
Гамма распределительных щитов из термопласта цвета RAL 9010 с защитной изоляцией включает щиты с 1 - 4 рядами для монтажа аппаратов размером 68 мм.
Рама-держатель с тыльной стороны закрыта и позволяет подводить кабель с любой стороны, а также через вырезанный проем с обратной стороны стены. Заглушка монтируется на раму-держатель быстро фиксирующимися винтами.

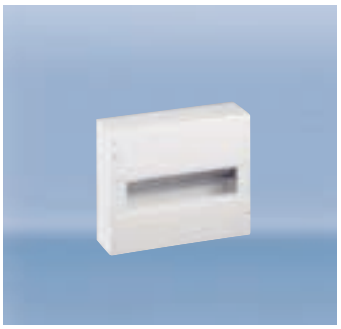

Распределительный щит настенной установки

1 ряд
С клеммами N и PE
Размеры: 275 x 221 x 74 мм

Цвет	Номер для заказа	Вес, гр./шт.	Упаковка, шт.
белый	**AV12**	732	1

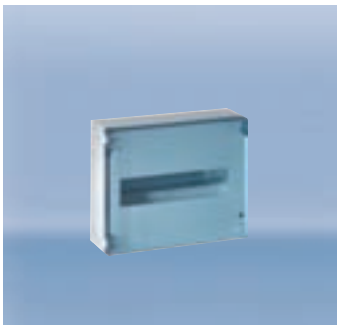

Распределительный щит настенной установки с дверцей

1 ряд
с клеммами N и PE
Размеры:
275 x 221 x 103 мм

Цвет	Номер для заказа	Вес, гр./шт.	Упаковка, шт.
синий	**AV12TB**	962	1
белый	**AV12T**	962	1

Распределительный щит настенной установки

2 ряда
С клеммами N и PE
Размеры: 275 x 346 x 74 мм

Цвет	Номер для заказа	Вес, гр./шт.	Упаковка, шт.
белый	**AV24**	1038	1

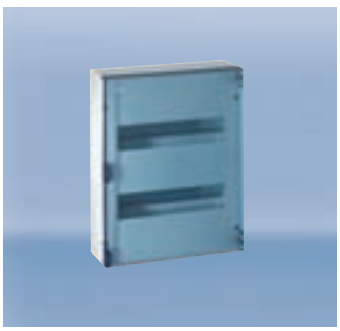

Распределительный щит настенной установки с дверцей

2 ряда
С клеммами N и PE
Размеры:
275 x 346 x 103 мм

Цвет	Номер для заказа	Вес, гр./шт.	Упаковка, шт.
синий	**AV24TB**	1378	1
белый	**AV24T**	1378	1

Распределительный щит настенной установки

3 ряда
С клеммами N и PE
Размеры: 275 x 491 x 74 мм

Цвет	Номер для заказа	Вес, гр./шт.	Упаковка, шт.
белый	**AV36**	1385	1

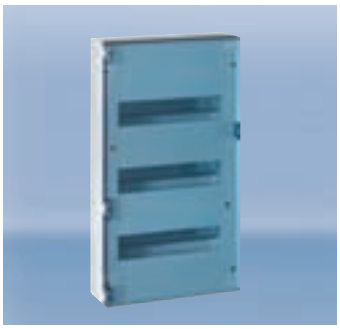

Распределительный щит настенной установки с дверцей

3 ряда
С клеммами N и PE
Размеры:
275 x 491 x 103 мм

Цвет	Номер для заказа	Вес, гр./шт.	Упаковка, шт.
синий	**AV36TB**	1905	1
белый	**AV36T**	1905	1

Распределительный щит настенной установки

4 ряда
С клеммами N и PE
Размеры: 275 x 616 x 74 мм

Цвет	Номер для заказа	Вес, гр./шт.	Упаковка, шт.
белый	**AV48**	1778	1

Аксессуары для распределительных щитов

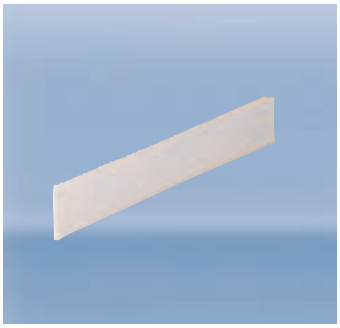

Заглушка

14 модулей

Цвет	Номер для заказа	Вес, гр./шт.	Упаковка, шт.
серый	**0380260**	42	100
белый	**0380410**	42	100

Дополнительная клеммная колодка N

синяя N14SL

Дополнительная клеммная колодка PE

зеленая PE14SL

Цвет	Номер для заказа	Вес, гр./шт.	Упаковка, шт.
blau	**N14SL**	38	10
grün	**PE14SL**	38	10

Замок для дверцы

Для распределительных щитов серий UV (внутристенных) и HV (для полых стен)
19 вариантов замыкания

	Номер для заказа	Вес, гр./шт.	Упаковка, шт.
	4577000	18	1

Соединительная муфта

для горизонтального соединения распределительных щитов серий UV и HV
1 комплект (2 шт.)

	Номер для заказа	Вес, гр./шт.	Упаковка, шт.
	4584000	32	1

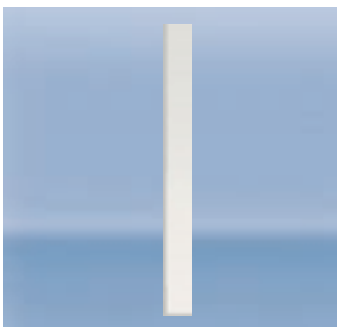

Перегородка

3 ряда по вертикали	4381000
4 ряда по вертикали	4382000
3 и 4 ряда по горизонтали	4383000

для щитов UV (внутристенных), HV (полых стен) и AV (настенных)

	Номер для заказа	Вес, гр./шт.	Упаковка, шт.
	4381000	44	1
	4382000	55	1
	4383000	32	1

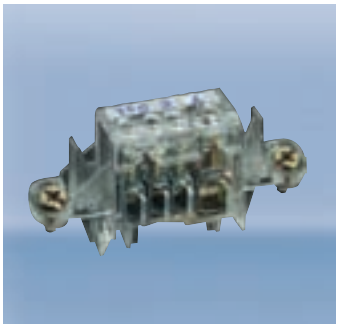

Клеммы для УЗО

Клеммы: 3 x 4 / 1 x 25 мм^2

	Номер для заказа	Вес, гр./шт.	Упаковка, шт.
	4576000	29	1

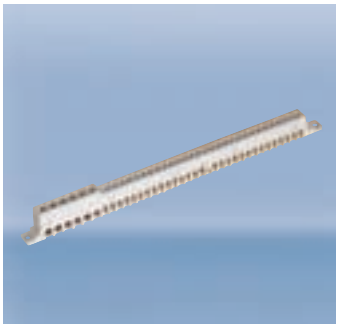

Дополнительная клеммная колодка PE

Клеммы: 30 x 4 / 6 x 16 мм^2

	Номер для заказа	Вес, гр./шт.	Упаковка, шт.
	6224000	190	1

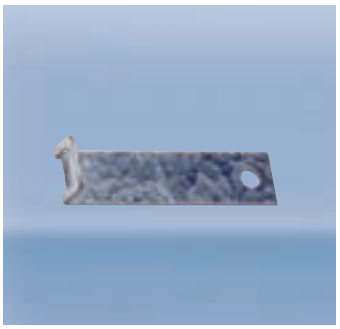

Анкерная скоба

Для дополнительного крепления коробки в стене
1 комплект (4 шт.)

	Номер для заказа	Вес, гр./шт.	Упаковка, шт.
	4100000	28	1

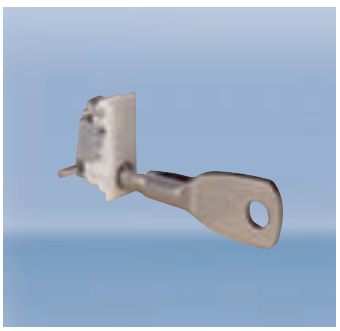

Комплект замка для дверцы

Для щитов настенного монтажа AV	0059510
Запасной ключ	0059100

	Номер для заказа	Вес, гр./шт.	Упаковка, шт.
	0059510	16	1
	0059100	16	1

Аксессуары для распределительных щитов

Дверца в сборе для распределительных щитов настенной установки

1 ряд TAV1 / TAV1B
2 ряда TAV2 / TAV2B
3 ряда TAV3 / TAV3B

Цвет	Номер для заказа	Вес, гр./шт.	Упаковка, шт.
синий	**TAV1B**	230	1
	TAV2B	340	1
	TAV3B	520	1
белый	**TAV1**	230	1
	TAV2	340	1
	TAV3	520	1

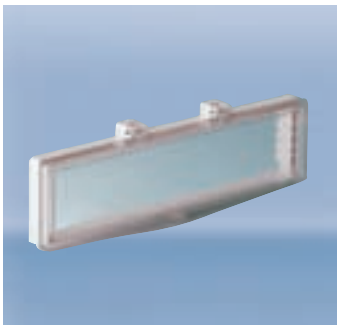

Прозрачное окно для распределительных щитов

T1 – с рамкой, защелкиваемой в вырезе для аппарата

TP1 – с рамкой, защелкиваемой в вырезе для аппарата, пломбируемое

Цвет	Номер для заказа	Вес, гр./шт.	Упаковка, шт.
белый	**T1**	127	1
белый	**TP1**	132	1

Специальные распределительные щиты

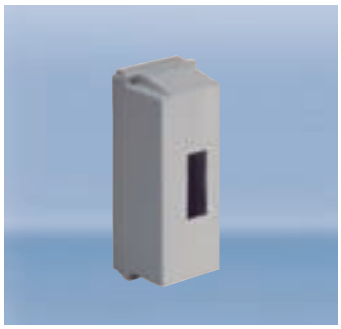

Корпус для настенного монтажа

на 2 модуля
Размеры: 46 x 145 x 58,5 мм

Цвет	Номер для заказа	Вес, гр./шт.	Упаковка, шт.
серый	**IKV.2**	87	10

Пустой корпус

брызгозащищенный IP44
с несущей шиной на 5 модулей
Размеры: 118 x 170 x 131 мм

Цвет	Номер для заказа	Вес, гр./шт.	Упаковка, шт.
серый	**B 40.01**	510	1

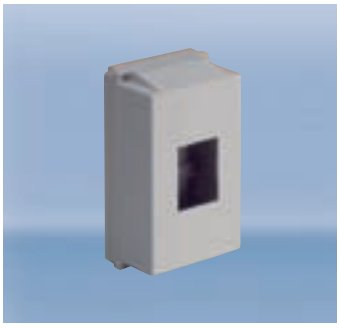

Корпус для настенного монтажа

на 4 модуля
без клемм
Размеры: 82 x 145 x 58,5 мм

Цвет	Номер для заказа	Вес, гр./шт.	Упаковка, шт.
серый	**IKV.4**	110	5

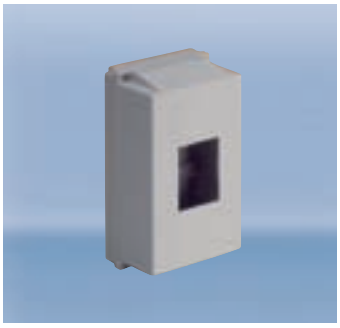

Корпус для настенного монтажа

на 3 модуля
с клеммами N и PE
Размеры: 82 x 145 x 58,5 мм

Цвет	Номер для заказа	Вес, гр./шт.	Упаковка, шт.
серый	**IKV.4N1**	110	5

Корпус для настенного монтажа

на 10 модулей
без клемм
Размеры: 200 x 145 x 58,5 мм

Цвет	Номер для заказа	Вес, гр./шт.	Упаковка, шт.
серый	**IKV10**	300	2

Корпус для настенного монтажа

на 10 модулей
с клеммами N и PE
Размеры: 200 x 145 x 58,5 мм

Цвет	Номер для заказа	Вес, гр./шт.	Упаковка, шт.
серый	**IKV10N1**	300	2

Анкерная скоба и поворотные планки с шипами обеспечивают надежную фиксацию корпуса (показана задняя сторона с установленной анкерной скобой).

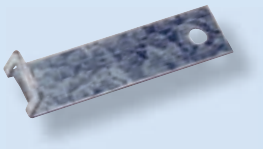

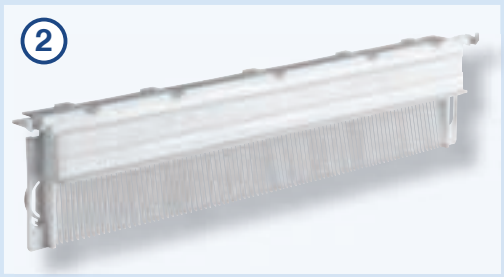

«Гребенка» на раздвижной самофиксирующейся перегородке. Нет необходимости в перфорации для ввода проводов.

Шина с зажимами на защелках для подсоединения проводов 25 мм^2 (ввод) и 10 мм^2 (выход). Защита от прикосновения согласно BGV A3 (VGB4). Винты входят в комплект поставки.

По выбору:

Шины N и PE с безвинтовым соединением (вариант SK) для быстрого подключения

- Входные клеммы: винтовые, для проводов, сечением 16 мм^2
- Выходные клеммы: самозажимные, для проводов, сечением до 4 мм^2

Защита от прикосновения согласно BGV A3 (VGB4). Крепление на защелках или по выбору установка адаптера при помощи винтов

plug power

Возможна установка соединенительных муфт сверху и снизу (вид сзади с вставленной муфтой) Кроме того, возможна поперечная укладка проводов.

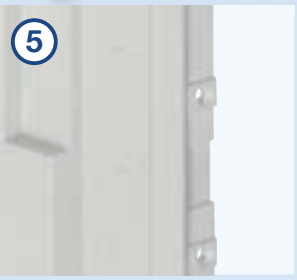

Стабильная конструкция корпуса благодаря двойной стенке.

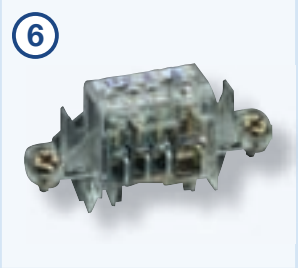

Дополнительная клемма для УЗО.

ABL SURSUM

2010/11

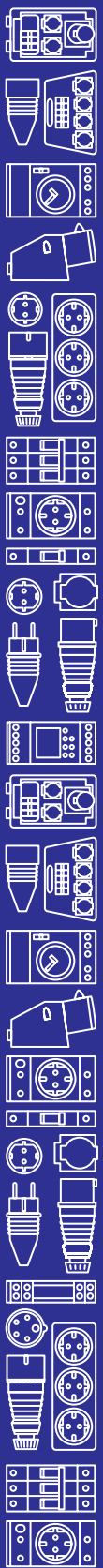

ABL SURSUM
Bayerische Elektrozubehör
GmbH & Co. KG

Ottensooser Strasse 22
D-91207 Lauf / Pegnitz
Германия

Postfach 10 02 47
D-91192 Lauf / Pegnitz
Германия

Тел.: +49 (0)9123 188-0
Факс: +49 (0)9123 188-188

Эл. почта: info@abl-sursum.com
Интернет: www.abl-sursum.com

* Возможны изменения и дополнения, условия гарантии www.abl-sursum.com/rugarant

Возможны изменения и дополнения
0000034/08.2010