Фронтальный монтаж
Front fixing

25–250 A

Ручка выключателя красная
Лицевая панель желтая RG
Operating handle red –
Face plate yellow RG

Ручка выключателя черная
Лицевая панель черная SS
Operating handle black –
Face plate black SS

Схема подключения Circuit diagram	Размер Switch size	Номинальный рабочий ток Iu Rated permanent current Iu A	Коммутационная способность (EN60947) Switching capacity (EN 60947) kW/400 V AC-3	AC-23A AC-23B	IP 65 Фронтальный монтаж Front fixing F D Тип Type Номер заказа Ref. No.	IP 65 Тип Type Номер заказа Ref. No.
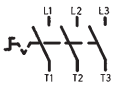	DK1	25	5,5	7,5	DK1 00/HS-F35-D-RG 302 498	DK1 00/HS-F35-D-SS 303 300
	D2	40	11	15	D2 00/HS-F35-D-RG 3200 0220	D2 00/HS-F35-D-SS 3200 0221
	D3	63	18,5	22	D3 00/HS-F35-D-RG 3300 0220	D3 00/HS-F35-D-SS 3300 0221
	DK4	80	22	30	DK4 00/HS-F45-D-RG 3499 0501	DK4 00/HS-F45-D-SS 3499 0525
	D4	100	30	37	D4 00/HS-F45-D-RG 3400 0260	D4 00/HS-F45-D-SS 3400 0261
	D5	125	37	45	D5 00/HS-F45-D-RG 3500 0260	D5 00/HS-F45-D-SS 3500 0261
	D6	200	75	90	D6 00/HS-F55-D-RG 3600 0210	D6 00/HS-F55-D-SS 3600 0211
	D7	250	110	132	D7 00/HS-F55-D-RG 3700 0210	D7 00/HS-F55-D-SS 3700 0211

3-полюсной
3-poles

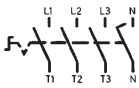	DK1	25	5,5	7,5	DK1 04/HS-F35-D-RG 302 503	DK1 04/HS-F35-D-SS 303 299
	D2	40	11	15	D2 04/HS-F35-D-RG 3204 0220	D2 04/HS-F35-D-SS 3204 0221
	D3	63	18,5	22	D3 04/HS-F35-D-RG 3304 0220	D3 04/HS-F35-D-SS 3304 0221
	DK4	80	22	30	DK4 04/HS-F45-D-RG 3499 0507	DK4 04/HS-F45-D-SS 3499 0531
	D4	100	30	37	D4 04/HS-F45-D-RG 3404 0260	D4 04/HS-F45-D-SS 3404 0261
	D5	125	37	45	D5 04/HS-F45-D-RG 3504 0260	D5 04/HS-F45-D-SS 3504 0261
	D6	200	75	90	D6 04/HS-F55-D-RG 3604 0210	D6 04/HS-F55-D-SS 3604 0211
	D7	250	110	132	D7 04/HS-F55-D-RG 3704 0210	D7 04/HS-F55-D-SS 3704 0211

4-полюсной
4-poles

Табличка черная
Plate black
Шрифт белый
Letters white

16 x 48 mm Номер заказа/Ref. No. 133 901
21 x 65 mm Номер заказа/Ref. No. 133 904

Табличка желтая
Plate yellow
Шрифт черный
Letters black

16 x 48 mm Номер заказа/Ref. No. 133 903
21 x 65 mm Номер заказа/Ref. No. 133

Информационные таблички
Heading plate

Фронтальный монтаж F
Front fixing F

Монтаж
Insert

Вид спереди
Front view

Крепежные отверстия
Panel drilling

Размеры в мм
Dimensions in mm

DK1

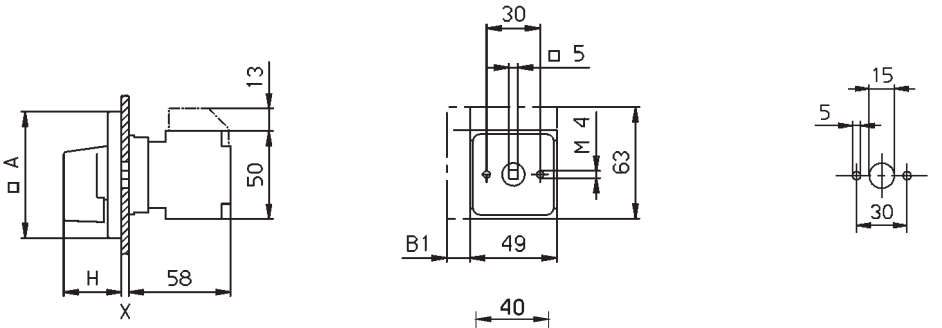

D2/D3

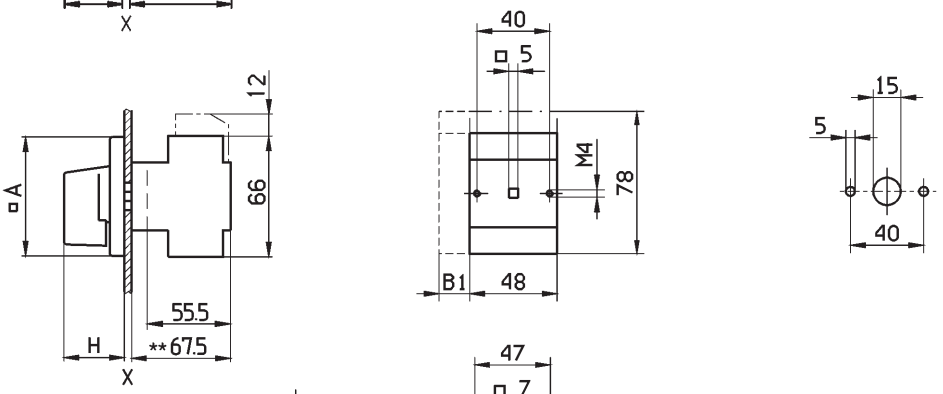

DK4/D4/D5

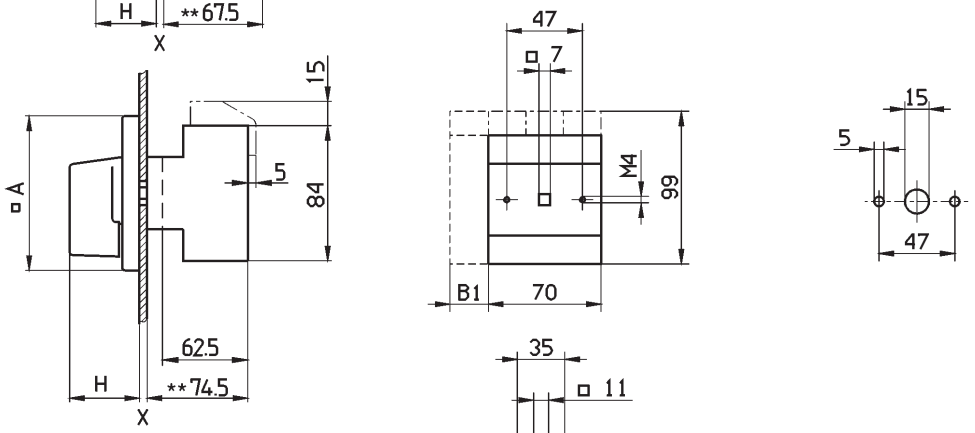

D6/D7

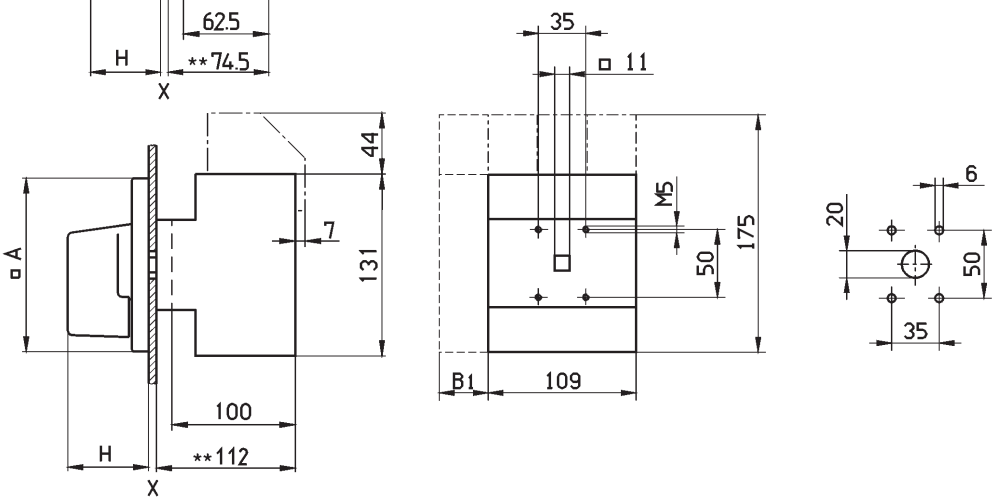

Тип Type	D		$X_{max.}$	Часть Element B1		
	A	H		1–3	4	5
DK1	72	34	4	13	–	11
D2/D3	72	34	4	17	11	19
DK4/D4/D5	96	44	4	24	11	19
D6/D7	125	60	4	36	11	19

** с кулачковым вспомогательным контактом
with cam-controlled auxiliary contacts

Правила VDE 0113 Часть 1 действуют в отношении электрических машин и оборудования. Эта норма содержит немецкую редакцию европейской нормы EN 60204 Часть 1: 1998. DIN VDE 0113 описывает три типа выключателей:

1. Устройство отключения сети - Основной выключатель

Для каждого сетевого подключения питания должен быть предусмотрен ручной выключатель. Он должен включать и отключать электрическое оборудование от сети.

- Он должен выполнять роль выключателя по EN 60947-3 в соответствии с потребительской категорией AC-23B.
- Он должен приводиться в действие рукой и иметь только положения Выкл. и Вкл., которые однозначно должны быть обозначены символами O и I.
- Он должен иметь заметное положение ручки или указатель отключения, который только тогда указывает положение "Выключено", когда между всеми контактами существует достаточный разрыв по норме EN 60947-3.
- Ручка управления выключателем должна быть черной или серой.
- Он должен запираться в положении "Выключено", например с помощью навесного замка.
- Ручка выключателя должна быть легко доступна и располагаться на высоте от 0,6 до 1,9 м.
- Разрывная способность должна быть достаточной, чтобы отключить ток рабочего двигателя в заблокированном состоянии вместе с суммой рабочих токов прочих нагрузок.

2. Устройства для отключения в экстренных случаях - Аварийные выключатели.

Устройства экстренного отключения должны быть на каждом пульте управления или в других рабочих местах, где требуется наличие аварийного выключателя. Они должны иметь автоматическую механику и быть установлены в удобном месте.

- Контакты ручного аварийного выключателя должны должны размыкаться в принудительном порядке.
- Ручка управления аварийного выключателя должна быть красного цвета. Фон вокруг ручки - желтый.

3. Прямое управление отключением сети - основным или аварийным выключателем.

Там где устройство отключения сети напрямую должно использоваться для экстренного отключения, оно должно быть легкодоступно.

- Цветовое сочетание красный/желтый.

Маркировка выключателей

Дополнительные N-, PE-контакты	Вспомогательный контакт, зам. - замыкающий, раз. - размыкающий					
	нет	1 зам.	2 зам.	1 раз.	2 раз.	1зам/1раз
нет	00	06	12	18	24	30
с изолированными N + PE-клеммами	01	07	13	19	25	31
с изолированной N-клеммой	02	08	14	20	26	32
с изолированной PE-клеммой	03	09	15	21	27	33
с отключаемым нейтральным проводом	04	10	16	22	28	34
с отключаемым нейтральным проводом и PE-клеммой	05	11	17	23	29	35

Технические данные по DIN EN/IEC 60204, DIN EN/IEC 60947
Technical data as per DIN EN/IEC 60204, DIN EN/IEC 60947

Размер Switch size			DK1	D1	D2	D3	DK4	D4	D5	D6	D7	DL8
Расчетное напряжение развязки (III/3) Rated insulating voltage (III/3)	U_i	V	690	690	690	690	690	690	690	690	690	1000
Расчетная устойчивость импульсному напряжению (III/3) Rated impulse voltage rigidity (III/3)	$U_{imp.}$	kV	6	6	6	6	6	6	6	6	6	8
Расчетный установившийся ток I_U в открытом исполнении выключателя Rated permanent current I_u switch insert, I_u under enclosure see ordering comments		A	25	25	40	63	80	100	125	200	250	400
Сечения подключаемых одно- или множильных проводов Connectable cross sections single resp. multi-strand		mm²	1–6	1–4	2,5–16	2,5–16	4–50	4–50	4–50	35–185	35–185	2 x 240[2)]
Тонкий провод с концевым контактом (DIN 46228) fine wire with core end bush (DIN 46228)		mm²	1–4	0,75–2,5	1,5–16	1,5–16	4–35	4–35	4–35	35–150	35–150	–
Защита при коротком замыкании, плавкий предохранитель Short-circuit protection, fusible cut-out	(gL)	A max.	25	25	50	63	80	100	125	200	250	400
Требования к изоляции выполняются до Requirements for isolators complied with up to		V~	690	480	690	690	690	690	690	690	690	1000
Коммутационная способность при переменном напряжении по EN 60947-3 Switching capacity under alternating voltage conditions as per EN 60947-3												
AC-21A/B Силовой выключатель Load break switches												
Расчетный рабочий ток Rated operating current	I_e	**A**	**25**	**25**	**40**	**63**	**80**	**100**	**125**	**200**	**250**	**400**
Расчетное рабочее напряжение Rated operating voltage	U_e	V~	690	690	690	690	690	690	690	690	690	690
AC-23A/B Моторные выключатели (выключатели) Motor switches (main switches)	220...240 V, 3~	kW	5,5	5,5	7,5	11	18,5	22	30	55/45[4)]	75/55[4)]	110
	380...440 V, 3~	**kW**	**7,5**	**7,5**	**15**	**22**	**30**	**37**	**45**	**90/75[4)]**	**132/110[4)]**	**200**
	500 V, 3~	kW	–	–	18,5	30	37	45	55	110	160	250
	660...690 V, 3~	kW	7,5	–	15	18,5	22	30	37	55	75	160
Отключающая способность Switching-off capacity	380...440 V, 3~	A	150	125	240	345	460	580	680	1355	1945	2944
AC-3 Моторные выключатели для рабочей коммутации Motor switches, for operational switching	220...240 V, 3~	kW	4	4	7,5	11	15	18,5	22	45	55	–
	380...440 V, 3~	**kW**	**5,5**	**5,5**	**11**	**18,5**	**22**	**30**	**37**	**75**	**110**	**–**
	500 V, 3~	kW	–	7,5	15	22	30	37	45	90	132	–
	660...690 V, 3~	kW	5,5	7,5	15	18,5	20	22	30	45	55	–
Разрешения Approbations												
Germ. Lloyd			–	•	•	•	•	•	•	•	•	
Canada, USA General Use	600 Vac max., 3~	A	–	25	40	63	80	100	125	200	250	–
Motor 3~	240 V	hp	–	5	7,5	10	20	20	25	40	50	–
	480 V	hp	–	7,5	15	25	40	40	50	75	100	–
	600 V	hp	–	7,5	15	30	50	50	50	50	60	–
Вспомогательные выключатели по DIN EN/IEC 60947-5-1 Auxiliary switches as per DIN EN/IEC 60947-5-1												
Расчетное напряжение развязки (III/3) Rated insulating voltage (III/3)	U_i	V	500	690								690
Расчетная устойчивость импульсному напряжению (III/3) Rated impulse voltage rigidity (III/3)	$U_{imp.}$	kV	6	6								6
Расчетный установившийся ток Rated permanent current	I_u	A	10	10								25
AC-15 Расчетный рабочий ток Rated operating current I_e при at 220-240/380-440/500 V		A	6/–/–	6/4/3								9/6/5
Защита при коротком замыкании, плавкий предохранитель Short-circuit protection, fusible cut-out	(gL)	A max.	16	10								25
Сечения подключаемых одно- или множильных проводов Connectable cross sections single resp. multi-strand		mm²	0,75–4	1–4	0,5–2,5							1–6
Тонкий провод с концевым контактом (DIN 46228) fine wire with core end bush (DIN 46228)		mm²	0,75–2,5	0,75–2,5	0,5–2,5							0,75–4
Разрешения Approbations Canada, USA Pilot Duty			–	A 600	A 600							–

[1)]См. информацию по заказу see ordering comments

Технические данные по DIN EN/IEC 60204, DIN EN/IEC 60947
Technical data as per DIN EN/IEC 60204, DIN EN/IEC 60947

DL9	NL 400	NL 630	V2N, R1	R2	R3	D3/D3	D4/D4	D5/D5	S1	S3N	S4N	S5N	S6N	S7N
1000	1000	1000	690	690	690	690	690	690	690	690	690	690	690	690
8	8	8	6	6	6	6	6	6	6	6	6	6	6	6
630	400	630[3]	25[3]	32[3]	40[3]	63[3]	80[3]	110[3]	25[1]	40	63	80	125	160
2 x 240[2]	–	–	–	–	–	–	–	–	1–4	1,5–16	1,5–16	6–70	6–70	6–70
–	–	–	–	–	–	–	–	–	1–2,5	2,5–16	2,5–16	10–70	10–70	10–70
630	400	630	25	35	63	80	125	160	25	50	63	80	125	160
1000	1000	1000	480	480	690	690	690	690	690	690	690	690	690	690
630 690	**400** 690	**630** 690	**25** 690	**32** 690	**40** 690	**63** 690	**80** 690	**110** 690	**25** 690	**40** 690	**63** 690	**80** 690	**125** 690	**160** 690
110 **200** 250 160 2944	110 **200** 250 160 2944	5,5 **200** 250 160 2944	7,5 **11** – – 180	11 **15** – – 240	11 **18,5** 18,5 18,5 345	22 **22** 30 18,5 345	30 **37** 45 30 580	5,5 **45** 55 37 680	11 **11**[4] 11 7,5 180	15 **22** 22 18,5 328	22 **30** 30 22 440	37 **45** 37 37 648	45 **55** 45 45 792	 **90** 55 55 1288
– **–** – –	– **–** – –	– **–** – –	4 **7,5** 7,5 11	7,5 **11** 11 15	7,5 **15** 18,5 18,5	11 **18,5** 22 18,5	18,5 **30** 37 22	22 **37** 45 30	4 **7,5** 11 7,5	7,5 **18,5** 18,5 18,5	11 **22** 22 22	18,5 **37** 37 30	22 **45** 45 37	30 **55** 55 45
– – – –	– – – –	– – – –	– – – –	– – – –	– – – –	– – – –	– – – –	– – – –						
690					690				500			DIN EN/IEC 61058-1		
6					6				4			Расчетное напряжение Rated voltage Tension		250 V~
25					10				16			Расчетный ток Rated currents Resistance load		
9/6/5					6/4/3				6/4/3					
25					10				16			Сопротивление нагрузки: Resistance load		5 A
1–6			0,75–4	1–6	2,5–6	0,5–2,5			0,5–2,5			Моторная нагрузка: Motor load		1 A
0,75–4			0,75–2,5	0,75–4	1,5–6	0,5–2,5			0,5–2,5					
–			A 600	A 600	–	A 600			–			–		

[2] С кабельным наконечником DIN with DIN cable lug [3] Для макс. сечения см. информацию о заказе by max. cross-section connection, see ordering comments [4] В корпусе enclosed